Indholdsfortegnelse

1 Forord 2
2 Sikkerhed 4
3 Beskrivelse og udstyr 12
4 Idrifttagning 14
5 Inden kørslen 15
6 Under kørslen 24
7 Efter kørslen 25
8 Bo i campingvognen 29
9 Ro om natten 61
10 Strømforsyning 67
11 Gasforsyning 87
12 Vand og spildevand 93
13 Opvarmning og varmt vand 99
14 Madlavning 112
15 Køleskab og fryseboks 118
16 Toilet 126
17 Vintercamping 135
18 Henstilling 138
19 Rengøring og pleje 142
20 Eftersyn og vedligeholdelse 148
21 Udbedring af fejl 152
22 Tekniske data 164
23 Tjeklister 171
Stikordsregister 178

1 Forord

Ønsker du at lære nye horisonter at kende? Vi hjælper dig!

Hjertelig tillykke med din nye ***ADRIA-campingvogn***.
Vi har designet og bygget din campingvogn, så du får stor glæde af dit "feriedomicil på hjul".

1.1 Før den første rejse

- Tag dig tid til at læse denne driftsvejledning igennem på en af de bekvemme siddepladser i din campingvogn.
  - Vejledningen indeholder også overraskende nyheder for "garvedne" folk. ***ADRIA-***udviklingsteamet accepterer ikke teknisk stilstand.
- Læs frem for alt kapitlet „Sikkerhed“ (kapitel 2).
  - Din og dine medrejsendes sundhed kan afhænge af, om du har gjort dig bekendt med sikkerhedsforskrifterne og kan reagere tilsvarende i kritiske situationer.
- Læs også de separate vejledninger til specialudstyr og indbyggede apparater samt til tilbehøret.
- Læs de vedlagte særgodkendelser og de dermed forbundne forpligtelser, hvis din ***ADRIA-Caravan*** indeholder specialudstyr.

1.2 Henvisninger til denne driftsvejledning

- Vi beder om forståelse for, at der tages forbehold for ændring med hensyn til teknik, form og udstyr. Vores campingvogne videreudvikles hele tiden. Af denne grund kan der ikke afledes krav over for ***ADRIA*** ud fra indholdet i denne betjeningsvejledning. Udstyr, der er kendt og indført indtil trykning, er beskrevet. Denne driftsvejledning er kun gyldig, for så vidt campingvognen svarer til udstyrsniveauet, der er beskrevet i den.
- Udstyret (standardudstyr, specialudstyr og tilbehør) til modellerne af campingvognen afviger fra hinanden. I denne driftsvejledning beskrives standardudstyret. Derudover findes der i denne driftsvejledning beskrivelser af specialudstyr og tilbehør, for så vidt de skal forklares. Læs også producenternes vedlagte, separate vejledninger til specialudstyret og tilbehøret.
- Kopiering, mangfoldiggørelse og oversættelse er ikke tilladt uden udtrykkelig tilladelse fra ***ADRIA***, heller ikke i uddrag. Med forbehold for trykfejl og fejltagelser.
- ***ADRIA*** påtager sig intet ansvar for skader, der opstår på køretøjet på grund af manglende overholdelse af driftsvejledningen.

© 2012 ***ADRIA***

1.3 Anmeldelse af garanti

Ud over denne betjeningsvejledning findes der også et service- og garantihæfte i din Adria-campingvogn. Anmeld garanti i henhold til oplysningerne i service- og garantihæftet.

1.4 Garanti, vedligeholdelse og reparation

- I forbindelse med vedligeholdelses- og reparationsarbejder og ved specielle spørgsmål bedes du kontakte din ansvarlige ***ADRIA***-forhandler.
  - Medarbejderne ved dette autoriserede værksted står gerne til rådighed med råd og hjælp.
  - Kun originale dele sikrer campingvognens kvalitet, og at den er klar til brug.
  - Hvis vedligeholdelsesarbejderne ikke udføres eller ikke udføres korrekt, kan vi i henhold til vores garantibetingelser ikke opfylde vores garantiforpligtelser.
- Udfyld følgende data for din campingvogn:
  - De er især vigtige ved forespørgsler om betjening og ved bestilling af originale dele.
- Dataene for din campingvogn findes på typeskiltene.

Data for køretøjet	
Modelbetegnelse:	
Årgang:	
Køretøjets identifikationsnummer:	_ _ _ _ _ _ _ _ _ _ _ _ _ _ _ _ _
Nøglenummer karosseri:	FW _ _ _

Tabel 1 Data for køretøjet

Vi ønsker dig en grænseløs fritidsfornøjelse med din nye ***ADRIA***-campingvogn.

Ledelsen

2 Sikkerhed

2.1 Sikkerhedshenvisninger

Dette afsnit indeholder sikkerhedshenvisninger, som ubetinget skal overholdes under driften af køretøjet.

Henvisning!

Vi henviser udtrykkeligt til, at vi ikke påtager os ansvar for skader og driftsfejl, der skyldes manglende overholdelse af denne driftsvejledning.

2.1.1 Symbolforklaring

Fare!

Faretype

▲ Undgåelse af faren

Denne type sikkerhedshenvisning advarer mod en **umiddelbart truende fare**, som kan bringe personers liv og sundhed i fare. Manglende overholdelse af denne sikkerhedshenvisning kan medføre alvorlige sundhedsskader og livsfarlige eller dødelige kvæstelser.

Advarsel!

Faretype

▲ Undgåelse af faren

Denne type sikkerhedshenvisning henviser til en **mulig fare for personer**. Henvisninger, der er markeret på denne måde, skal følges nøje for at undgå at bringe personer i fare eller for at undgå alvorlige materielle skader.

Vigtigt!

Faretype

▲ Undgåelse af faren

Denne type sikkerhedshenvisning henviser til **mulige materielle skader**. Hvis henvisninger er markeret på denne måde, skal de overholdes nøje for at undgå en materiel skade.

Henvisning!

Henvisning

Informationer af denne type giver yderligere henvisninger til **tekniske krav**. Informationer, der er markeret på denne måde, gør det lettere for brugeren at omgås køretøjet.

2.2 Generelle sikkerhedshenvisninger

- Anbring alle genstande sikkert, før der køres. Luk alle klapper, døre, vinduer og luger sikkert. Opbevar væsker i tætte beholdere.
- Når du opholder dig i køretøjet, skal de mekaniske ventilationer og udluftninger og tagventiler altid holdes åbne. De må aldrig tildækkes, da der derved er fare for kvælning på grund af forøget kulmonoxid.
- Hav altid driftsvejledningerne til køretøjet og alle indbyggede aggregater (f.eks. komfur, køleskab, toilet) og ekstraudstyr (f.eks. cykelholder) inden for rækkevidde, og læs dem.
- Lad aldrig børn være i køretøjet uden opsyn.
- Vær opmærksom på køretøjets højde under kørslen.
- Luk alle vinduer, døre og tagluger sikkert, når du forlader køretøjet.
- Vær opmærksom på indgangsdørenes gennemgangshøjde.

2.3 Sikkerhedshenvisninger for kørsel i trafikken

- Køretøjet skal være godkendt af myndighederne.
- Køretøjets fører skal have et tilsvarende kørekort.
- Ved montering af tilbehør ændres målene, den totale vægt og køretøjets køreegenskaber. Disse påbygninger er delvist registreringspligtige.
- Vær opmærksom på den tilladte totale vægt og den tilladte akselbelastning, når køretøjet læsses (se Godkendelsesattest, del I).
- Fordel bagagen ensartet i køretøjet (kapitel 5.4).
- Kontrollér dæktrykket, og spænd hjulboltene, før der køres. Kontrollér efter 50 km og derefter med regelmæssige mellemrum, at hjulboltene sidder fast.
- Kontrollér bremsernes og signal- og belysningsudstyrets funktion.
- Tøm spildevandstanken.
- Luk alle døre, skabsdøre, skuffer og klapper og alle vinduer og tagluger. Lad køleskabets dørsikring gå i indgreb.
- Anbring løse udstyrsgenstande sikkert.
- Kør eller vip antenner ind.
- Sluk forteltslampen.
- Kør trinet ind.
- Luk og lås alle udvendige døre og klapper.
- Ryd sne og is af tagflader om vinteren, før der køres.
- Det er forbudt for personer og medrejsende husdyr at opholde sig i campingvognen under kørslen.
- ***ADRIA***-campingvogne er fra en teknisk synsvinkel beregnet til en tilladt maksimumhastighed på 100 km/h. Denne maksimumhastighed må ikke overskrides, selv om en højere hastighed er tilladt i rejselandet. Overhold altid hastighedsbegrænsninger, der uafhængigt heraf afviger i enkelte lande.
- Træk håndbremsen indtil den mulige yderposition, når køretøjet opstilles.
- Anvend underlægningskiler, når køretøjet opstilles på stigninger og fald.
- Lad kun et autoriseret værksted kontrollere og evt. reparere køretøjets bremseanlæg.
- Køretøjet skal læsses i kørselsretningen ved transport på et biltog eller en lastbil.

2.3.1 Kørsel med campingvognen

- Kør i overensstemmelse med dine færdigheder, vær opmærksom på vogntogets store mål og store vægt. Du har brug for en tilvænningstid.
- Kør altid langsomt gennem kurver og i en stor bue. På grund af campingvogntogets længde og dets vægt ændres kurveegenskaberne i forhold til en personbil.
- Ved indkørsler og kryds er accelerationen betydeligt lavere end ved en personbil.
- På grund af den store vægt er køretøjets bremsevej betydeligt længere end ved en personbil.
- Vær opmærksom på køretøjets store højde ved indkørsler gennem en port eller træer.
- Få altid en anden til at dirigere, når du bakker.
- På grund af køretøjets højde er der forøget følsomhed for sidevind.

2.4 Myndighedernes kontroller

2.4.1 Caravan-hovedinspektioner

En campingvogn skal som alle køretøjer kontrolleres af myndighederne med regelmæssige mellemrum. Nærmere informationer herom findes i service- og garantihæftet.

Henvisning!

Når du kører i udlandet, skal du overholde forskrifterne i det pågældende land.

2.4.2 Kontrol af gasanlægget

F-gasanlægget blev fra fabrikken kontrolleret af en sagkyndig. Hver gang der er gået 2 år, og når der er foretaget ændringer og reparationer, skal gasanlægget kontrolleres igen. Få i den forbindelse også altid foretaget en gastæthedskontrol. Ejeren er ansvarlig for at få udført kontrollen. Ved overdragelsen af køretøjet skal vedkommende henvises skriftligt til pligten til at kontrollere anlægget. Gasanlæggets korrekte tilstand bekræftes med en gaskontrolattest og bekræftes alt efter de nationale forskrifter i givet fald med en dertil hørende gaskontrolmærkat.

2.5 Sikkerhedshenvisninger for gasanlægget

Fare!

Forgiftning på grund af gas

▲ Ved gaslugt eller anden mistanke om, at der strømmer gas ud, skal følgende foranstaltninger gennemføres:

➔ Forlad fareområdet!

➔ Luk gasflaskeafspærringsventilen!

➔ Undgå antændelseskilder, åben ild og rygning!

➔ Udluft rummene!

➔ Giv campingpladsens opsynspersonale og evt. brandvæsenet besked!

Fare!

Fare for kvælning

▲ Tildæk aldrig mekaniske ventilationer i taglugerne og i gulvområdet eller tagventilerne, så en kontinuerlig luftudskiftning i køretøjet er sikret. **Vigtigt:** Snevejr om vinteren!

Advarsel!

Kvæstelser eller materielle skader

▲ Gasdrevet ekstraudstyr, der er monteret efterfølgende, skal være beregnet til et driftstryk på 30 mbar.

▲ F-gasanlægget blev fra fabrikken kontrolleret af en sagkyndig.

➔ Hver gang der er gået 2 år, og når der er foretaget ændringer og reparationer, skal gasanlægget kontrolleres igen (kapitel 2.4.2).

➔ Indbygning af udstyr og ændringer på gasanlægget må kun foretages af et autoriseret firma.

▲ Gasanlægget må først tages i drift igen af en sagkyndig efter kontrollen!

2.5.1 Gaskomfur

Fare!

Fare for kvælning

- ▲ Under anvendelse af gaskomfuret i normal drift er der akut livsfare på grund af iltmangel og den lugtfri og giftige kulmonoxid (CO), der evt. opstår!
- ▲ Sørg altid for god ventilation under anvendelse af gaskomfuret. Hold altid et vinduet, en tagluge eller dørene åbne.
- ▲ Anvend aldrig gaskomfuret som varmeapparat.

Fare!

Fare for forgiftning

- ▲ Hvis en flamme på gaskomfuret slukker, strømmer der kortvarigt uforbrændt gas ud, indtil tændsikringen aktiveres, og den danner sammen med ilten i køretøjet en eksplosiv blanding!
- ▲ Hold øje med flammerne, når du arbejder ved komfuret!
- ▲ Luk den pågældende hurtigtlukkende ventil, når arbejdet er afsluttet.

2.5.2 Gaskasse

Kontrol før hver anvendelse af gas:

- ➔ Opbevar udelukkende gasflasker i gaskassen. De skal stå lodret og være spændt fast, så de ikke kan drejes.
- ➔ Gaskassen skal være tætnet i forhold til køretøjets kabine og skal have en ventilationsåbning ved eller umiddelbart over gulvet. Denne ventilationsåbning skal have et minimumtværsnit på 100 cm^2 og må aldrig tildækkes.
- ➔ Anvend kun trykreguleringer med sikkerhedsventiler! Andre reguleringer er ikke tilladt!
- ➔ Tilslut omhyggeligt reguleringen til gasflasken manuelt. Forskruningerne på gasreguleringen har venstreskåret gevind. Anvend ikke værktøj som f.eks. nøgler eller tænger.
- ➔ Ved temperaturer under 5 ℃ skal der anvendes et af isningsanlæg til reguleringen (f.eks. udstyret Eis-Ex).
- ➔ Anvend og opbevar ikke strømførende apparater (f.eks. batterier) eller apparater, der kan være antændelseskilder, i gaskassen.
- ➔ Elektriske ledninger må kun trækkes isoleret gennem gaskassen og må ikke være forbundet med klemmer. Lad et autoriseret værksted udføre arbejdet.
- ➔ Gaskassen må ikke anvendes som magasin.
- ➔ Sørg for at sikre gaskassen mod, at uvedkommende kan få adgang til den.

2.5.3 Gasapparater generelt

Vær opmærksom på følgende ved anvendelse af gasanlægget:

- ➔ Reguleringer og forbrændingsgasføringer skal kontrolleres hvert 2. år! Kontrollen skal bekræftes på kontrolattesten i henhold til DVGW-arbejdsbladet G 607. Ejeren skal sørge for, at kontrollen udføres.
- ➔ Forbrændingsgasrøret skal være tilsluttet tæt og sikkert både ved gasvarmeovnen og ved skorstenen. Det må ikke have skader.
- ➔ Gasvarmeovnens forbrændingsgasføring skal være monteret stigende i hele dens længde og fastgjort med spændebånd. Montér evt. forbrændingsrørsstøtter.
- ➔ Fjern altid snavs og sne fra skorstenen og forbrændingsluftens tilførsler, før gasvarmeovnen tages i drift. Det forhindrer et forøget, ikke-tilladt indhold af kulmonoxid i forbrændingsgassen.
- ➔ Strålevarmere og apparater, der bruger forbrændingsluften fra køretøjets kabine, må ikke anvendes til at opvarme køretøjet!
- ➔ Ved tilkobling af gasapparater, hvor betjeningsgrebet skal trykkes ned for at tænde (f.eks. gaskomfur), skal det af sig selv altid springe tilbage til udgangspositionen med det samme, når det slippes.
- ➔ Hvis der ikke er nogen forbruger i drift under kørslen, **skal** gasflaskernes afspærringsventil være lukket.
- ➔ Hvis der ikke anvendes gasdrevne apparater, skal den pågældende hurtigtlukkende ventil lukkes.
- ➔ Hvis køretøjet ikke anvendes i længere tid, skal gasflaskeafspærringsventilen på gasflasken lukkes.
- ➔ Anvend kun gasanlægget med propan, butan eller en blanding af de to gasser. Propan kan forgasses indtil -32 ℃, butan kun indtil ca. 0 ℃.
- ➔ Gasapparater må ikke anvendes under optankning, i en garage eller på en færge.
- ➔ I udlandet skal de gældende forskrifter overholdes!

2.6 Sikkerhedshenvisninger elsystem

Vær opmærksom på følgende ved anvendelse af elsystemet:

- ➔ Indbygning af udstyr og ændringer på elsystemet må kun foretages af fagpersonale.
- ➔ Sluk alle apparater og lamper, afbryd batteriet, og afbryd 230 V-forsyningsledningen fra nettet, før der arbejdes på elsystemet.
- ➔ Udskift kun defekte sikringer, når årsagen til fejlen er kendt og udbedret. Anvend kun originale sikringer med værdierne, der er anført i den pågældende producents brugsanvisning.
- ➔ Omgå eller reparér ikke sikringer.

2.7 Brandsikring

2.7.1 Brandsikring generelt

Fare!

Brandfare

- ▲ Vedligeholdelses- og ombygningsarbejde på gasanlægget og på elsystemet må kun udføres af fagpersonale.
- ▲ Lad aldrig børn være i køretøjet uden opsyn.
- ▲ Anvend ikke bærbare koge- eller varmeapparater.
- ▲ Hold brændbare materialer bort fra koge- og varmeapparater.
- ▲ Informér om nødudgangenes placering og betjening i køretøjet.
- ▲ Hold altid flugtveje fri.
- ▲ Tøm kun askebægre i skraldespanden, når asken er kølet af.

Henvisning!

Tag en pulverslukker (specialudstyr) med en påfyldning på mindst 1 kg fyld med i køretøjet.

- ➔ Anbring brandslukkeren, så der er nem adgang til den.
- ➔ Læs brugsanvisningen omhyggeligt, og tag med den, så den altid står til rådighed.
- ➔ Lad fagpersonale kontrollere brandslukkeren regelmæssigt, vær opmærksom på kontrolmærkaten.

2.7.2 Reaktioner i tilfælde af brand

Sådan reagerer du rigtigt:

- ➔ Evakuér alle passagerer i køretøjet.
- ➔ Luk gasflaskeafspærringsventilen.
- ➔ Sluk strømforsyningen, afbryd køretøjet fra nettet.
- ➔ Ring til brandvæsenet, slå alarm.
- ➔ Bekæmp om muligt branden.

2.8 Sikkerhedshenvisninger tag

Advarsel!

Fare for kvæstelser og beskadigelse af køretøjets tag

- ▲ Køretøjets tag er ikke beregnet til stående personers vægt.
- ▲ Der kan ikke gås på køretøjets tag.
- ▲ Fjern sne og is fra taget og taglugerne.
  - ➔ Anvend en stige, som du læner op ad tagkanten.

2.9 Sikkerhedshenvisninger holdersystemer bagpå (specialudstyr)

Advarsel!

Fare for kvæstelser og beskadigelse af køretøjet

- ▲ Overhold de lovmæssige forskrifter ved montering af en holder bagpå.
- ▲ Hvis køretøjets belysning bagpå tildækkes, skal der placeres et andet belysningsarmatur.
- ▲ Undlad at overskride det tilladte bærekapacitet for holderen bagpå.
- ▲ Læsset må ikke rage mere end 40 cm ud i siderne. Lad ikke genstande med skarpe kanter og spidser rage ud.
- ▲ Læsset skal anbringes, så det er sikkert i trafikken, og især sikres mod at falde af.
- ▲ Med en holder bagpå ændres køretøjets lastfordeing og dets køre- og bremseegenskaber.

Henvisning!

Monteringen af en holder bagpå må kun udføres af et autoriseret værksted. Din ***ADRIA***-forhandler rådgiver dig gerne.

2.10 Miljøhenvisninger

Vær altid opmærksom på følgende for at beskytte miljøet:

- ➔ Stands altid køretøjets motor, når det er standset. Driftstemperaturen opnås hurtigst under kørslen.
- ➔ Bortskaf **aldrig** nogen type spildevand og affald i den fri natur.
- ➔ Tøm kun spildevand og toilet på bortskaffelsesstationer, der beregnet hertil. Der findes bortskaffelsesstationer på campingpladser. Spørg om informationer i byer og kommuner.
- ➔ Anvend miljøvenlige kemitilsætningsmidler til toilettet.
- ➔ Sortér husholdningsaffald, og bortskaf det i tilsvarende bortskaffelsesstationer.
- ➔ Opsøg altid campingpladser ved længere ophold i byer og kommuner. Indhent informationer om parkerings- og campingpladser rettidigt, før rejsen påbegyndes.
- ➔ Opsaml altid spildolie, smøremidler og rengøringsmidler i egnede beholdere, og bortskaf dem korrekt.

3 Beskrivelse og udstyr

3.1 Vedrørende denne driftsvejledning

På grafikkerne til forklaring af udstyret betyder „sorte pile“ altid at slukke eller lukke udstyrsdelen og "hvide pile" at tænde eller åbne den.

3.2 Karosseri

Køretøjets karosseri er udført som "sandwich-konstruktion“. Denne „sandwich“ består af 3 lag med en total tykkelse på indtil 40 mm:

- Udvendigt lag: Polyester (GfK) eller aluminium
- Isolering: Styropor
- Indvendig væg: Træpaneler

De 3 lag klæbes sammen med et specialklæbemiddel, der trænger ind i styroporen og sikrer, at lagene forbindes. Denne opbygning af lagene giver en optimal varmeisolering af køretøjet.

For at forbedre trafiksikkerheden er der i det øverste område bagpå placeret en 3. bremselygte.

3.3 Gaskasse

Den aflåselige gaskasse er tætnet og isoleret i forhold til kabinen (kapitel 11.2).

3.4 Indvendig indretning

Alle møbler er udfærdiget af materialer af høj kvalitet og fastgjort sikkert. I opholdsområdet og i køkkendelen er der tilstrækkelige magasiner.

Møbeloverfladerne er nemme at pleje med almindelige rengøringsmidler (kapitel 19.2).

Afhængigt af modellen findes der i hvert køretøj fast indbyggede senge og/eller siddegrupper, der kan ombygges til sovepladser med få greb. (Kapitel 9).

3.5 Køkken

Køkkendelen består af komfur, bageovn (specialudstyr), mikrobølgeovn (specialudstyr), køkkenvask og et køle- og fryseskab (kapitel 14).

Der er integreret tilstrækkelige fralægningsflader og magasiner.

Som specialudstyr findes der over køkkendelen en emhætte med eller uden belysning.

3.6 Brusekabine

Hvert køretøj indeholder en vådcelle (kapitel 8.10) med vask, toilet (kapitel 16) og afhængigt af grundridset også et brusebad. Når der tages bad, skal folde- eller drejedøren eller forhænget ubetinget lukkes (kapitel 8.10).

3.7 Varmeovn

Køretøjet er - delvist som specialudstyr - udstyret med en varmeovn med varmluftsblæser eller en varmtvandsopvarmning (kapitel 13).

3.8 Vand og spildevand

Køretøjet er udstyret med en vandtank og evt. som specialudstyr med en spildevandstank (kapitel 12).

4 Idrifttagning

4.1 Registrering af køretøjet

Før der køres første gang, skal køretøjet være registreret i overensstemmelse med de nationale bestemmelser og udstyret med et registreringsnummer. Køretøjer må kun anvendes i trafikken med en gyldig forsikring. Der foreligger en EF-typegodkendelse for køretøjet.

4.2 Første idrifttagning

Advarsel!

Overhold ubetinget sikkerhedshenvisninger

- ▲ Læs sikkerhedsforskrifterne (kapitel 2.1) omhyggeligt, før køretøjet tages i drift, og overhold dem.
- ▲ Forsikring og garantikrav over for producenten bortfalder, hvis sikkerhedsforskrifterne ikke overholdes.

Advarsel!

Fare for ulykker

- ▲ Spænd hjulmøtrikkerne efter de første 50 km, og kontrollér derefter regelmæssigt, at hjulmøtrikkerne sidder korrekt.
- ▲ Kontrollér dæktrykket før hver kørsel.

Overhold følgende ved den første idrifttagning:

- ➔ Lær dit køretøj at kende før den første kørsel.
- ➔ Væn dig til køretøjets køreegenskaber og mål på en kort weekendudflugt.
- ➔ Kør i starten langsomt og forsigtigt.

5 Inden kørslen

5.1 Hjulløbsindsats

Advarsel!

Fare for kvæstelser pga. dele, der flyver omkring

▲ Inden du kører med campingvognen, skal hjulløbsindsatserne fjernes og opbevares sikkert.

5.2 Tilkobling af campingvognen

Advarsel!

Fare for kvæstelser ved tilkobling og rangering

▲ Ved rangering for at tilkoble må der **aldrig** befinde sig personer mellem trækkøretøjet og campingvognen.

Vigtigt!

Fare for beskadigelse af anhængerkoblingen

▲ Til- og frakobl ikke med påløbet påløbsbremse.

▲ Overhold trækkøretøjets maks. tilladte støttebelastning og maks. tilladte bagakselbelastning. De tilladte belastningsværdier findes i trækkøretøjets og campingvognens indregistreringsattest. De må ikke overskrides.

▲ Ved anhængerkoblinger med stabiliseringshåndtag må dette ikke anvendes som rangeringshjælp.

▲ Smør ikke friktionsbelægningen. Smurte friktionsbelægninger kan ikke længere frembringe slingredæmpningen. Denne slingredæmpning er kun sikret, når koblingshovedet på trækkøretøjet holdes frit for fedt og andre rester.

➔ Smør ikke kugleholderen på sikkerhedskoblingen AKS.

➔ Smør ikke kuglen på anhængerkoblingen.

➔ Sørg for, at der ikke kan komme olie eller fedt på friktionsbelægningerne, når sikkerhedskoblingens bevægelige dele smøres.

➔ Tilkobl campingvognen. Kuglen og kugleholderen skal gribe ind i hinanden og må ikke kun ligge løst på hinanden. Kuglen skal være helt inde i kugleholderen.

➔ Sæt sikkerhedsbremsen omkring anhængeranordningens kuglehoved med kablet eller ind i trækkøretøjets fastgørelsesøje ved aftagelige anhængeranordninger. Overhold ubetinget kablets længde: Hvis kablet er for langt, må det ikke slæbe på jorden og udløse bremsefunktionen. Hvis kablet er for kort, må bremsefunktionen ikke udløses ved kørsel i kurver.

➔ Kør trækstangsstøttehjulet helt ind, og spænd det fast så højt oppe i holderen som muligt. Løberullen skal være justeret parallelt med kørselsretningen og i retning af køretøjets karosseri.

➔ Sæt stikket til lys- og strømforsyningen i trækkøretøjets stikdåse. Sørg for, at stikket går korrekt i indgreb.

➔ Kablet til lys- og strømforsyningen skal forløbe i en løs løkke over trækstangen. Sørg for, at kablet ikke slæber på jorden og ikke udsættes for træk.

➔ Kontrollér, at anhængeranordningens kugle er sat helt ind i anhængerkoblingen. Den grønne sikkerhedsindikator skal være synlig.

➔ Kontrollér, om alle støtteben er kørt ind.

➔ Kontrollér campingvognens lysanlæg, når trækkøretøjet er tilkoblet.

5.2.1 Anhængerkoblinger

Advarsel!

Fare for at skride ud

▲ Kontrollér før tilkoblingen, at anhængeranordningens kugle på trækkøretøjet er fri for olie og fedt.

▲ Fjern tilsmudsninger før tilkoblingen.

5.2.1.1 Anhængerkobling AK 150 V/160/200 V/251 S/300

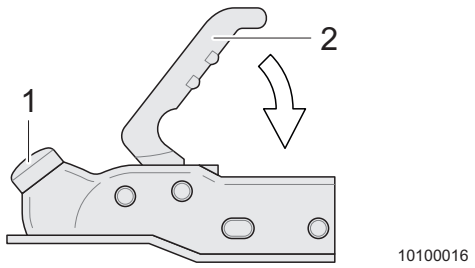

Billede 1 Anhængerkobling AK 300 og AK 160

1 Sikkerhedsindikator
2 Koblingshåndtag

Koblingsmekanismen har en "åben stilling", dvs. anhængerkoblingen forbliver åbnet, indtil anhængeranordningens kugle er kørt helt ind i anhængerkoblingen.

Tilkobling af køretøjet:

➔ Kontrollér, om anhængerkoblingen er åbnet.

➔ Sæt den åbnede anhængerkobling (Billede 1) på trækkøretøjets anhængerkugle, indtil den går automatisk i indgreb, så det kan høres.

➔ Tryk ned med hånden for at understøtte koblingshåndtaget (Billede 1/2).

➔ Kontrollér, om sikkerhedsindikatoren (grøn cylinder, (Billede 1/1)) kan ses.

Yderligere henvisninger findes i den separate vejledning fra producenten.

5.2.1.2 Anhængerkobling AKS 1300

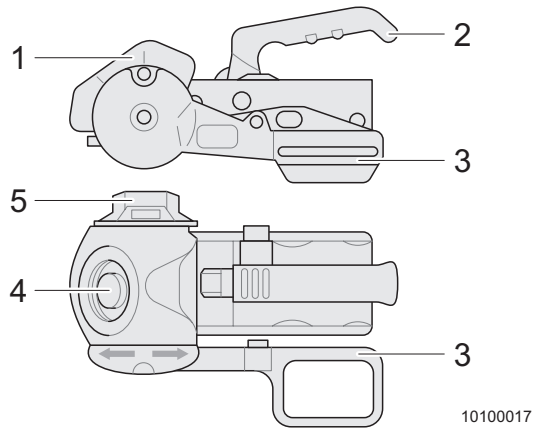

Billede 2 Anhængerkobling AKS 1300

1	Markering "låst"
2	Koblingshåndtag
3	Stabiliseringshåndtag
4	Sikkerhedsindikator
5	Håndhjul

Tilkobling af køretøjet:

- ➔ Placér stabiliseringshåndtaget, der er anbragt på siden (Billede 2/3), i den øverste stilling.
- ➔ Drej håndhjulet (Billede 2/5) mod uret indtil anslag, og åbn det helt.
- ➔ Træk koblingshåndtaget (Billede 2/2) lodret op.
- ➔ Sæt den åbnede anhængerkobling på anhængerkuglen, indtil det kan høres, at koblingshåndtaget går i indgreb. Koblingshåndtaget kører automatisk tilbage til udgangsstillingen.
- ➔ Tryk ned med hånden for at understøtte koblingshåndtaget (Billede 2/2).
- ➔ Kontrollér, om sikkerhedsindikatoren (grønt punkt)(Billede 2/4) kan ses.
- ➔ Drej håndhjulet med uret, indtil indtil det kan høres og mærkes, at momentbegrænsningen glider igennem.
- ➔ Tryk stabiliseringshåndtaget til den nederste stilling. Markeringen på stabiliseringshåndtaget skal ligger direkte under markeringen „låst“ (Billede 2/1) på stabiliseringshuset.

Yderligere henvisninger findes i den separate vejledning fra producenten.

5.2.1.3 Anhængerkobling AKS 3004

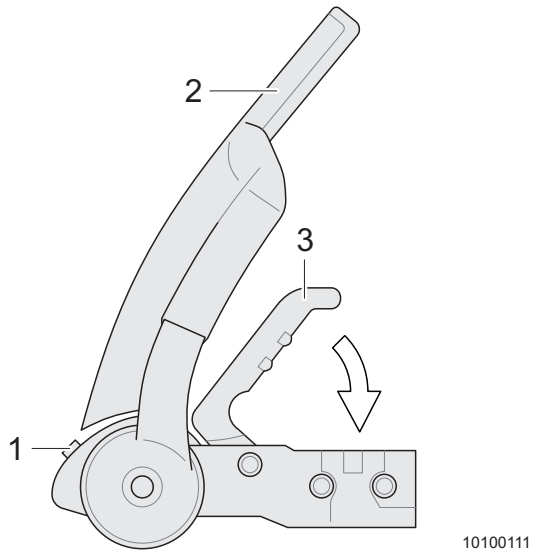

Billede 3 Anhængerkobling AKS 3004

1 Sikkerhedsindikator
2 Stabiliseringshåndtag
3 Koblingshåndtag

Tilkobling af køretøjet:

➔ Placér stabiliseringshåndtaget (Billede 3/2) i den øverste stilling.

➔ Træk koblingshåndtaget (Billede 3/3) op, og åbn koblingen.

➔ Sæt den åbnede anhængerkobling på anhængerkuglen, indtil det kan høres, at koblingshåndtaget går i indgreb. Koblingshåndtaget kører automatisk tilbage til udgangsstillingen.

➔ Tryk ned med hånden for at understøtte koblingshåndtaget (Billede 3/3).

➔ Kontrollér, om sikkerhedsindikatoren (grøn cylinder, (Billede 3/1)) kan ses.

➔ Tryk stabiliseringshåndtaget (Billede 3/2) til den nederste stilling.

Yderligere henvisninger findes i den separate vejledning fra producenten.

5.2.2 Anhængerkobling BPW WS 3000 D

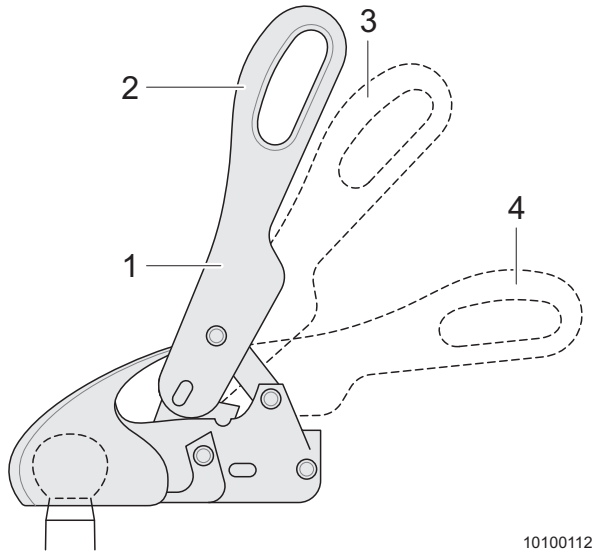

Billede 4 Anhængerkobling BPW WS 3000 D

1 Stabiliseringshåndtag
2 Frakoblingsstilling
3 Tilkoblingsstilling
4 Stabiliseringsanordning aktiveret

Tilkobling af køretøjet:

➔ Placér stabiliseringshåndtaget (Billede 4/1) i Frakoblingsstillingen (Billede 4/2).

➔ Sæt den åbnede anhængerkobling på anhængerkuglen og tryk den evt. ned med hånden, indtil du kan høre, at koblingsgrebet går i hak. Stabiliseringsgrebet kører ca. 10° nedad i tilkoblingsstilling (Billede 4/3).

➔ For at aktivere stabiliseringsanordningen trykkes stabiliseringsgrebet (Billede 4/1) indtil anslaget ned i den nederste, vandrette position (Billede 4/4).

➔ Kontrollér, at anhængerkuglen i tilkoblet stand er kørt fuldstændigt ind og ikke er synlig.

Yderligere henvisninger findes i den separate vejledning fra producenten.

5.3 Frakobling af campingvognen

Advarsel!

Fare for kvæstelser ved frakobling

▲ Træk altid håndbremsen, før der frakobles.

▲ Sørg for at sikre køretøjet mod at rulle væk, før der frakobles.

Frakobling af køretøjet:

➔ Træk campingvognens parkeringsbremse.

➔ Sørg for at sikre køretøjet mod at rulle væk med underlagskiler under hjulene.

➔ Træk stikket til lys- og strømforsyningen ud af trækkøretøjets stikdåse, og læg det sikkert til side.

➔ Løsn sikkerhedsbremsens kabel fra trækkøretøjets anhængeranordning.

➔ Kør trækstangsstøttehjulet ned. Hjulet skal stå fast på jorden.

➔ Åbn evt. stabiliseringsanordningens stabiliseringshåndtag.

➔ Stræk påløbsanordningen, kør evt. trækkøretøjet lidt frem, indtil bælgen over påløbsanordningen ikke længere er trykket sammen.

➔ Løsn anhængerkoblingen på håndtaget. Løft koblingen af anhængeranordningens kugle med understøttelse fra trækstangsstøttehjulet, indtil kuglen ligger helt frit.

➔ Kør trækkøretøjet væk.

5.4 Læsning af køretøjet

Advarsel!

Fare for kvæstelser og alvorlige skader på køretøjet

▲ Hvis et dæk punkterer, kan køretøjet komme ud af kontrol.

▲ Overskrid ikke køretøjets tilladte totale vægt.

▲ Kontrollér regelmæssigt dæktrykket (kapitel 22.1). Et for lavt dæktryk kan medføre, at et dæk punkterer.

Advarsel!

Fare ved overlæsning

▲ Den tilladte totale vægt, der står i indregistreringspapirerne, må ikke overskrides. Overlæsning af køretøjet kan medføre, at et dæk punkterer.

▲ Garantikravet over for producenten og forsikringen bortfalder.

Følgende skal overholdes, når køretøjet læsses:

- Egenvægt = vægt i køreklar tilstand i henhold til EN 1646-2 (kapitel 22.2)
- Ekstraudstyr fra fabrikken og optioner forøger egenvægten og reducerer nyttelasten.
- Beregn den maksimale nyttelast i henhold til godkendelsesattesten del I og listen i kapitel "Tekniske data" (fra kapitel 22.2).
- Nyttelastens vægt henviser til bagagen.
- I standardudstyret må der ikke læsses på taget og området bagpå udefra.
  - Overskrid under ingen omstændigheder en højde på 4 m og en bredde på 2,55 m med ekstra påbygninger.
  - Last på taget og bagpå skal anbringes og sikres, så den ikke kan skride, kan modstå vindmodstanden og er aerodynamisk. Anvend ikke gummiekspandere!
- For ikke at bringe andre trafikanter i fare må genstande ikke rage ud over køretøjets omrids til siden og bagved.
  - Overlæs ikke køretøjet. Vægtoplysningerne og -tabellerne findes i kapitel 22.2 og i godkendelsesattesten, del I.
- Sørg for den rigtige akselbelastningsfordeling. Vejbeliggenhed og dækslitage påvirkes direkte af akselbelastningen. Overhold de maks. akselbelastninger (se godkendelsesattest, del I).
- Læs køretøjet ensartet til højre og venstre. Køreegenskaberne forringes ved en uensartet læsning.
- Opbevar så vidt muligt altid tunge genstande (f.eks. konserves, bestik, service) i lavere liggende magasiner, og sørg for at sikre dem, så de ikke kan skride.
- Opbevar lette genstande som f.eks. tøj i højere liggende magasiner eller i siddemagasinerne.
- Opbevar altid væsker i tætte beholdere i lavere liggende magasiner.
- Læs kun maks. 2 cykler (maks. 50 kg) på cykelholderen (specialudstyr).

Henvisning!

Vej det fuldstændigt læssede køretøj på en offentlig vægt, før der køres.

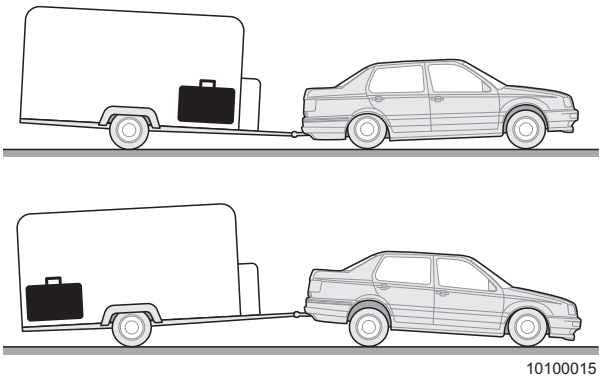

Billede 5 Campingvogn læsset forkert

CAMPINGVOGN LÆSSET FORKERT!

- Kraftige udsving for campingvognen.

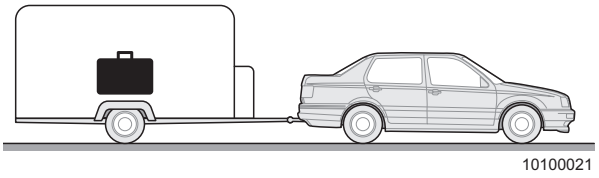

Billede 6 Campingvogn læsset rigtigt

CAMPINGVOGN LÆSSET RIGTIGT!

- Anbring så vidt muligt genstande over akslen.
- Anbring tunge genstande forneden.
- Anbring lette genstande foroven.

Henvisning!

Vær opmærksom på følgende ved montering af holdere bagpå:

- Korrekt fastgørelse og sikring af læsset
- Køretøjets og akslens(-ernes) tilladte bæreevne
- Ændringen af køretøjets køre- og bremseegenskaber
- Den ændrede totale længe

5.5 Ekstra sidespejle

Advarsel!

Fare for ulykker

▲ Kør aldrig uden tilstrækkeligt udsyn bagud. Anvend ekstra sidespejle!

▲ Kontrollér før hver kørsel, at de ekstra sidespejle er indstillet korrekt.

Henvisning!

Vær opmærksom på, at ekstra spejle skal opfylde EF-direktiverne og være EF-typegodkendt.

Ved kørsel med anhænger skal trækkøretøjet være udstyret med to sidespejle. Sidespejlene skal sikre et tilstrækkeligt udsyn ved siden af og bagved anhængeren.

Anvend sidespejle med tilstrækkelig fastgørelse, så synsfeltet ikke vibrerer for kraftigt.

5.6 Dæk

Advarsel!

Fare for kvæstelser og alvorlige skader på køretøjet

▲ Hvis et dæk punkterer, kan køretøjet komme ud af kontrol.

➔ Kontrollér regelmæssigt dæktrykket (se Tabel 26 i kapitel 22).

➔ Kontrollér regelmæssigt dæk for skader.

➔ Overhold den mindste profildybde. Vær i den forbindelse opmærksom på forskrifterne i det pågældende land.

- Kontrollér regelmæssigt dæktrykket med kolde dæk, og korrigér det evt. Glem ikke reservehjulet (specialudstyr).
  - Hvis trykket er for lavt, opvarmes dækket kraftigt. Det kan ved høj hastighed medføre, at dækket punkterer.
- Kontrollér regelmæssigt for ensartet slid og skader (f.eks. fremmedlegemer, der er trængt ind, stik, snit, revner og buler i sidevæggen). Lad altid en fagmand reparere skader.
- Kontrollér regelmæssigt profildybden.
  - Hvis profildybden er for lav, forøges faren for aquaplaning.
  - Overhold den mindste profildybde. Overhold forskrifterne i det pågældende rejseland. Vi anbefaler udskiftning fra en profildybde på 4 mm.
- Anvend altid dæk af samme type, samme fabrikat og samme udførelse (sommer- eller vinterdæk). Vær opmærksom på reservehjulet (se Tabel 26 i kapitel 22).
- Kontrollér regelmæssigt, at hjulmøtrikker eller -bolte sidder fast.
- Undgå "affladninger" på dækkene ved længere henstilling af køretøjet.
  - Aflast hjulene ved at opklodse køretøjet.
  - Flyt køretøjet hver 4. uge, så hjulenes stilling ændres, og dækkene altid belastes på et andet sted.
  - Forøg dæktrykket med 0,3 bar i forhold til det foreskrevne dæktryk.

- Kør kun langsomt over kantsten og så vidt muligt i en stump vinkel. Undgå at køre over stejle kantsten og kantsten med skarpe kanter.
  - Hvis der stødes voldsomt mod kantsten eller genstand med skarpe kanter som f.eks. sten, eller hvis der stødes imod med for spids vinkel, kan det medføre dækskader.
- Kør langsomt over højtliggende kloakdæksler.
- Skjulte dækskader udbedres ikke ved at korrigere dæktrykket.
- Anvend ikke brugte dæk.
  - Dæk ældes, selv om de ikke er blevet kørt eller kun kørt lidt.
  - Det anbefales at udskifte køretøjets dæk, inkl. reservehjul, ved en alder på 6 år. Hvis den mindste profildybde nås, skal de udskiftes tilsvarende tidligere.

5.7 Elektrisk belysning

Kontrollér, at alle belysningsanordninger indvendigt og udvendigt på køretøjet fungerer, og udskift defekte lyskilder, før der køres.

Find ud af, hvordan lyskilderne udskiftes, før der køres (kapitel 21).

5.8 Reservenøgle

For at anskaffe en reservenøgle er følgende oplysninger nødvendige:

Nøgle til	Nødvendige oplysninger	Kan bestilles hos
Karosseri (døre og klapper)	• Køretøjets identifikationsnummer • Godkendelsesattest, del II • Nøglenummer	Adria-servicested

Tabel 2 Reservenøgle

5.9 Generelt tjek, før der køres

Advarsel!

Fare for kvæstelser pga. dele, der flyver omkring

▲ Inden du kører med campingvognen, skal hjulløbsindsatserne fjernes og opbevares sikkert.

Advarsel!

Fare og skader på grund læs, der ikke er fastgjort

▲ Kontrollér efter et par kilometers kørsel, om bagagen i køretøjet er anbragt, så den ikke skrider.

Gennemgå tjeklisterne (kapitel 23), før der køres.

6 Under kørslen

Vigtigt!

Fare for kvæstelser og beskadigelser af køretøjet

▲ Vær opmærksom på køretøjets mål ved rangeringsmanøvrer, ved gennemkørsler, broer, tunneller og ved overhængende grene.

▲ Køretøjets mål, se indregistreringspapirerne.

▲ Tilbygninger og påbygninger ændrer vægten og målene.

▲ ***ADRIA***-campingvogne er fra en teknisk synsvinkel beregnet til en tilladt maksimumhastighed på 100 km/h. Denne maksimumhastighed må ikke overskrides, selv om en højere hastighed er tilladt i rejselandet. Overhold altid hastighedsbegrænsninger, der uafhængigt heraf afviger i enkelte lande.

Henvisning!

- Det er forbudt for personer og medrejsende husdyr at opholde sig i campingvognen under kørslen.

Overhold følgende under kørslen:

➔ Kontrollér bremseanlæggets funktion og bremseegenskaberne (kørselsretning, påløbsbremsens funktion osv.) ved at træde på bremsen ved lav hastighed, før der køres.

➔ Tilpas køremåden til køretøjets størrelse, kør hensynsfuldt og forudseende.

➔ Kør langsomt på dårlige veje.

➔ Kør lige så hurtigt ned ad bjerge som op ad bjerge.

➔ Skift rettidigt til det næste gear.

➔ Undgå hård opbremsning.

➔ Undgå at styre i ryk, campingvognstoget kan derved begynde at slingre.

➔ Når der køres over broer, skal der regnes med sidevind. På grund af køretøjets størrelse og højde er en campingvogn mere følsom over for sidevind end en personbil.

➔ Når lastvognstog overhales, kan campingvognstoget komme ind i et luftsug. En let modstyring ophæver denne virkning.

➔ Undervurdér ikke campingvognstogets længe.

➔ Tag højde for campingvogntogets store kurveradius, når der drejes ind på en vej, og når der køres i kurver.

➔ Et campingvognstogs bremsevej er betydeligt længere end ved en personbil. Forøg sikkerhedsafstanden i overensstemmelse hermed.

➔ Lad en anden dirigere, når du bakker, da sidespejlene kan vise afstande forvrænget forskelligt.

➔ Sluk alle "åbne ildsteder" (også køleskab eller varmeovn), der anvendes med gas.

7 Efter kørslen

7.1 Krav til en opstillingsplads

Opstillingspladsen skal have en fast, plan undergrund.

7.2 Opstilling af campingvognen

En anden person er nyttig til følgende arbejder.

Justering af køretøjet:

- ➔ Bring campingvognen i vater på tværs af kørselsretningen. Hvis det ikke er muligt, skal du anvende opkørselskiler under de pågældende hjul eller flytte campingvognen, indtil der er fundet et vandret sted, hvis der er tilstrækkelig plads til rådighed.
- ➔ Bring campingvognen i vater ved at indstille trækstangsstøttehjulet i kørselsretningen.
- ➔ Træk håndbremsen.
- ➔ Sørg for at sikre campingvognen mod at rulle væk med kiler.
- ➔ Kør altid alle støtteben på køretøjet ud for at forhindre, at campingvognen gynger. Håndsvingene findes i det udvendige magasin.

7.2.1 Støtteben

Advarsel!

Beskadigelse af køretøjet

- ▲ Drej støtterne helt op, før der køres. Hvis der køres, kan chassiset eller køretøjets bund blive beskadiget af udkørte støtter.
- ▲ På grund støtteben, der rives af, kan andre trafikanter bringes i fare.

Vigtigt!

Beskadigelse af køretøjets chassis

- ▲ Anvend ikke støttebenene til at løfte køretøjet. Herved kan chassis og karosseri blive vredet.

For at køretøjet ikke begynder at gynge unødigt på opstillingspladsen, anbefales det at køre alle støtteben på køretøjet ud.

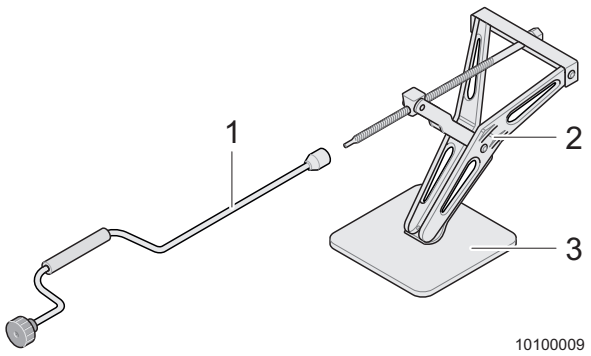

Billede 7 Støtteben

1	Håndsving
2	Støtteben
3	Underlag

Udkøring af støtteben:

➔ Sæt håndsvinget (Billede 7/1) på støttebenet (Billede 7/2).

➔ Drej håndsvinget mod uret for at køre støtterne ud.

Henvisning!

- Læg et fast underlag (Billede 7/3) under støttebenene (Billede 7/2), hvis dit køretøj står på blød undergrund som f.eks. græs eller sand. Det forhindrer, at de synker ned i undergrunden, og gør det lettere at dreje støtterne op, før den næste kørsel påbegyndes.

7.2.2 Eltilslutning

Hvis der findes en 230 V-forsyning på opstillingspladsen, kan de elektriske apparater tilsluttes til denne spændingsforsyning (kapitel 10.1.1).

Vær opmærksom på spændingsforsyningens sikring.

Hvis der ikke findes en 230 V-forsyning, kan enkelte apparater tilsluttes til trækkøretøjets 12-V-forsyning. 12-V-forsyningen fungerer kun, hvis trækkøretøjet er tilsluttet og trækkøretøjets tænding er tændt.

Nogle køretøjer er udstyret med deres eget batteri i opholdsrummet (specialudstyr). I disse køretøjer kan elektriske forbrugere også anvendes uden tilslutningen til et trækkøretøj.

7.2.3 Trin

Advarsel!

Fare for kvæstelser

▲ Stil kun trinet på sikker undergrund.

▲ Træd ikke på kanten af trinet.

▲ Fastgør trinet på jorden.

➔ Opstil trinet foran køretøjets indgangsdør.

7.3 Elektrisk indgangstrin (specialudstyr)

Nogle køretøjer er udstyret med et elektrisk indgangstrin.

Advarsel!

Fare for ulykker

- ▲ Maks. belastning af indgangstrinet: 200 kg.
- ▲ Belast kun trinnet i fuldstændigt udkørt tilstand.
- ▲ Kontrollér, før der køres, at indgangstrinet er kørt helt ind.
- ▲ Kør kun indgangstrinet ind og ud, når det er uden belastning.
- ▲ Hold mennesker og husdyr væk fra trinet, når det drejes ud og ind.
- ▲ Kun voksne må betjene indgangstrinet.
- ▲ Forlad aldrig køretøjet uden udkørt trin.
- ▲ Spring ikke op på trinet.
- ▲ Der må kun opholde sig en person på trinet.
- ▲ Kontrollér pladsen, der står til rådighed, før indgangstrinet køres ind eller ud.
- ▲ Sørg for, at det udkørte trin ikke udgør en forhindring eller fare for tredjeperson.
- ▲ Rengør trinet for sne og is ved ugunstige vejrforhold.
- ▲ Rengør regelmæssigt trinet grundigt for at sikre fejlfri funktion.

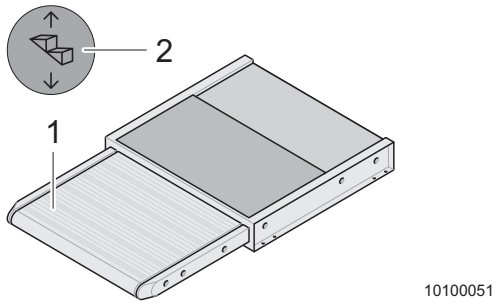

Billede 8 Elektrisk indgangstrin

1 Indgangstrin
2 Kontakt

Ind- og udkøring af elektrisk indgangstrin:

Kontakten (Billede 8/2) til at køre ind og ud befinder sig i indgangsområdet ved siden af yderdøren.

➔ Tryk kort på kontakten (Billede 8/2) i det nederste område, indtil indgangstrinet (Billede 8/1) er kørt ud.

➔ Tryk kort på kontakten (Billede 8/2) i det øverste område, indtil indgangstrinet (Billede 8/1) er kørt ind.

7.4 Spildevandstank, mobil (specialudstyr)

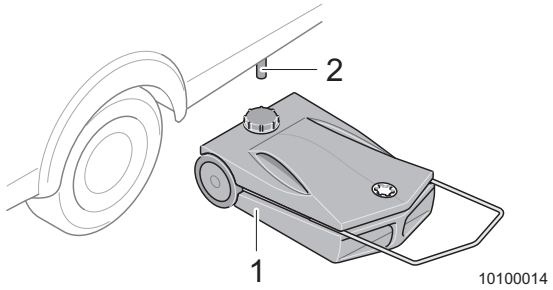

Billede 9 Spildevandstank, mobil

1 Spildevandstank
2 Afløbsrør

Opbevar spildevandstanken (Billede 9/1) i campingvognens gaskasse under kørslen.

Afløbsrøret (Billede 9/2) befinder sig til venstre i kørselsretningen på køretøjets bund.

Vær opmærksom på følgende, før vandanlægget anvendes:

➔ Åbn spildevandstankens dæksel, og opbevar det sikkert.

➔ Stil spildevandstanken (Billede 9/1) under afløbsrøret (Billede 9/2), så der ikke løber vand ud uden for spildevandstanken.

➔ Kontrollér spildevandstankens påfyldningsniveau, og tøm spildevandstanken rettidigt i et tilladt afløb.

8 Bo i campingvognen

8.1 Indgangsdør

8.1.1 Åbning/lukning af dør udefra

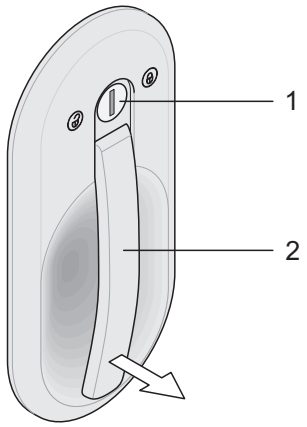

Billede 10 Åbning/lukning af indgangsdør udefra

1 Dørlås
2 Dørhåndtag

Åbning af dør:

➔ Sæt nøglen i dørlåsen (Billede 10/1), og den i retning af symbolet "åbnet lås" indtil anslag.

➔ Nøglen springer tilbage til udgangsstillingen, når den slippes.

➔ Træk nøglen ud.

➔ Træk i dørhåndtaget (Billede 10/2) for at åbne døren.

Lukning af døren:

➔ Luk døren, indtil dørlåsen er låst.

➔ Sæt nøglen i dørlåsen (Billede 10/1).

➔ Drej i den modsatte retning indtil anslag. Tryk evt. døren let ind i tætningen.

Nøglen springer tilbage til udgangsstillingen, når den slippes.

➔ Træk nøglen ud.

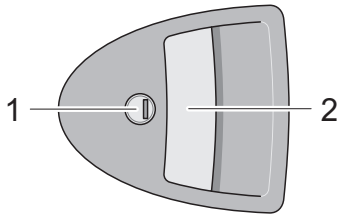

Billede 11 Åbning/lukning af indgangsdør udefra

1 Dørlås
2 Dørhåndtag

Åbning af dør:

➔ Sæt nøglen i dørlåsen (Billede 11/1), og den i retning af dørens hængselsside indtil anslag.

Nøglen springer tilbage til udgangsstillingen, når den slippes.

➔ Træk nøglen ud.

➔ Træk i dørhåndtaget (Billede 11/2) for at åbne døren.

Lukning af døren:

➔ Luk døren, indtil dørlåsen er låst.

➔ Sæt nøglen i dørlåsen (Billede 11/1).

➔ Drej i den modsatte retning indtil anslag. Tryk evt. døren let ind i tætningen.
Nøglen springer tilbage til udgangsstillingen, når den slippes.

➔ Træk nøglen ud.

8.1.2 Åbning/lukning af dør indefra

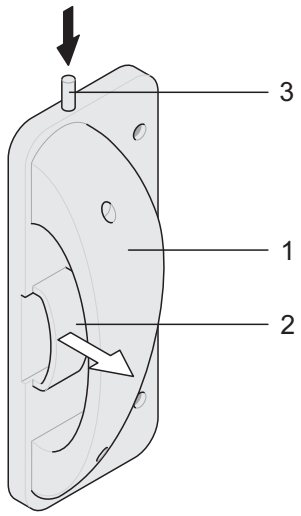

Billede 12 Åbning/lukning af indgangsdør indefra

1 Dørhåndtag
2 Døråbner
3 Låseknap

Åbning/lukning af døren:

➔ Træk i døråbneren (Billede 12/2), og åbn døren.

➔ Når den slippes, springer døråbneren (Billede 12/2) tilbage til udgangsstillingen.

➔ Træk i dørhåndtaget (Billede 12/1) for at lukke døren.

Låsning af døren:

➔ Øverst på dørhåndtaget (Billede 12/1) findes låseknappen (Billede 12/3).

➔ Tryk låseknappen (Billede 12/3) ned i dørhåndtaget (Billede 12/1) for at låse den.

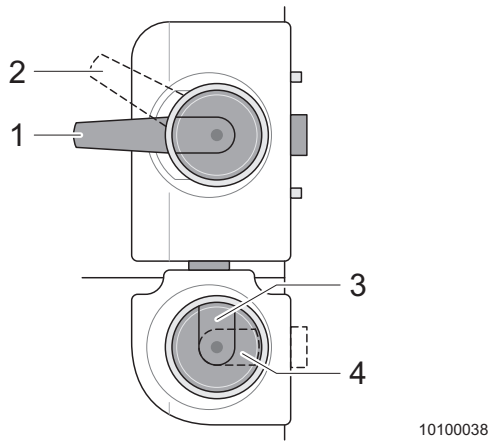

Billede 13 Åbning/lukning af indgangsdør indefra

1 Dørhåndtag (dør ulåst)
2 Dørhåndtag (dør låst)
3 Delingslås

Åbning/lukning af døren:

➔ Tryk dørhåndtaget (Billede 13/1) ned, og åbn døren.

➔ Når den slippes, springer dørhåndtaget (Billede 13/1) tilbage til udgangsstillingen.

➔ Træk i dørhåndtaget (Billede 13/1) for at lukke døren.

Låsning af døren:

➔ Træk dørhåndtaget (Billede 13/1) op til låsestillingen (Billede 13/2).
Døren er låst og kan kun åbnes udefra med nøglen.

Adskillelse/låsning af todelt dør (specialudstyr):

➔ Luk døren.

➔ Drej delingslåsen (Billede 13/3) til vandret position (Billede 13/4).
Den øverste del af døren låses op, samtidigt låses den nederste del af døren.

➔ Stil igen delingslåsen (Billede 13/3) til den lodrette position.

8.1.3 Låseanordning til dør

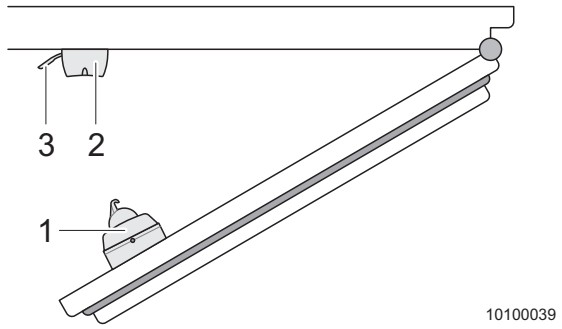

Billede 14 Låseanordning til dør, 2-delt

1 Dørdel
2 Låsedel
3 Lås

Oplåsning af dørens låseanordning:

➔ Træk i låsen (Billede 14/3) på låsedelen (Billede 14/2) på dørens låseanordning.

➔ Træk dørdelen (Billede 14/1) ud af låsedelen med døren.

8.2 Ventilation og udluftning campingvogn

Fare!

Forgiftning på grund af gas og kulmonoxid

▲ Hold altid mekaniske ventilationer (i tagluger, i bundpladen) og tagventiler åbne, tildæk dem aldrig.

Vigtigt!

Mulighed for dannelse af skimmel

▲ Om natten kan der dannes kondensvand under hynderne. Stil hynderne (skumstof) op, og udluft dem grundigt for at tørre dem.

- Den rigtige ventilation og udluftning af campingvognen er den bedste forudsætning for en behagelig beboelseskomfort.
- Hver person udskiller pr. time indtil 35 g vand via åndedrættet. Campingvognen skal derfor afhængigt af den relative luftfugtighed ventileres og udluftes gennem vinduerne og taglugerne.
- På grund af madlavning og vådt tøj fordamper der ekstra vand.
- Ved ekstreme vejrforhold kan der dannes kondensvand inde i dobbeltruden af acrylglas. Ved stigende temperaturer fordamper kondensvandet igen, og ruden bliver igen klar.

Yderligere henvisninger findes i kapitlet 17 Vintercamping.

8.3 Ventilationsvinduer

8.3.1 Generelt

Campingvognens ventilationsvinduer er udstyret med en låseautomatik, dvs. ventilationsvinduet går automatisk i indgreb i den ønskede stilling, når det åbnes.

Afhængigt af vinduets bredde kan antallet af låse på vinduets underkant variere.

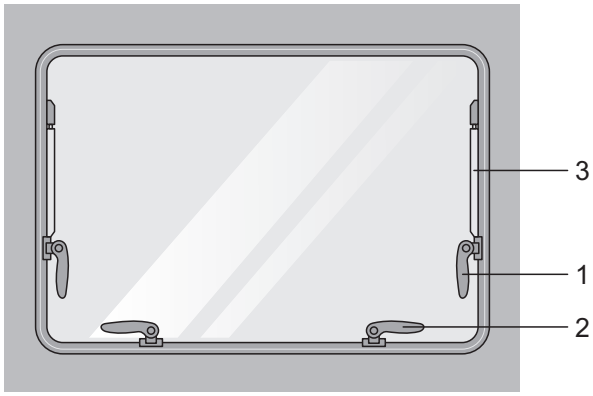

Billede 15 Ventilationsvinduer

1 Låsehåndtag ved vinduesholderen
2 Låsehåndtag ved vinduets underkant
3 Vinduesholder

Åbning af vinduet:

➔ Åbn først de to låsehåndtag (Billede 15/1) på vinduesholderne (Billede 15/3).

➔ Åbn derefter låsehåndtagene (Billede 15/2) på vinduets underkant.

➔ Tryk vinduet ud indtil den ønskede åbningsbredde.

Lukning af vinduet:

➔ Åbn ved automatiske vinduesholdere vinduet så meget, at låsen frigives.

➔ Luk først låsehåndtagene på vinduets underkant.

➔ Luk derefter låsehåndtagene på vinduesholderne.

8.3.2 Åbning/lukning af vinduer

Åbn eller luk alle låsehåndtagene, der er monteret på det pågældende ventilationsvindue, for at åbne og lukke ventilationsvinduerne.

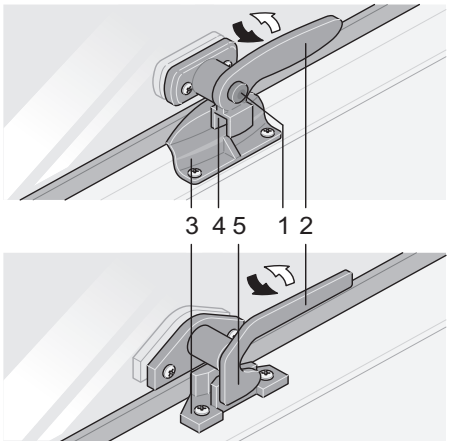

Billede 16 Åbning og lukning af ventilationsvinduer

1	Sikringsknap
2	Håndtag
3	Låseplade
4	Gaffel
5	Låsehage

Åbning af vinduet:

➔ Tryk på sikringsknappen, og hold den inde, hvis låsehåndtaget er udstyret med en sikringsknap (Billede 16/1).

➔ Drej håndtaget (Billede 16/2) til vinduets midte.

➔ Åbn alle vinduets låse.

➔ Åbn vinduet.

Lukning af vinduet:

➔ Luk vinduet.

➔ Tryk på sikringsknappen, og hold den inde, hvis låsehåndtaget er udstyret med en sikringsknap (Billede 16/1).

➔ Drej håndtaget (Billede 16/2) til vinduesrammen.

➔ Gaflen (Billede 16/4) på håndtaget (Billede 16/2) lukker fuldstændigt på indersiden af låsepladen (Billede 16/3).

8.3.3 Konstant ventilation

Vigtigt!

Revnedannelse på vinduesruden

▲ Luk altid kun håndtaget (Billede 15/2) på vinduets underkant til stillingen „konstant ventilation“, da ruden ellers bøjes. Konsekvensen kan være, at der dannes revner i acrylskiven.

▲ Sørg for, at alle nederste låse altid lukkes i den samme position, da vinduet ellers kan blive vredet.

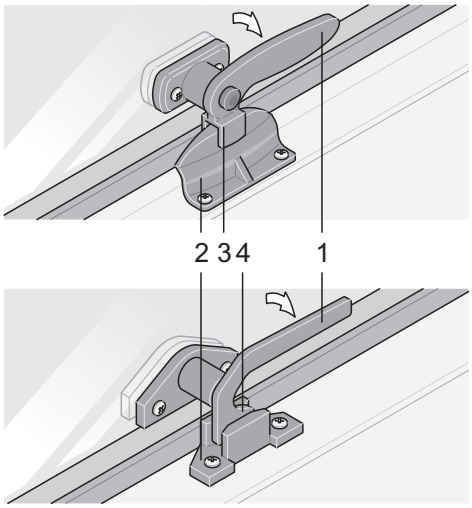

Billede 17 Ventilationsvindue konstant ventilation

1	Håndtag
2	Låseplade
3	Gaffel
4	Låsehage

Anbringelse af vinduet i stillingen "konstant ventilation":

➔ Åbn låsehåndtaget som beskrevet i kapitel 8.3.2.

➔ Luk vinduet helt.

➔ Sørg ved låsehåndtaget (Billede 17/1) **med** sikringknap for, at låsepladen (Billede 17/2) ligger fast i gaflen (Billede 17/3), når håndtaget (Billede 17/1) lukkes.

➔ Sørg ved låsehåndtaget (Billede 17/1) **uden** sikringknap for, at låsehagen (Billede 17/4) ligger fast i udsparingen på låsepladen (Billede 17/2), når håndtaget (Billede 17/1) lukkes.

8.3.4 Skydevindue (specialudstyr)

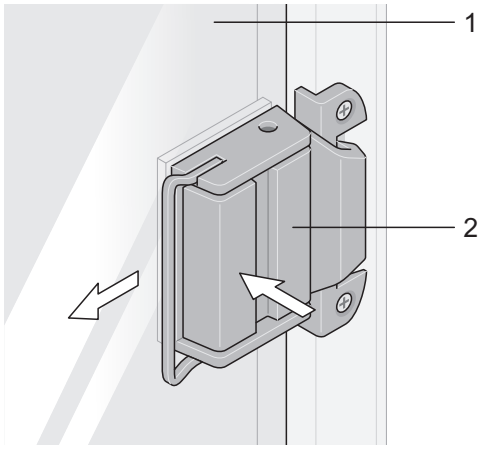

Billede 18 Åbning af skydevinduet

1 Vinduer
2 Håndtag

Åbning af skydevinduet:

➔ Tryk på håndtaget (Billede 18/2).

➔ Skub vinduet (Billede 18/1) til side.

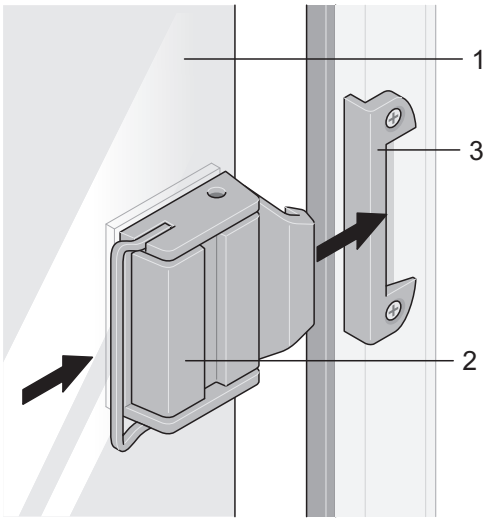

Billede 19 Lukning af skydevinduet

1 Vinduer
2 Håndtag
3 Lås

Lukning af skydevinduet:

➔ Luk vinduet (Billede 19/1), indtil håndtaget (Billede 19/2) går i indgreb i låsen (Billede 19/3).

8.4 Vindue mørke rullegardiner og insektrullegardiner

8.4.1 Mørkt rullegardin og insektrullegardin - variant 1

Vigtigt!

Beskadigelse af insektrullegardinet

▲ Hold fast i insektrullegardinet (Billede 20/3), når begge rullegardiner låses op, da det ellers ruller hurtigt op med fjederkraft. Hvis det ruller hurtigt op, kan rullefjederen og rullegardinet blive beskadiget.

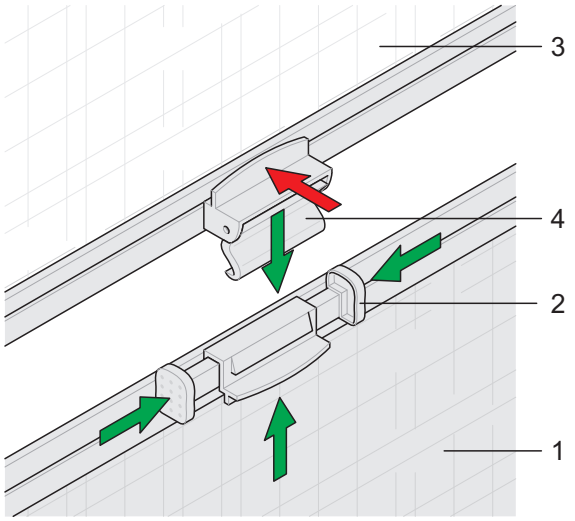

Billede 20 Åbning/lukning af mørkt rullegardin og insektrullegardin - variant 1

1 Mørkt rullegardin
2 Trykknap
3 Insektrullegardin
4 Lås

Det mørke rullegardin (Billede 20/1) befinder sig forneden i vinduesrammen.

Insektrullegardinet (Billede 20/3) er monteret foroven i vinduesrammen.

Åbning og lukning af det mørke rullegardin:

➔ Tryk de to trykknapper (Billede 20/2) sammen.

➔ Skub rullegardinet til den ønskede position.

Når de to trykknapper slippes, klemmes rullegardinet automatisk fast.

Det mørke rullegardin (Billede 20/1) er udstyret med en blokering, så det kan låses på forskellige låsepositioner.

Åbning og lukning af insektrullegardinet:

➔ Træk insektrullegardinet (Billede 20/3) så langt ned, at låsen (Billede 20/4) går i indgreb i det mørke rullegardinet (Billede 20/1).

Insektrullegardinet (Billede 20/3) kan kun betjenes sammen med det mørke rullegardin (Billede 20/1).

Adskillelse af insektrullegardinet fra det mørke rullegardin:

➔ Tryk på låsen (Billede 20/4) på de to rullegardiner i det øverste område.

8.4.2 Mørkt rullegardin og insektrullegardin - variant 2

Vigtigt!

Beskadigelse af insektrullegardinet

▲ Hold fast i de to rullegardiner (Billede 21/1) og (Billede 21/2), når de låses op, da de ellers ruller hurtigt op med fjederkraft. Hvis de ruller hurtigt op, kan rullefjedrene og rullegardinerne blive beskadiget.

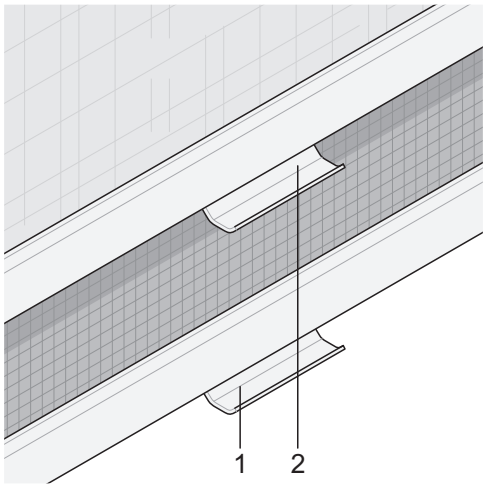

Billede 21 Åbning/lukning af mørkt rullegardin og insektrullegardin - variant 2

1 Insektrullegardin med håndtag
2 Mørkt rullegardin med håndtag

Det mørke rullegardin (Billede 21/1) og insektrullegardinet (Billede 21/2) befinder sig foroven i vinduesrammen og kan betjenes uafhængigt af hinanden.

Åbning/lukning af insektrullegardinet:

➔ Træk insektrullegardinet (Billede 21/1) ned med håndtaget, og fastgør det i låsen på begge sider på vinduesrammen.

➔ Tryk håndtaget ned, og træk det lidt ind for at frigøre insektrullegardinet fra låsen.

Åbning/lukning af det mørke rullegardin:

➔ For at lukke det mørke rullegardin (Billede 21/2) skal insektrullegardinet (Billede 21/1) først være lukket.

Det mørke rullegardin (Billede 21/2) er udstyret med en blokering, så det kan låses på forskellige låsepositioner.

➔ Træk det mørke rullegardin (Billede 21/2) ned med håndtaget. Sæt det mørke rullegardin ind i låsen på begge sider på vinduesrammen, hvis det mørke rullegardin lukkes helt.

➔ Tryk håndtaget ned, og træk det lidt ind for at frigøre det mørke rullegardin fra låsen.

8.4.3 Mørkt rullegardin og insektrullegardin - variant 3

Det mørke rullegardin (Billede 22/1) og insektrullegardinet (Billede 22/2) befinder sig begge i den øverste vinduesramme. Det mørke rullegardin følger insektnettet.

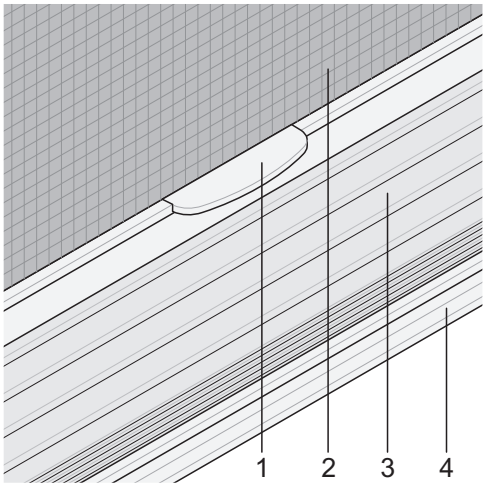

Billede 22 Åbning/lukning af mørkt rullegardin og insektrullegardin - variant 3

1 Håndtag
2 Insektrullegardin med håndtag
3 Mørkt rullegardin
4 Grebsliste

Åbning/lukning af det mørke rullegardin:

➔ Træk det mørke rullegardin (Billede 22/1) ned eller op med grebslisten (Billede 22/4).

Det mørke rullegardin (Billede 22/1) kan forskydes trinløst op eller ned.

Åbning/lukning af insektrullegardinet:

➔ Træk insektrullegardinet (Billede 22/2) ned eller ned med håndtaget (Billede 22/1).

8.5 Tagåbninger

8.5.1 Generelt

Henvisning!

- Kontrollér tagåbningerne for skader på glaskuplen, før der køres.
- Luk tagåbningerne, før campingvognen forlades. Fare på grund af indbrud, regnvand eller vind.
- Åbn ikke tagåbningerne ved kraftig vind, regn eller i snevejr.
- Fjern sne, is og andre urenheder, før tagåbningerne åbnes.
- Luk tagåbningerne, før der køres.
- Åbn det mørke rullegardin og insektrullegardinet, før der køres.
- Opsøg et fagværksted, når der forekommer fejl eller forstyrrelser.

8.5.2 Tagluge med betjeningsbøjle (specialudstyr)

Taglugen med betjeningsbøjle kan vippes op i den ene side.

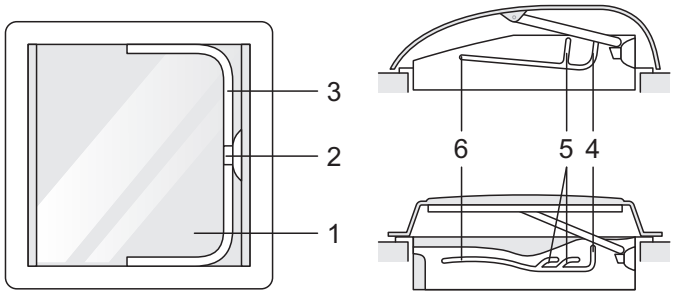

Billede 23 Åbning/lukning med tagluge med betjeningsbøjle

1 Glaskuppel
2 Låseknap
3 Bøjle
4 Stilling "lukket"
5 Stilling "ventilation"
6 Stilling "åben"

Åbning af taglugen:

➔ Tryk på låseknappen (Billede 23/2) for at åbne glaskuplen (Billede 23/1), og træk bøjlen (Billede 23/3) ned.

➔ Skub bøjlen (Billede 23/3) til den ønskede stilling. „Ventilation“ (Billede 23/5) eller „åbnet“ (Billede 23/6) er åbnet.

Lukning af taglugen:

➔ Skub bøjlen (Billede 23/3) i retning af låseknappen (Billede 23/2) for at lukke.

➔ Tryk på låseknappen (Billede 23/2), og skub bøjlen (Billede 23/3) til stillingen „lukket“.

8.5.3 Tagluge med håndsvingsbetjening (specialudstyr)

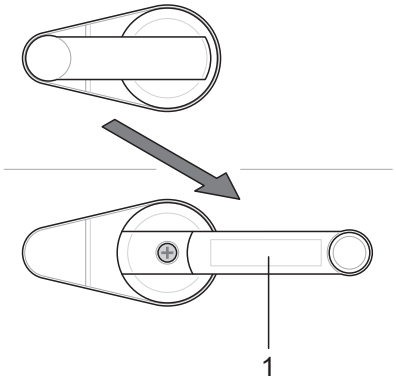

Billede 24 Åbning/lukning med tagluge med håndsvings-betjening

1 Håndsving

Åbning af taglugen:

Nogle modeller er udstyret med ekstra låsehåndtag (Billede 16).

➔ For at åbne glaskuplen skal du først klappe håndsvinget (Billede 24/1) ud.

➔ Drej kun håndsvinget, indtil der kan mærkes modstand.

Taglugen er nu åbnet maksimalt.

Alle mellemstillinger er mulige.

Lukning af taglugen:

➔ Drej igen håndsvinget (Billede 24/1), indtil der kan mærkes modstand.

Før du klapper håndsvinget ind, skal der være en let forspænding på håndtaget.

➔ Løsn efter behov fastgørelsesskruen, tag håndsvinget ud af fortandingen, og placér det igen. Sæt derefter håndsvinget på fortandingen igen, og skru til.

Kontrollér låsen ved at løfte glaskuplen med hånden.

➔ Luk evt. låsehåndtaget (Billede 16).

8.5.4 Tagluge med drejehåndtag

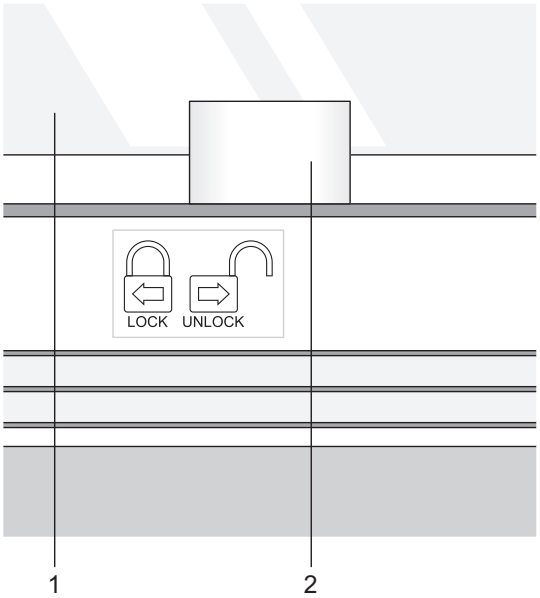

Billede 25 Oplåsning/låsning af tagluge med drejehåndtag

1 Glaskuppel
2 Lås

Oplåsning af taglugen:

➔ Skub taglugens lås (Billede 25/2) til positionen „lås op“.

Låsning af taglugen:

➔ Skub låsen (Billede 25/2) til positionen „lås“, når glaskuplen (Billede 25/1) er låst.

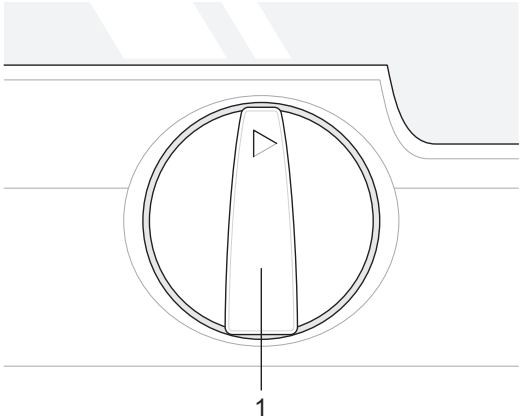 Billede 26 Åbning/lukning af taglugen	1 Drejeknap

Åbning af taglugen:

➔ Drej drejeknappen (Billede 26/1) med uret for at åbne glaskuplen.

➔ Drej kun drejeknappen, indtil der kan mærkes modstand.
Taglugen er nu åbnet maksimalt. Alle mellemstillinger er mulige.

Lukning af taglugen:

➔ Drej igen drejeknappen (Billede 26/1) mod uret, indtil der kan mærkes modstand.

➔ Lås derefter taglugen.

➔ Kontrollér låsen ved at løfte glaskuplen med hånden.

8.5.5 Tagluge modsatløbende mørke rullegardiner og insektrullegardiner

Henvisning!

- De to rullegardiner kan indstilles trinløst og kan betjenes sammen eller uafhængigt af hinanden.
- Det mørke rullegardin må ved solskin være lukket maks. 75 %. Luften skal kunne cirkulere.

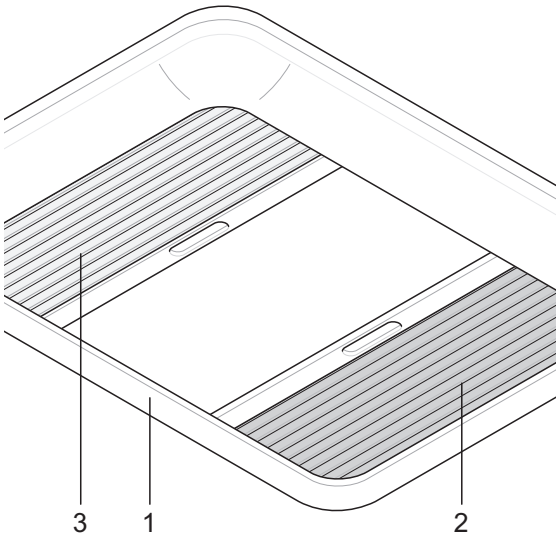

Billede 27 Tagluge modsatløbende mørke rullegardiner og insektrullegardiner

1 Indvendige rammer
2 Mørkt rullegardin
3 Insektrullegardin

Det mørke rullegardin (Billede 27/2) og insektrullegardinet (Billede 27/3) er placeret i taglugernes indvendige ramme (Billede 27/1).

Åbning/lukning af det mørke rullegardin og insektrullegardinet:

➔ Tag fat i fordybningen på slutstangen på det mørke rullegardin (Billede 27/2) eller insektrullegardinet (Billede 27/3).

➔ Skub det til den ønskede position.

8.5.6 Tagluge med ensløbende mørke rullegardiner og insektrullegardiner

Henvisning!

- De to rullegardiner kan indstilles trinløst og kan betjenes sammen eller uafhængigt af hinanden.
- Når håndtaget slippes, klemmes rullegardinet automatisk fast i taglugernes indvendige ramme.
- Det mørke rullegardin må ved solskin være lukket maks. 75 %. Luften skal kunne cirkulere.

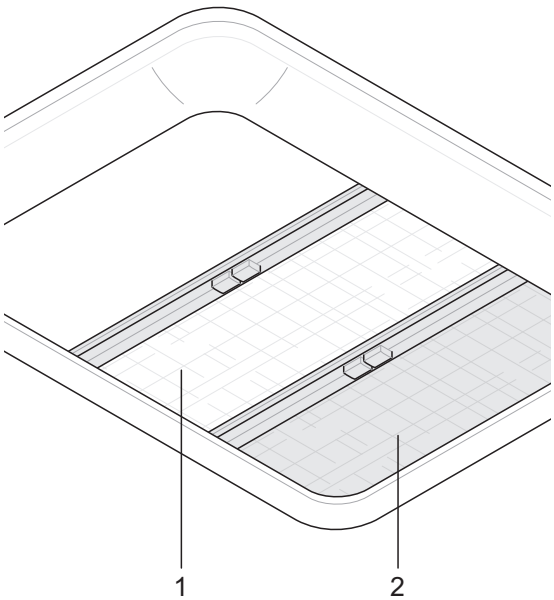

Billede 28 Tagluge med ensløbende mørke rullegardiner og insektrullegardiner

1 Insektrullegardin
2 Mørkt rullegardin

Det mørke rullegardin (Billede 28/2) og insektrullegardinet (Billede 28/1) er placeret i taglugens indvendige ramme.

Åbning/lukning af det mørke rullegardin og insektrullegardinet:

➔ Tryk håndtagshalvdelene på det mørke rullegardin (Billede 28/2) eller insektrullegardinet (Billede 28/1) sammen.

➔ Skub det til den ønskede position.

8.5.7 Tagluge med mørke rullegardiner og insektbeskyttelse efter hinanden

Henvisning!

- De to foldeenheder kan indstilles trinløst og kan betjenes sammen eller uafhængigt af hinanden.
- Når betjeningsstangen slippes, bliver foldeenheden stående i positionen.
- Insektnettet er integreret i den anden betjeningsstang og gør maks. lys eller mørke med insektnetfunktion mulig.
- Foldegardinet må ved solskin være lukket maks. 75 %. Luften skal kunne cirkulere.

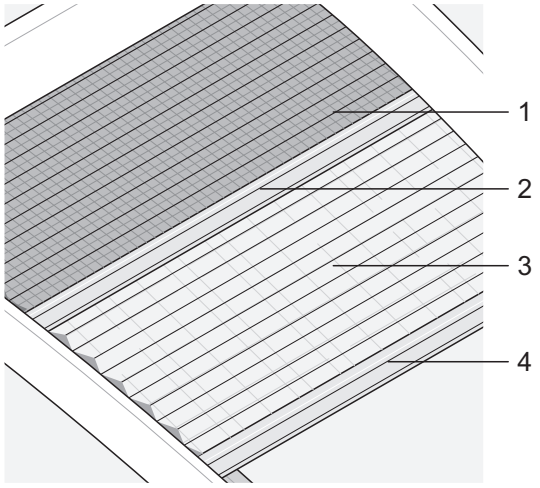

Billede 29 Tagluge med mørke rullegardiner og insekt-rullegardiner efter hinanden

1 Insektnet
2 Insektnettets betjeningsstav
3 Gardin
4 Betjeningsstang på det mørke foldegardin

Åbning/lukning af det mørke rullegardin og insektrullegardinet:

Insektnettet (Billede 29/1) er fast forbundet med det mørke foldegardin (Billede 29/2). Når det mørke foldegardin åbnes, skal insektnettet evt. føres med.

➔ Tag fat i foldegardinet (Billede 29/3) på betjeningsstangen (Billede 29/4).

➔ Skub det til den ønskede position.

8.5.8 Vedligeholdelse af taglugerne

Henvisninger vedrørende vedligeholdelse af taglugerne findes i kapitlet "Vedligeholdelse" (kapitel 19.1.1).

8.6 Kontrol- og instrumentpanel

Afhængigt af modellen blev der i campingvognene monteret følgende kontrol- og instrumentpaneler

- LT 413 (med strømforsyningsenhed CSV 4xx, kapitel 10.3.2)
- EN-panel (med strømforsyningsenhed BCA, kapitel 10.3.3)

På kontrol- og instrumentpanelerne batterispændingen og afhængigt af modellen vand- og tankfyldningsniveauet aflæses.

Kontrol- og instrumentpanelerne er placeret i kabinen.

8.6.1 Kontrol- og instrumentpanel LT 413

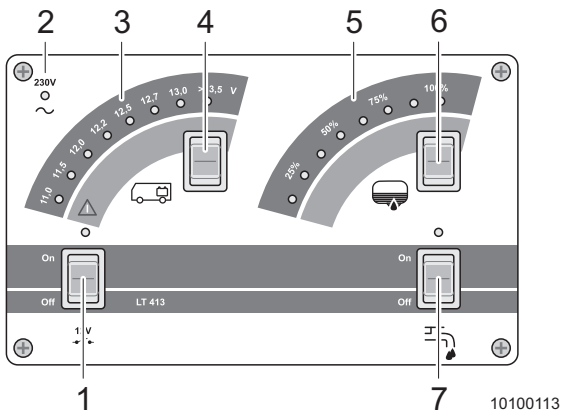

Billede 30 Kontrol- og instrumentpanel LT 413

1	Tast "12 V til/fra"
2	Visning „ekstern spændingsforsyning 230 V“
3	Visning "batterispænding"
4	Tast "batterispænding"
5	Visning "tankfyldningsniveau"
6	Tast "tankfyldningsniveau"
7	Kontakt "vandforsyning"

Hovedafbryder „instrumentnet 12 V“:

➔ Tryk på hovedafbryderen til instrumentnettet (Billede 30/1) for at tænde eller slukke forsyningsspændingen til alle 12 V-forbrugere.

➔ Sluk hovedafbryderen, hvis du forlader campingvognen i længere tid.

Henvisning!

Køleskabsstyringen er også i drift, når hovedafbryderen er slukket.

Tast "batterispænding":

➔ Tryk tasten (Billede 30/4) ned for at vise opladningstilstanden for opholdsrummets batteri. Det har ingen funktion at trykke tasten op.

➔ Aflæs opladningstilstanden for opholdsrummets batteri på visningen „batterispænding“ (Billede 30/3).

Visning „ekstern spændingsforsyning 230 V“:

➔ Etablér forbindelsen mellem køretøjet og en 230 V-spændingsforsyning (kapitel 10.1.1).

➔ Kontrollér, at sikringsautomaten i sikringsskabet (kapitel 10.2) er tilkoblet.

Visningen "ekstern spændingsforsyning 230 V“ (Billede 30/2) lyser.

Tast „tankfyldningsniveau“:

➔ Tryk tasten (Billede 30/6) ned for at vise vandtankens fyldningsniveau. Det har ingen funktion at trykke tasten op.

➔ Aflæs på visningen „tankfyldningsniveau“ (Billede 30/5), hvor fuld vandtanken er.

Tænd/sluk for vandforsyningen:

➔ Tryk på kontakten „vandforsyning“ (Billede 30/7) for at tænde eller slukke forsynings-spændingen til vandpumpen.

Vandpumpen tilkobles ved at åbne en vandhane.

➔ Frakobl vandforsyningen med tasten, hvis du forlader køretøjet i længere tid.

Yderligere henvisninger findes i den separate vejledning fra producenten.

8.6.2 Kontrol- og instrumentpanel, type EN-panel

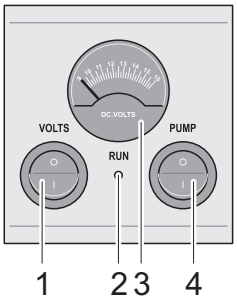

Billede 31 Kontrol- og instrumentpanel EN-panel

1	Hovedafbryder „instrumentnet 12 V“
2	Visning „spændingsforsyning 12 V“
3	Visning "spænding batteri"
4	Kontakt "vandforsyning"

Hovedafbryder „instrumentnet 12 V“:

➔ Tryk på hovedafbryderen til instrumentnettet (Billede 31/5) for at tænde eller slukke for-syningsspændingen til alle 12 V-forbrugere.

Når 12 V-instrumentnettet er tændt, lyser kontrollampen (Billede 31/2), den aktuelle bat-terispænding vises på visningen „spænding batteri“ (Billede 31/3).

➔ Sluk hovedafbryderen, hvis du forlader campingvognen i længere tid.

Kontakt "vandforsyning":

➔ Tryk på kontakten „vandforsyning“ (Billede 31/5) for at tænde eller slukke forsynings-spændingen til vandpumpen.

Vandpumpen tilkobles ved at åbne en vandhane.

➔ Frakobl vandforsyningen med tasten, hvis du forlader køretøjet i længere tid.

Yderligere henvisninger findes i den separate vejledning fra producenten.

8.7 Central lysstyring

Nogle køretøjer er udstyret med et centralt system til at tænde og dæmpe forskellige belysningsenheder. Kanalerne 1 til 8 kan samles og tilkobles i serie. Kanal 9 betjenes som regel ikke ved hjælp af den centrale kontakt, men kan til- og frakobles med standby-tasten på den centrale lysstyring.

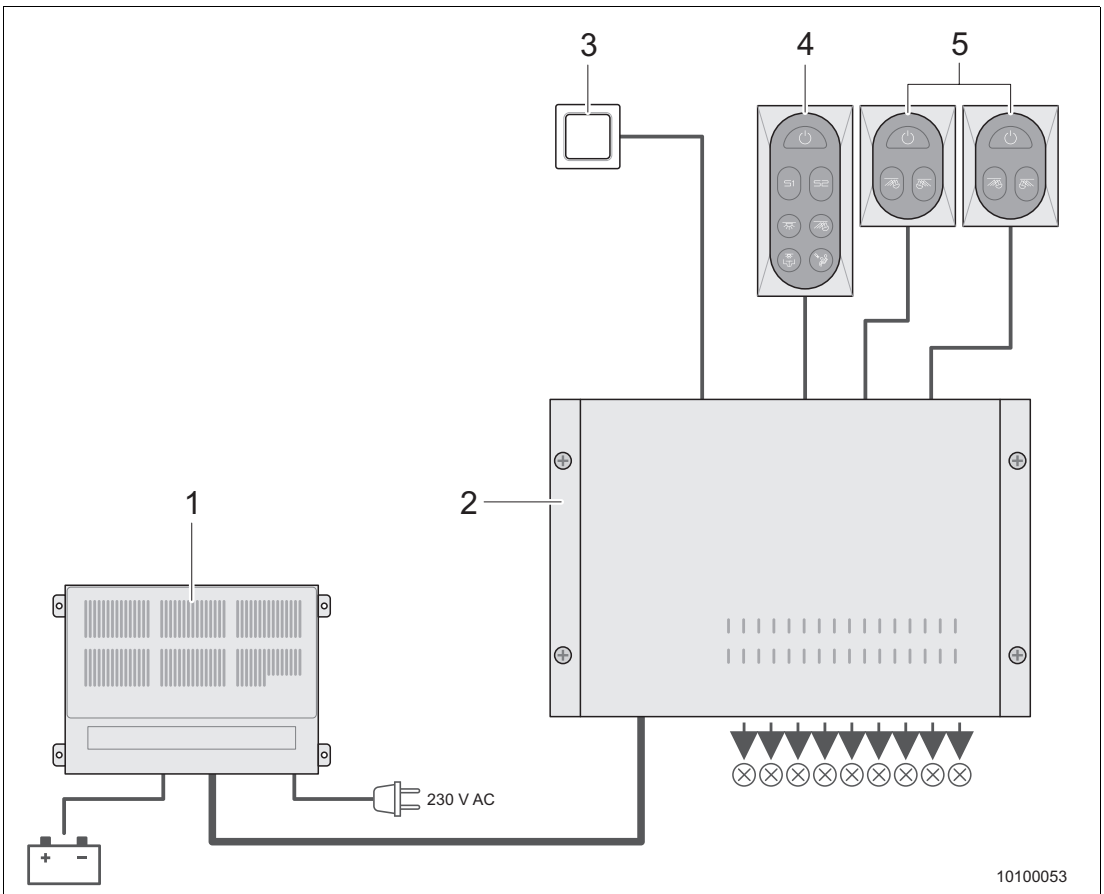

Billede 32 Central lysstyring - oversigt

1 Strømforsyningsapparat 12 V

2 Lysstyringsapparat

3 Ekstra tast med begrænset funktion (option)

4 Central tast til at tænde, regulere og programmere (7 taster)

5 Separate taster (maks. 2 apparater) til at tænde og regulere (3 taster)

Til at anvende systemet er et strømforsyningsapparat 12 V (Billede 32/1) nødvendigt.

Tilordningen af lamperne til kanalerne blev foretaget fra fabrikken og kan kun ændres af ***ADRIA***-forhandleren. En eksemplarisk liste for ALPINA 743 UK findes i kapitel 10.4.

Henvisning!

- De viste tegn og de dermed forbundne konfigurationer kan afvige fra hinanden fra køretøj til køretøj. Hvilke konfiguration der er monteret i dit køretøj, forklarer din ***ADRIA***-forhandler ved overdragelsen af køretøjet.
- Afhængigt af de anvendte lyskilder kan dæmpningsfunktionen for enkelte kanaler ikke anvendes.
- Hvis der forekommer fejl, skal du kontrollere ved hjælp af tjeklisten i kapitel 21

De kan tilordne kanalerne individuelt til serierne 1 og 2.

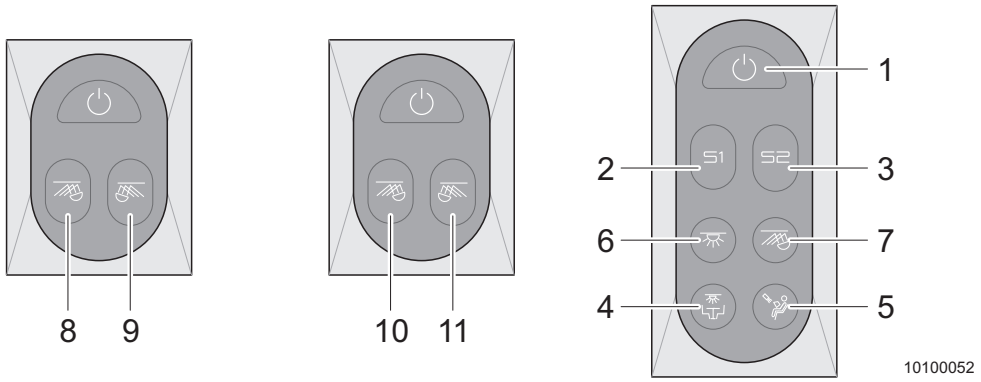

Billede 33 Central lysstyring - koblingsenheder

1	Standby-tast med coming-home-funktion		
2	Tast serie 1	3	Tast serie 2
4	Tast kanal 1	5	Tast kanal 2
6	Tast kanal 3	7	Tast kanal 4
8	Tast kanal 5	9	Tast kanal 6
10	Tast kanal 7	11	Tast kanal 8

Funktion/ kanal	System er tilkoblet		System er frakoblet (standby)
	Tryk kort ca. 1 sek.	Tryk længe	ca. 0,5 sek.
Kanal 1 til 8	Slukker. Tryk på tasten i ca. 1 sek. Det sidste dæmpnings-niveau gemmes.	Dæmper. Hold tasten trykket ind min. 1 sek. Først reduceres lysstyr-ken, derefter forøges eller reduceres den skiftes, hver gang der trykkes.	Tænder. Kanal 9 tilkobles også.
Ekstra tast	Funktion som kanal 7.	Funktion som kanal 7.	Funktion som kanal 7. Kanal 9 tilkobles også.
Serie 1	Serie 1 slukkes.	Hold tasten trykket ind min. 10 sek. Programmet gemme de tilkoblede kanaler for serie 1.	Serie 1 tændes. Kanal 9 tilkobles også.
Serie 2	Serie 2 slukkes.	Hold tasten trykket ind min. 10 sek. Programmet gemme de tilkoblede kanaler for serie 2.	Serie 2 tændes. Kanal 9 tilkobles også.
Standby-tast	Alle kanaler frakobles, inkl. kanal 9 (standby).	Hold tasten trykket ind min. 10 sek. Programmet gemmer de tilkoblede kanaler for "coming-home"-funktio-nen.	Alle kanaler, der er gemt i "coming-home"-funktionen, tilkobles.

Tabel 3 Oversigt central lysstyring - kanaler

8.8 Siddegruppe

Henvisning!

Hynderne skal altid (også når køretøjet er standset) være sikret med alle fastgørelsesmulig-heder.

I siddemagasinet befinder sig i vandtanken (kapitel 12.1.1).

Vedligeholdelse af vandtanken:

➔ Løsn hynderne.

➔ Klap hynderne op for at få adgang til vandtankens vedligeholdelsesåbning.

8.9 Møbellåseanordninger

Vigtigt!

Beskadigelse af håndtagene

- ▲ Træk ikke for kraftigt i et håndtag, hvis den pågældende dør, klap eller skuffe ikke kan åbnes.
- ▲ Lås først skufferne op, før du åbner dem.
- ▲ Hold altid dørhåndtaget trykket helt ned for at lukke døren til badet.

Afhængigt af serien kan der findes forskellige låsesystemer.

Illustrationerne skal kun gøre virkningsprincippet tydeligere. Formen kan afvige.

8.9.1 Møbellåseanordninger - variant 1

Vigtigt!

Fare for beskadigelse på grund af indhold af skabe eller skuffer, der flyver omkring!

- ▲ Lås skabe og skuffer omhyggeligt før hver kørsel.

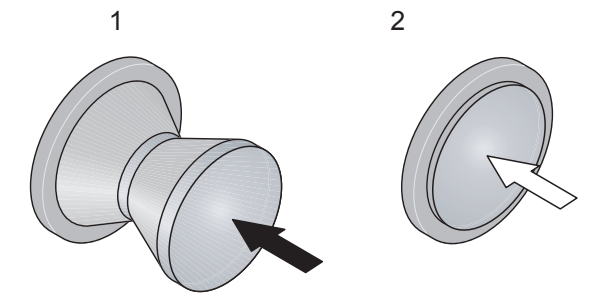

Billede 34 Møbellåseanordning - variant 1

1 Lukning
2 Åbning

Åbning:

➔ Tryk på låseknappen (Billede 34/1), knappen springer ud. Låsen er låst op.

➔ Åbn skabsdøren, klappen eller skuffen.

Lukning:

➔ Luk skabsdøren, skabsklappen eller skuffen.

➔ Tryk på låseknappen, indtil den går i indgreb første gang (Billede 34/2). Låsen er låst.

8.9.2 Møbellåseanordninger - variant 2

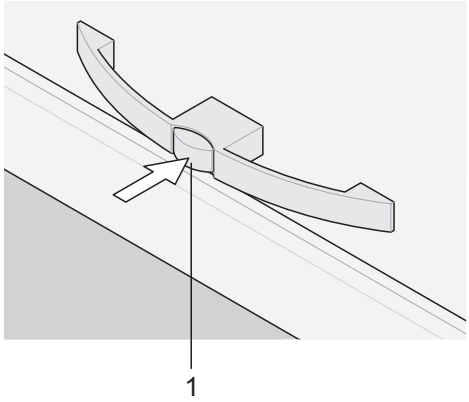

Billede 35 Møbellåseanordning - variant 2

1 Låseknap

Åbning:

➔ Tryk på låseknappen, knappen springer ud. Låsen er låst op.

➔ Åbn skabsdøren, klappen eller skuffen.

Lukning:

➔ Luk skabsdøren, skabsklappen eller skuffen.

➔ Tryk på låseknappen (Billede 35/1), indtil den går i indgreb første gang. Låsen er låst.

8.9.3 Møbellåseanordninger - variant 3

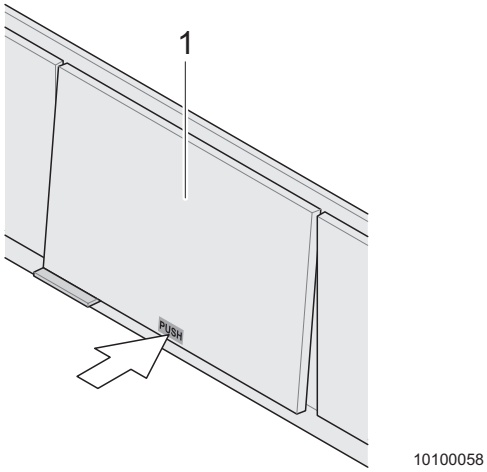

Billede 36 Møbellåseanordning - variant 3

1 Klap

Åbning:

➔ Tryk let på skabsdøren, klappen eller skuffen ca. i midten. Positionen, som skal trykkes på, er markeret med "Push".

Låsen er låst op.

➔ Åbn skabsdøren, klappen eller skuffen.

Lukning:

➔ Luk skabsdøren, klappen eller skuffen.

➔ Tryk let på skabsdøren, klappen eller skuffen ca. i midten. Positionen, som skal trykkes på, er markeret med "Push".

➔ Skabsdøren, klappen eller skuffen er låst.

8.9.4 Møbellåseanordninger - bad

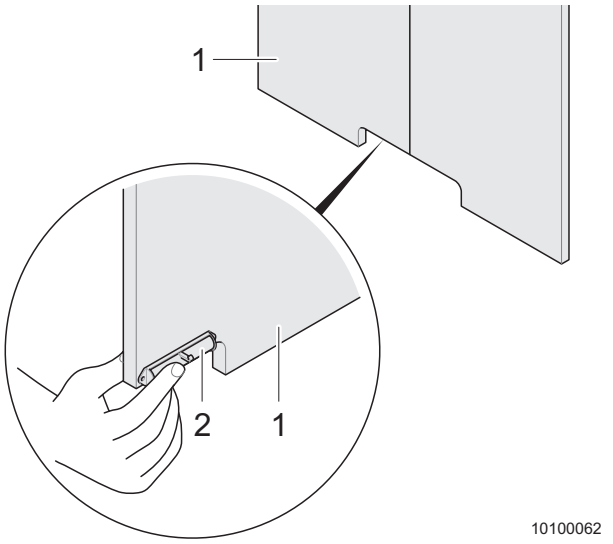

Billede 37 Møbellåseanordninger - bad

1 Skabsdør
2 Lås

Åbning:

➔ Tag fat i grebsåbningen i skabsdøren (Billede 37/1) med fingrene, og træk i låsen på (Billede 37/2) bagsiden.

Låsen er låst op.

➔ Åbn skabsdøren (Billede 37/1).

Lukning:

➔ Luk skabsdøren (Billede 37/1), og tryk let mod låsens modstand, indtil der opstår en klikkende lyd.

➔ Skabsdøren (Billede 37/1) er låst.

8.10 Brusekabine

8.10.1 Vaskbord, klapbart

Vigtigt!

Beskadigelse af spejl og vaskbord

▲ Klap altid vaskbordet langsomt ned.

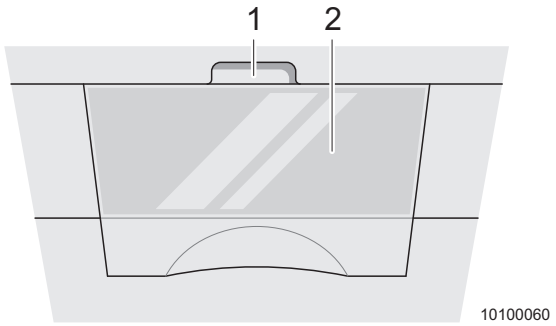

Billede 38 Vaskbord, klapbart - klappet ind

1 Grebsåbning
2 Vaskbord (klappet ind)

Udklapning af vaskbordet:

➔ Tag fat i grebsåbningen (Billede 38/1) på spejlet, og forsigtigt i vaskbordet (Billede 38/2) med spejl.

➔ Klap vaskbordet (Billede 38/2) med spejl ned.

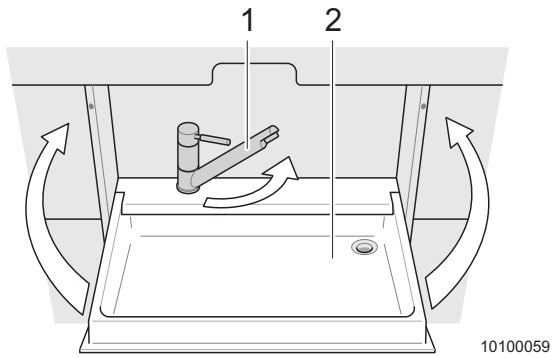

Billede 39 Vaskbord, klapbart klappet ud

1 Vandhane
2 Vaskbord

Indklapning af vaskbordet:

➔ Drej vandhanen (Billede 39/1) bagud, indtil den berør bagvæggen helt.

➔ Klap vaskbordet (Billede 39/2) med spejl op, og tryk det ind i låsen.

8.10.2 Foldedør brusebad (specialudstyr) - variant 1

Vigtigt!

Beskadigelse af foldedøren eller brusebadet

- ▲ Sørg for at sikre foldedøren (Billede 40/1) med håndtaget (Billede 40/2).
- ▲ Når du forlader opstillingspladsen og foldedøren ikke er sikret, kan den åbnes og lukkes ukontrolleret ved kørsel i kurver.

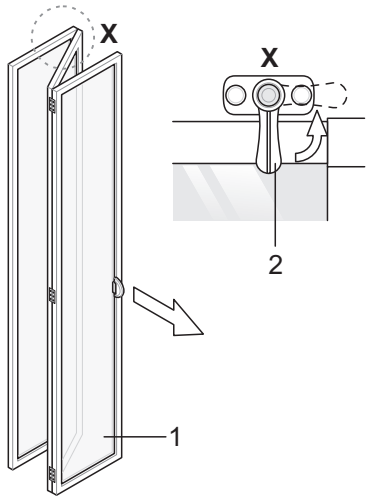

Billede 40 Foldedør brusebad - variant 1

1	Foldedør
2	Håndtag

Lukning:

➔ Lås håndtaget (Billede 40/2) op, før du lukker foldedøren (Billede 40/1).

Åbning:

➔ Skub foldedøren (Billede 40/1) op.

➔ Sørg for at sikre døren med håndtaget (Billede 40/2).

8.10.3 Foldedør brusebad (specialudstyr) - variant 2

Vigtigt!

Beskadigelse af foldedøren eller brusebadet

- ▲ Sørg for at sikre foldedøren (Billede 41/1) med holderemmen (Billede 41/2).
- ▲ Når du forlader opstillingspladsen og foldedøren ikke er sikret, kan den åbnes og lukkes ukontrolleret ved kørsel i kurver.

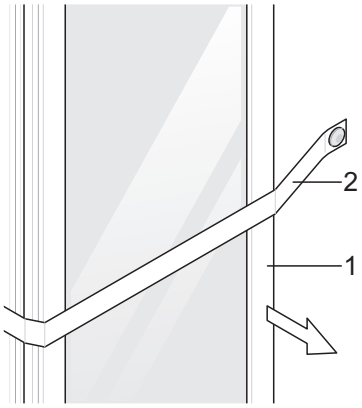

Billede 41 Foldedør brusebad - variant 2

1 Foldedør
2 Holderem

Lukning:

➔ Løsn holderemmen (Billede 41/2), før du lukker foldedøren (Billede 41/1).

Åbning:

➔ Skub foldedøren (Billede 41/1) op.

➔ Sørg for at sikre døren med holderemmen (Billede 41/2).

8.11 Tv-udstyr (specialudstyr)

Vigtigt!

Skader på køretøjet

▲ Før der køres, skal du altid sænke og fastgøre antennen.

▲ Kør parabolen ind, læg den fladt, og sørg for at sikre den, før der køres.

▲ Lås antennemasten for at undgå, at parabolen drejes.

Vigtigt!

Beskadigelse af kablerne

▲ Sørg for, at kablerne kan bevæge sig frit ved alle bevægelser.

Vigtigt!

Beskadigelse af apparatet

▲ Kontrollér før hver kørsel, om alle låsehåndtag er gået i indgreb.

▲ Kontrollér før hver kørsel, om alle låseskruer, låsevinkler og låseskruer er spændt.

Campingvognen er forberedt til montering af et tv-udstyr:
I taget er der placeret et sted, hvor der kan monteres en parabol. Antennekabler og stikdåser er allerede monteret.

➔ Kontrollér, at en automatisk antenne kan bevæges frit, før den monteres.

Henvisning!

- Nærmere informationer om monteringen af et tv-anlæg får du hos din ***ADRIA***-forhandler.
- Yderligere informationer findes i den separate driftsvejledning fra producenten.

8.11.1 Fjernsynsudtræk med reol til småting

Vigtigt!

Beskadigelse af kablerne

▲ Sørg for, at kablerne kan bevæge sig frit ved alle bevægelser.

Nogle køretøjer er udstyret med en fjernsynsholder, der er kombineret med en reol til småting. Fjernsynet (fladskærm) kan monteres på fastgørelsesfladen til tv (Billede 42/2) på bagsiden af reolen til småting (Billede 42/3). Under anvendelsen kan du dreje apparatet til soveområdet eller til opholdsområdet.

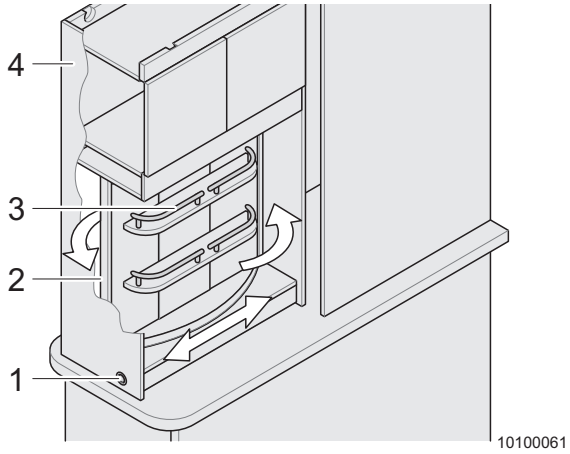

Billede 42 Fjernsynsholder med reol til småting

1	Låseknap
2	Fastgørelsesflade til tv
3	Reol til småting
4	Fjernsynsudtræk

Udkøring af fjernsynsapparatet:

➔ Lås låseknappen (Billede 42/1) på fjernsynsudtrækket (Billede 42/4) op (kapitel 8.9).

➔ Træk fjernsynsudtrækket (Billede 42/4) til køretøjets midte.

Fjernsynet er nu driftsklart. Du kan dreje skærmen mod soveområdet eller mod opholds-området.

Opbevaring af fjernsynet foretages i omvendt rækkefølge.

8.11.2 Fjernsynsholder med loftsstyreskinne

Vigtigt!

Beskadigelse af kablerne

▲ Sørg for, at kablerne kan bevæge sig frit ved alle bevægelser.

Vigtigt!

Beskadigelse af apparatet

▲ Kontrollér før hver kørsel, om alle låsehåndtag er gået i indgreb.

▲ Kontrollér før hver kørsel, om låseskruen er spændt.

Nogle køretøjer er udstyret med en fjernsynsholder med loftsstyreskinner. Fjernsynet (fladskærm) kan monteres på fastgørelsespladen. Under anvendelsen kan du dreje apparatet til soveområdet eller til opholdsområdet.

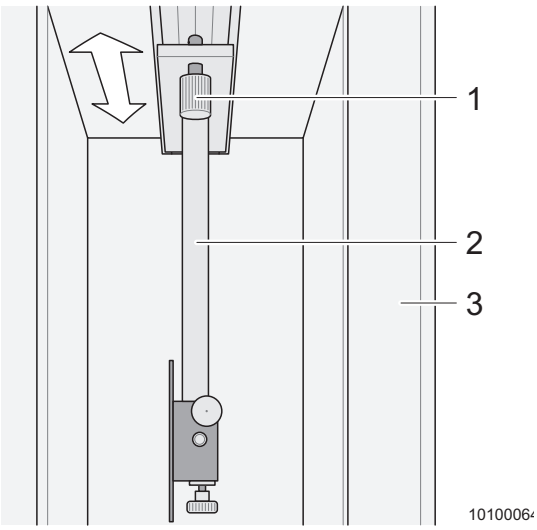

Billede 43 Fjernsynsholder med loftsstyreskinne

1 Låseskrue
2 Fjernsynsholder
3 Skabsdør

Udkøring af fjernsynsapparatet:

➔ Åbn skabsdøren (Billede 43/3).

➔ Løsn låseskruen (Billede 43/1) mod uret, indtil fjernsynsholderen (Billede 43/2) kan forskydes frit.

➔ Træk fjernsynsholderen (Billede 43/2) til køretøjets midte.

Fjernsynet er nu driftsklart.

Opbevaring af fjernsynet foretages i omvendt rækkefølge.

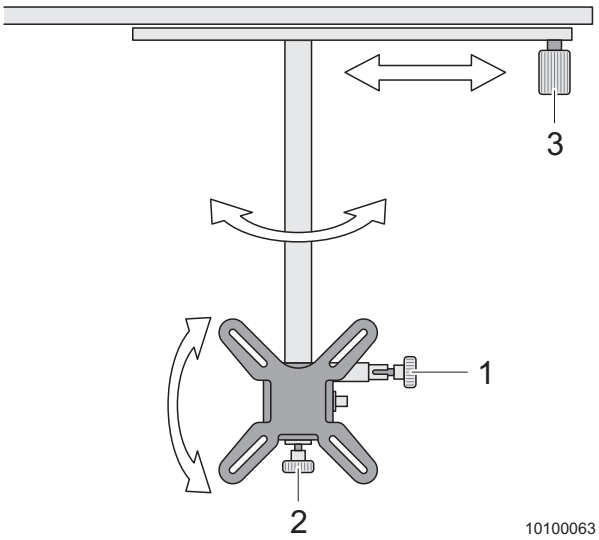

Billede 44 Fjernsynsholder med loftsstyreskinne - justeringsmulighed

1 Låsehåndtag til drejebevægelse
2 Låsehåndtag til vippebevægelse
3 Låseskrue

Forskydning af fjernsynsholderen:

➔ Åbn låseskruen (Billede 44/3).

➔ Forskyd fjernsynsholderen.

➔ Spænd låseskruen (Billede 44/3) fast med hånden.

Drejning eller vipning af fjernsynsholderen:

➔ Træk i låsehåndtaget (Billede 44/1) eller (Billede 44/2) for at justere, og lad igen låsehåndtaget gå i indgreb, når bevægelsen er afsluttet.

➔ Træk i låsehåndtaget (Billede 44/1) eller (Billede 44/2), og drej låsehåndtagets knap 90 °for at opnå konstant bevægelsesfrihed.

Fastgørelse af fjernsynsholderen:

➔ Drej igen knappen på låsehåndtaget (Billede 44/1) eller (Billede 44/2) så langt, at tværstiften kører ind i noten, så den går i indgreb igen.

Låsehåndtaget går i indgreb i grundstillingen med fjederkraft.

➔ Drej monteringspladen, indtil den står parallelt med styreskinnen.

Låsehåndtaget (Billede 44/1) går i indgreb.

➔ Vip monteringspladen, indtil den står lodret. Låsehåndtaget (Billede 44/2) går i indgreb.

Låsehåndtagene sikrer fjernsynet mod at dreje.

8.11.3 Fjernsynsholder med vægfastgørelse

Vigtigt!

Beskadigelse af kablerne

▲ Sørg for, at kablerne kan bevæge sig frit ved alle bevægelser.

Vigtigt!

Beskadigelse af apparatet

▲ Kontrollér før hver kørsel, om fjernsynsholdere er låst med låsevinkel og låseskrue.

Nogle køretøjer er udstyret med en fjernsynsholder med vægfastgørelse. Fjernsynet (fladskærm) kan monteres på fastgørelsespladen. Under anvendelsen kan du dreje apparatet til soveområdet eller til opholdsområdet.

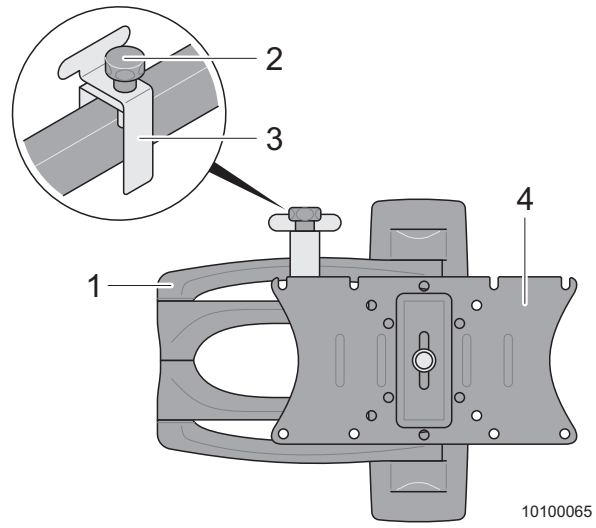

Billede 45 Fjernsynsholder med vægfastgørelse

1	Led
2	Låseskrue
3	Låsevinkel
4	Fastgørelsesplade

Løsning af fjernsynet:

➔ Løsn låseskruen (Billede 45/2), og drej den helt ud.

➔ Tag låsevinklen (Billede 45/3) af.

➔ Drej leddet (Billede 45/1) ud af grundstillingen.

➔ Sæt låsevinklen (Billede 45/3) på.

➔ Drej låseskruen (Billede 45/2) ind, og spænd den fast med hånden.

Fjernsynet er nu driftsklart.

Fastgørelse af fjernsynet foretages i omvendt rækkefølge.

9 Ro om natten

9.1 Senge

9.1.1 Fast seng

Vigtigt!

Fare for beskadigelse

▲ Sænk lamelbunden langsomt.

▲ Lad den ikke falde ned.

Under hver seng er der placeret en sengemagasin. Der er adgang til sengemagasinet ved at vippe sengen op eller gennem en udvendig klap.

Vip lamelbunden op for at lægge noget i sengemagasinet eller taget noget ud af det.

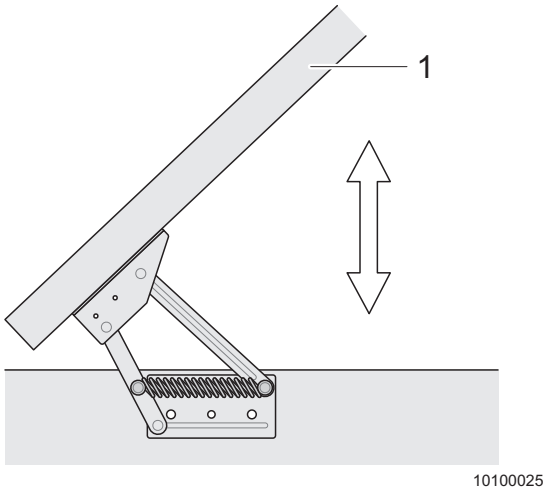

Billede 46 Åbning af fast seng

1 Lamelbund

Åbning af sengemagasinet:

➔ Løft lamelbunden (Billede 46/1). Lamelbunden bliver stående i åbnet stilling.

Lukning af sengemagasinet:

➔ Tryk forsigtigt lamelbunden ned, men sørg for, at lamelbunden ikke rammer sengerammen hårdt.

9.1.2 Køjesenge

Advarsel!

Fare for ulykker

- ▲ Anvend ikke køjesengen til opbevaring af bagage under kørslen.
- ▲ Lad kun det anvendte sengetøj ligge i køjesengen under kørslen.
- ▲ Lad aldrig småbørn være i køjesengen uden opsyn.
- ▲ Sørg ved børn under 6 år altid for, at de ikke kan falde ud af køjesengen.
- ▲ Anvend separate børnesenge eller børnerejsesenge, som egner sig til børn.
- ▲ Anvend altid den øverste køjeseng med ophængt sikkerhedsnet.
- ▲ Belast maks. køjesengen med 70 kg.

Campingvogne er udstyret med køjesenge afhængigt af modellen. Det er muligt at anvende køjesengene uden ombygning.

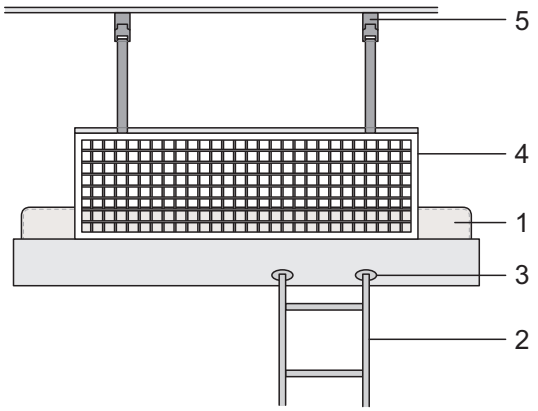

Billede 47 Køjeseng - faldsikring

1 Køjeseng (foroven)
2 Stige (specialudstyr)
3 Påhængningsringe på køjesengen (specialudstyr)
4 Faldsikring
5 Remlås faldsikring

➔ Anvend stigen (Billede 47/2) til at nå den øverste køjeseng (Billede 47/1).

➔ Hæng stigen (Billede 47/2) i de pågældende ringe (Billede 47/3).

➔ Luk faldsikringen (Billede 47/4) på køretøjets loft med remlåsene (Billede 47/5), når du befinder dig i sengen (Billede 47/1).

9.1.3 Skabsseng overskab (specialudstyr)

Advarsel!

Fare for ulykker

- ▲ Lad altid 2 personer åbne og lukke skabssengen.
- ▲ Anvend altid skabssengen med ophængt sikkerhedsnet.
- ▲ Lad aldrig børn være i skabssengen uden opsyn. Sørg ved især ved småbørn under 6 år altid for, at de ikke kan falde ud af skabssengen.
- ▲ Anvend separate børnesenge eller børnerejsesenge, som egner sig til børn.
- ▲ Belast maks. skabssengen med 50 kg.

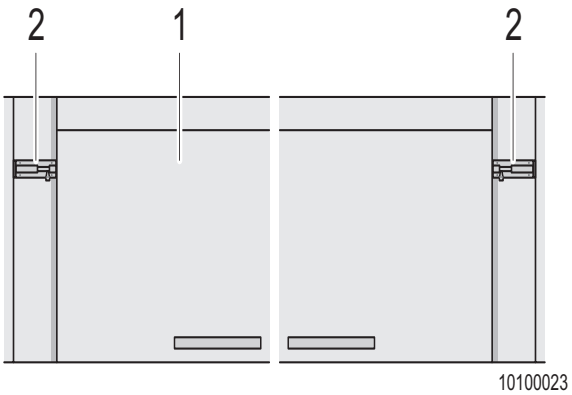

Billede 48 Åbning af skabsseng overskab

1 Skabsseng
2 Sikkerhedslås skabsseng

Åbning skabssengen:

➔ Tøm skabssengens oversskab (Billede 48/1).

➔ Sørg for at sikre overskabet med en hånd, og åbn sikkerhedslåsen (Billede 48/2) til højre og venstre med den anden hånd.

➔ Sænk forsigtigt overskabet, og klap det op.

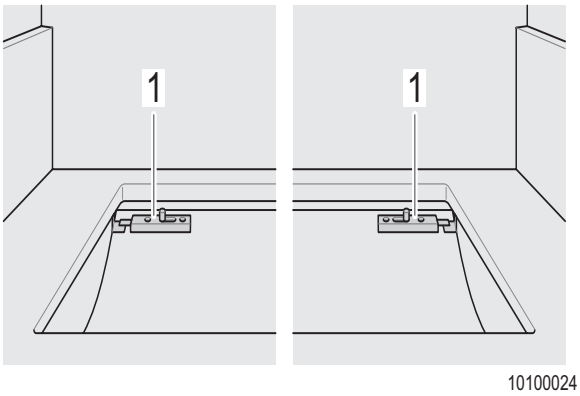

Billede 49 Sikkerhedslås skabsklap

1 Sikkerhedslås skabsklap

➔ Sørg for at sikre skabsklapperne til højre og venstre mod at blive åbnet utilsigtet med sikkerhedslåsen (Billede 49/1).

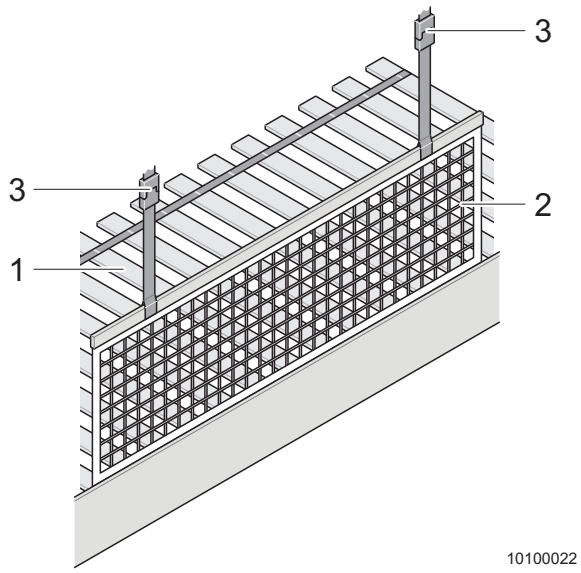

Billede 50 Skabsseng overskab åbnet

1 Lamelbund
2 Faldsikring
3 Remlås påhængningssikring

➔ Rul lamelbunden (Billede 50/1) ud.

➔ Læs madrassen (ikke vist) på.

➔ Luk faldsikringen (Billede 50/2) på køretøjets loft med remlåsene (Billede 50/3).

Lukning af skabssengen:

➔ Skabssengens overskab lukkes i omvendt rækkefølge.

9.2 Sænkning af bordet

9.2.1 Hængebord

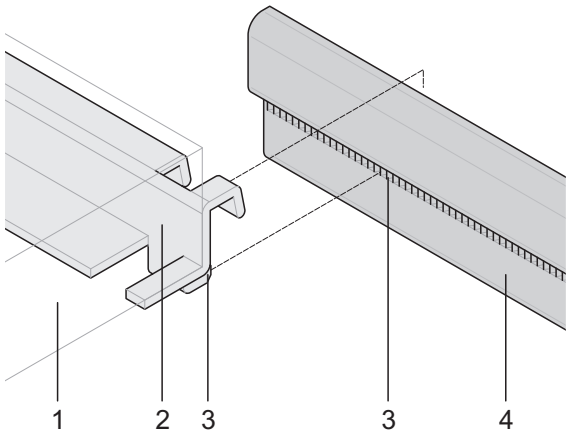

Billede 51 Sænkning af bordet

1 Bordplade
2 Hængeskinne bord
3 Lås hængeskinne
4 Hængeskinne væg

➔ Løft bordpladen (Billede 51/1) lidt i den fri ende (ca. 30°). Sådan låses låsen (Billede 51/3) op.

➔ Løft bordpladen (Billede 51/1) ud af den øverste hængeskinne (Billede 51/4).

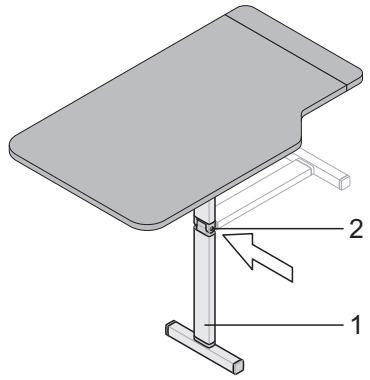

Billede 52 Afvinkling af bordbenet

1 Bordben
2 Låseknap

➔ Tryk på låseknappen (Billede 52/2) for at låse bordbenet (Billede 52/1) op.

➔ Afvinkl bordbenet med 90°.

➔ Læg derefter bordet på bænken i den nederste position.

9.2.2 Sænkning af teleskopbordet

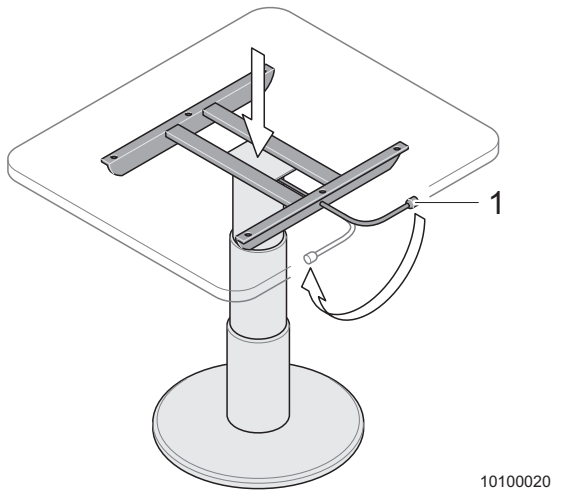

Billede 53 Sænkning af teleskopbordet

1 Låsehåndtag

➔ Hold bordpladen i position i bordets midte med en hånd.

➔ Drej låsehåndtaget (Billede 53/1) til venstre med den anden hånd (oplåsning).

➔ Tryk bordpladen til den nederste position.

➔ Drej låsehåndtaget (Billede 53/1) til højre (låsning).

9.2.3 Sænkning af drejebordet

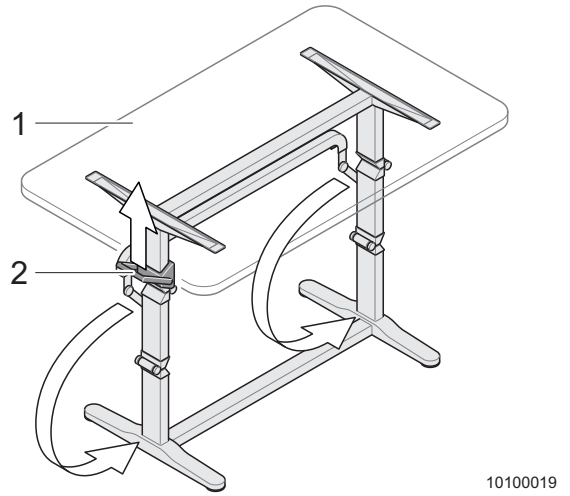

Billede 54 Sænkning af drejebordet

1 Bordplade
2 Håndtag

➔ Skub håndtaget (Billede 54/2) op.

➔ Drej bordpladen (Billede 54/1) ned i en bue, indtil håndtaget går i indgreb.

10 Strømforsyning

Vigtigt!

Kortslutning, korrosion og kabelbrud

▲ Få elanlægget kontrolleret minimum en gang årligt af et autoriseret værksted for din egen sikkerhed.

10.1 Strømforsyning 230 V

Køretøjet kan tilsluttes til en ekstern strømforsyning med 230 V. Den skal være sikret med et HFI-relæ (fejlstrømsrelæ) på 30 mA.

10.1.1 Etablering af elektrisk forbindelse mellem køretøj og strømudtag

Vigtigt!

Fare for overophedning af kablet på kabeltromlen

▲ Rul altid kablet helt af kabeltromlen. På den måde undgår du, at kablet overophedes.

▲ Anvend en kabeltromle med integreret overophedningsbeskyttelse.

Henvisning!

- Stik og stikdåser er ikke standardiseret ensartet.
- Til det pågældende rejseland er et adaptersæt evt. nødvendigt.

Køretøjet tilsluttes til det eksterne 230 V-net med en gummislangeledning „H0 RN-F 3G 2,5 mm^2“ eller et tilsvarende kabel med stikanordninger i henhold til „IEC 309“. Elkablets totale længde må ikke overskride 25 m!

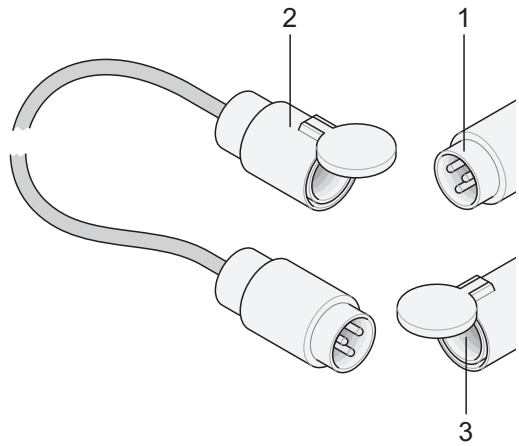

Billede 55 230 V-nettilslutning

1 CEE-indgangsstikdåse bil
2 CEE-forlængerkabel (specialudstyr) med et min. tværsnit: 2,5 mm^2
3 Strømudtag

Etablering af forbindelse:

➔ Når du etablerer forbindelsen, skal du altid begynde på køretøjet og til sidst tilslutte forbindelse til strømudtaget.

Afmonteringen foretages i omvendt rækkefølge.

10.2 Sikring af 230 V-strømkredsen i køretøjet

Køretøjet er ved ekstern strømforsyning på 230 V sikret med sikringsautomaten med 13 A. I nogle køretøjer er der ud over sikringsautomaterne desuden installeret et FI-fejlstrømsrelæ (specialudstyr).

FI-fejlstrømsrelæet beskytter personer mod strømslag, hvis isoleringen af elektriske apparater skulle være mangelfuld.

Henvisning!

Få månedligt, eller ved længerevarende stilstand af køretøjet, kontrolleret FI-fejlstrømsrelæet for fejlfri funktion inden hver kørsel.

Sikringskassen med sikringsautomater og FI-fejlstrømsrelæ er som regel installeret i klædeskabet eller i en slagbænk.

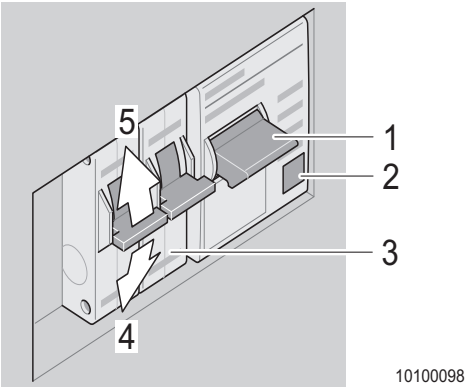

Billede 56 Sikringsautomat 230 V

1 FI-fejlstrømsrelæ
2 "Test"-tast af FI-fejlstrømsrelæet
3 Sikringsautomater
4 "Fra“-stilling
5 "Til“-stilling

Kontrollér FI-fejlstrømsrelæ:

➔ Tryk på FI-fejlstrømsrelæets "Test“-tast (Billede 56/2) ved isat 230-V-strømforsyning.

FI-fejlstrømsrelæet (Billede 56/1) er aktiveret, koblingshåndtaget skifter hurtigt til "Fra"-stilling.

➔ Efter en vellykket test stilles FI-fejlstrømsrelæets koblingshåndtag tilbage til "Til"-stillingen.

Tilkobling af sikringsautomaten:

➔ Tryk koblingshåndtaget op for at tænde (Billede 56/3) sikringsautomaten.

Vent kort tid, før du tænder igen, hvis sikringsautomaten har udløst.

- Hvis sikringsautomaten forbliver tændt, forelå der kun en overbelastning.
- Hvis sikringsautomaten udløser igen og pludseligt en gang til, foreligger der en kortslutning eller jordforbindelse. Opsøg et fagværksted, og lad fejl udbedre.

Henvisning!

Det giver ikke mening at tænde flere gange. Sikringsautomaten udløser også, når koblingshåndtaget holdes fast.

10.3 Strømforsyning 12 V

10.3.1 Strømforsyningsapparat CSV 300-X

Advarsel!

Fare for forbrænding

- ▲ Strømforsyningsapparatet bliver varmt under driften. Rør ikke ved det.
- ▲ Udskift kun defekte sikringer, når strømforsyningsapparatet er uden strøm.

Vigtigt!

Skader på netapparatet

- ▲ Udskift kun defekte sikringer, når strømforsyningsapparatet er uden strøm.
- ▲ Udskift kun defekte sikringer, når årsagen til fejlen er kendt og udbedret.
- ▲ Omgå eller reparér aldrig sikringer.
- ▲ Anvend kun originale sikringer med værdierne, der er anført i betjeningsvejledningen.
- ▲ Under strømforsyningsapparatet må der på grund af varmeudviklingen ikke være trukket kabler.

Strømforsyningsapparatet er beregnet til anvendelsen i campingvogne uden eget batteri til opholdsrummet og kan derfor ikke anvendes til batteriopladningen.

Hvis der ikke findes en 230 V-netspænding, kan tilsluttede apparater forsynes med trækkøretøjets 12 V-forsyning.

Omstillingen til netdrift foretages automatisk, når der findes en 230 V-netspænding.

Strømforsyningsapparatet indeholder:

- Strømforsyningsmodulet
- Den komplette 12 V-fordeling
- 12 V-strømkredsenes sikring

Hvis strømforsyningsapparatet kun forsynes med 12 V fra trækkøretøjets startbatteri uden tilslutning til 230 V-nettet, forsynes følgende 12 V-udgange med strøm:

- CSV 300, kreds 1 til 5 forsynes med strøm
- CSV 300-2, kreds 1 forsynes med strøm, kreds 2 til 5 forsynes **ikke** med strøm
- CSV 300-3, kreds 1 til 4 forsynes med strøm, kreds 5 forsynes **ikke** med strøm

En permanent strømforsyning af alle strømkredse under driften med et trækkøretøj er mulig. Informationer herom findes i den separate betjeningsvejledning.

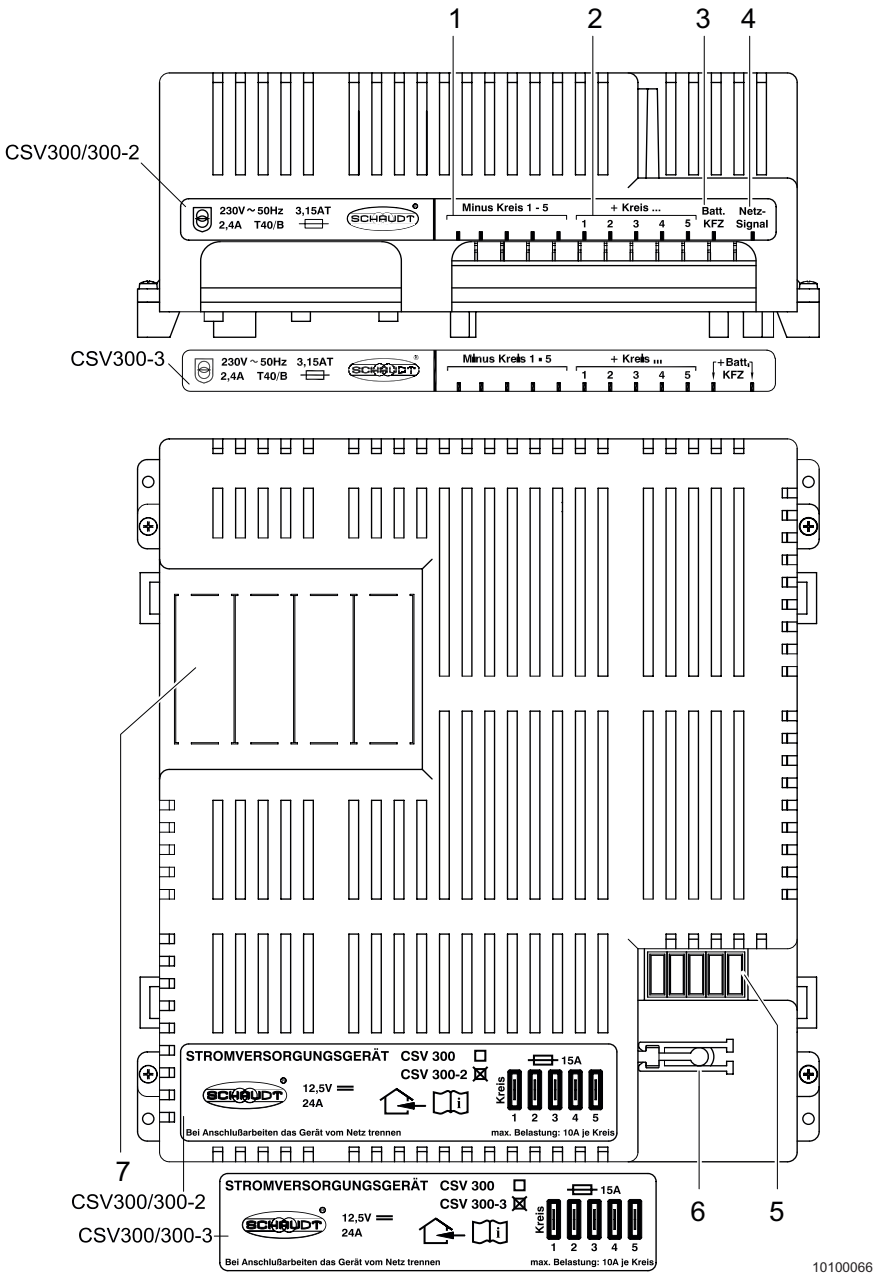

Billede 57 Strømforsyningsapparat CSV 300-X

1 Minus 12 V-udgange, kreds 1 til 5

2 + 12 V-udgange, kreds 1 til 5

3 Bilbatteri/anhængerkobling

4 Netsignal (kun ved CSV 300-2), bilbatteri (kun ved CSV 300-3)

5 Bil-fladstikssikringer

6 FK-udtrækker (hjælp til at trække sikringerne ud)

7 Pladser til sikringsautomater

Idrifttagning:

➔ Systemet er driftsklart, når trækkøretøjets 12 V-forsyning eller 230 V-netspændingen er tilsluttet. En separat tilkobling af apparatet er ikke nødvendig.

Bil-fladstikssikringer

Bil-fladstikssikringerne (Billede 57/3) sikrer de forskellige strømkredse.

Der er placeret et værktøj til at udskifte bil-fladstikssikringerne (FK-udtrækker) ved siden af bil-fladstikssikringerne.

Yderligere henvisninger findes i den separate vejledning fra producenten.

10.3.2 Strømforsyningsapparat CSV 4xx

Strømforsyningsapparat befinder sig normalt i et skab eller magasin, og der er adgang til at sikre sikringer. Alt efter køretøjsudstyret anvendes der forskellige strømforsyningsapparater fra serie 4xx (xx står for apparatets forskellige udførelser). Strømforsyningsapparatets nøjagtige type, som er anvendt ved dit køretøj, fremgår af typeskiltet på apparatet og producentens separate vejledning.

Fare!

Eksplosionsfare pga. knaldgasudvikling

▲ Batteri-valgkontakt (Billede 58/6, ikke CSV 400) stilles i den rigtige position.

Advarsel!

Fare for forbrænding

▲ Strømforsyningsapparatet bliver varmt under driften. Rør ikke ved det.

▲ Udskift kun defekte sikringer, når strømforsyningsapparatet er uden strøm.

Vigtigt!

Skader på netapparatet

▲ Udskift kun defekte sikringer, når strømforsyningsapparatet er uden strøm.

▲ Udskift kun defekte sikringer, når årsagen til fejlen er kendt og udbedret.

▲ Omgå eller reparér aldrig sikringer.

▲ Anvend kun originale sikringer med værdierne, der er anført i betjeningsvejledningen.

▲ Under strømforsyningsapparatet må der på grund af varmeudviklingen ikke være trukket kabler.

▲ Opbevar ikke varmefølsomme genstande i nærheden af apparatet (f.eks. temperaturfølsomt tøj, hvis apparatet er monteret i klædeskabet).

Henvisning!

- Strømforsyningsapparatets drift er kun mulig sammen med kontrol- og instrumentpanelet.
- For køleskabets 12-V-drift skal følgende forudsætninger være opfyldt (alle andre 12-V-forbrugere slukkes):
  - Caravan er forbundet med trækkøretøjet
  - Trækkøretøjets tænding er tilkoblet.

Hvis der ikke står en nettilslutning til rådighed, kan tilsluttede apparater forsynes med strøm ved hjælp af campingvognens eller trækkøretøjets batteri (specialudstyr). Omstillingen til netdrift foretages automatisk, når der findes en 230 V-netspænding.

Strømforsyningsapparatet CSV 4xx indeholder:

- Den komplette 12 V-fordeling
- 12 V-strømkredsenes sikring
- Et opladningsmodul til opladning af alle tilsluttede batterier (ikke CSV 400)
- en batteribooster (ikke CSV 400)

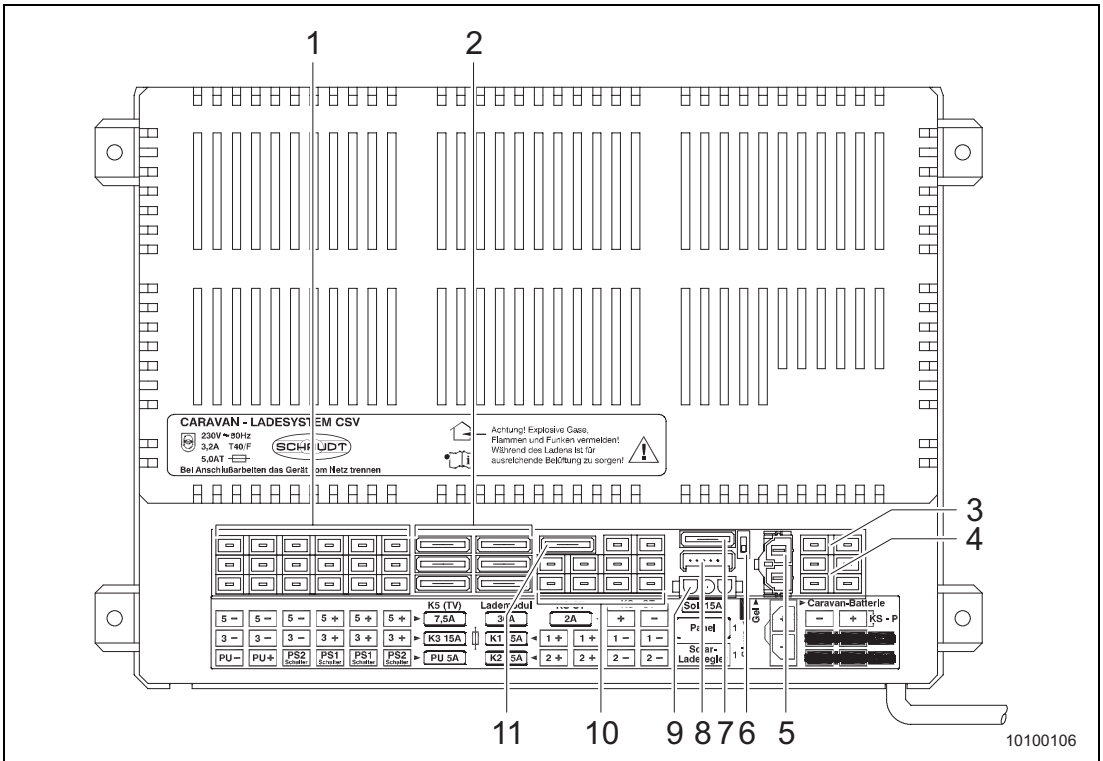

Billede 58 Strømforsyningsapparat CSV 4xx (figur evt. afvigende)

1 Tilslutninger til 12 V-forbrugere

2 Bil-fladstikssikringer til 12 V-strømkredse

3 Tilslutninger til 12 V-forbrugere

4 12 V-forsyning trækkøretøj

5 Tilslutning caravanbatteri (ikke CSV 400)

6 Batteri-valgkontakt (ikke CSV 400)

7 Fladsikring solceller (ikke CSV 400)

8 Tilslutning kontrol- og instrumentpanel

9 Tilslutning solcelleladeregulator (ikke CSV 400)

10 Tilslutninger til 12 V-forbrugere

11 Bil-fladstikssikringer til køleskabsstyring (ikke CSV 400)

Før idrifttagningen (ikke CSV 400):

➔ Kontrollér, om batteri-valgkontakten (Billede 58/6) står i den rigtige stilling.

➔ Kontrollér, at opholdsrummets batteri er tilsluttet.

Idrifttagning:

➔ Systemet tændes med 12 V-hovedafbryderen på kontrol- og instrumentpanelet (kapitel 8.6).

Bil-fladstikssikringer:

Fladstikssikringerne (Billede 58/2) sikrer de forskellige strømkredse.

Batteri-valgkontakt (ikke CSV 400):

Hvis batteri-valgkontakten (Billede 58/6) står på den forkerte position, kan opholdsrummets batteri blive beskadiget.

Omskiftning af batteri-valgkontakten (ikke CSV 400):

➔ Afbryd strømforsyningsapparatet fra nettet, før du omstiller batteri-valgkontakten (Billede 58/6).

➔ Valg af bly-gel-batteri: Stil batteri-valgkontakten på "gel".

➔ Valg af bly-syre-batteri: Stil batteri-valgkontakten på "syre".

Anvend en tynd genstand (f.eks. en patron til en kuglepen) til at omstille.

Med muligheden for at omstille med batteri-valgkontakten sikres den optimale opladning af begge batterityper (bly-gel eller bly-syre).

Yderligere henvisninger findes i den separate vejledning fra producenten.

10.3.3 Strømforsyningsapparat type BCA

Advarsel!

Fare for forbrænding

▲ Strømforsyningsapparatet bliver varmt under driften. Rør ikke ved det.

▲ Udskift kun defekte sikringer, når strømforsyningsapparatet er uden strøm.

Vigtigt!

Skader på netapparatet

▲ Udskift kun defekte sikringer, når strømforsyningsapparatet er uden strøm.

▲ Udskift kun defekte sikringer, når årsagen til fejlen er kendt og udbedret.

▲ Omgå eller reparér aldrig sikringer.

▲ Anvend kun originale sikringer med værdierne, der er anført i betjeningsvejledningen.

▲ Under strømforsyningsapparatet må der på grund af varmeudviklingen ikke være trukket kabler.

▲ Opbevar ikke varmefølsomme genstande i nærheden af apparatet (f.eks. temperaturfølsomt tøj, hvis apparatet er monteret i klædeskabet).

Henvisning!

Strømforsyningsapparatets drift er kun mulig sammen med kontrol- og instrumentpanelet.

Strømforsyningsapparatet er det centrale energiforsyningsapparat for alle 12 V-forbrugere i det elektriske anlæg i campingvognen. Det befindes sig normalt i et skab eller magasin, og der er adgang til at sikre sikringer på forsiden.

Hvis der ikke står en nettilslutning til rådighed, kan tilsluttede apparater forsynes med strøm ved hjælp af campingvognens eller trækkøretøjets batteri. Omstillingen til netdrift foretages automatisk, når der findes en 230 V-netspænding.

Strømforsyningsapparatet BCA indeholder:

- Et opladningsmodul til opladning af alle tilsluttede batterier
- Den komplette 12 V-fordeling
- 12 V-strømkredsenes sikring

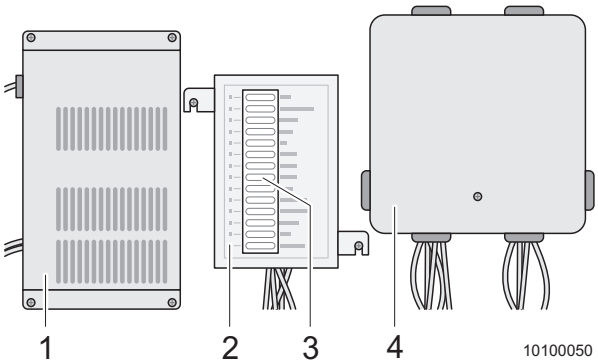

Billede 59 Strømforsyningsenhed BCA

1 Opladningsmodul til opladning af alle tilsluttede batterier
2 12 V-fordeling
3 Bil-fladstikssikringer til 12 V-strømkredse
4 Forgreningsdåse til 12 V-strøm-kredse

Før idrifttagningen:

➔ Kontrollér, at opholdsrummets batteri er tilsluttet.

Idrifttagning:

➔ Systemet tændes med 12 V-hovedafbryderen på kontrol- og instrumentpanelet (kapitel 8.6.2).

Bil-fladstikssikringer:

Fladstikssikringerne (Billede 59/3) sikrer de forskellige strømkredse.

Yderligere henvisninger findes i den separate vejledning fra producenten.

10.3.4 Startbatteri (i trækkøretøjet)

Vigtigt!

Afladning af startbatteriet

▲ Startbatteriets kapacitet er begrænset.

▲ Ved længere strømforsyning via trækkøretøjets konstante plus begrænses trækkøretø-jets evne til at starte.

Ved en ekstern tilslutning til 230 V - nettet (kapitel 10.1.1) omstilles der automatisk fra 12 V til 230 V / 12 V (netapparat).

10.3.5 Opholdsrummets batteri (specialudstyr)

Advarsel!

Eksplosion

▲ Det er ikke tilladt at anvende syrebatterier som opholdsrummet batteri i campingvognen. Monteringsrummet er ikke udstyret til at indeholde et syrebatteri.

Der må kun anvendes gel-batterier som opholdsrummets batteri.

Opholdsrummets batteri kan oplades igen på to måder:

- Med trækkøretøjets generator, dvs. med kørende motor.

  I den forbindelse skal alle store forbrugsapparater som f.eks. køleskab, varmeovn, vandpumpe o.lign. frakobles. Derefter skal batteriet oplades „fuldstændigt“ på 230 V-nettet.
- Ved tilslutning til 230 V-strømnettet.

  På denne måde oplades batteriet automatisk. I den forbindelse skal alle store forbrugsapparater frakobles.

Kontrollér regelmæssigt batterispændingen med kontrol- og instrumentpanelet (kapitel 8.6):

- Hvis spændingen er større end eller lig med 12 V eller i det grønne område, er alt i orden.
- Hvis spændingen er mindre end 12 V eller er i det røde område, skal alle forbrugere frakobles med det samme og batteriet oplades. Opladningstiden skal være mindst 24, men hellere 48 timer. Ladeapparatets automatik forhindrer en overopladning.
- Hvis advarselslampen "batterialarm“ blinker, skal batteriet med det samme oplades mindst 48 timer med det indbyggede automatiske ladeapparat eller et separat ladeapparat. Dertil skal køretøjet tilsluttes til 230 V-forsyningen. Hvis batterispændingen er faldet under 3 V, skal motoren startes i ca. 10 sekunder, så ladeapparatet tilkobles. Oplad derefter batteriet i mindst 48 timer.

Henvisning!

- Før og efter hver anvendelse af køretøjet skal batteriet oplades ved hjælp af ladeapparatet, om muligt længere end 24 timer.
- Hvis du er afsted på en længere rejse, skal batteriet oplades "fuldstændigt“ mindst en gang om måneden med 230 V-nettet.
- Hvis køretøjet ikke anvendes i længere tid, skal alle forbrugere (vær opmærksom på skjulte forbrugere som f.eks. satellitanlæg, tankopvarmning, vandvarmerens sikkerhedsventil, osv.) frakobles. Dette opnår du lettest ved at afbryde pluspolen direkte på batteriet. Oplad batteriet en gang om måneden i mindst 24 timer med det indbyggede ladeapparat.
- Garantien for det ekstra batteri gælder kun ved korrekt pleje.

10.3.6 Kontrol- og instrumentpanel

Nærmere informationer om kontrol- og instrumentpanelerne, se kapitel 8.6.

10.4 Central lysstyring - tilordning lamper

Tilordningen af lamperne til den centrale lysstyrings kanaler blev foretaget fra fabrikken og kan kun ændres af ***ADRIA***-forhandleren.

Som oversigt findes der en eksemplarisk tabel for ALPINA 743 UK:

Kanal	Lampe
1	• Loftslamper spisebord
2	• Forteltslampe
3	• Dekorativ belysning rundsiddegruppe
4	• Indirekte belysning rundsiddegruppe
5	• Indirekte belysning dobbeltseng
6	• Loftslamper dobbeltseng
7	• Loftslamper børneværelse • Dekorativ belysning børneværelse
8	• Loftslamper børneværelse
9	• Vaskerumsbelysning • Toiletrumsbelysning • Læselamper børneværelse • Læselamper dobbeltseng • Magasinbelysning • Læselamper rundsiddegruppe

Tabel 4 Central lysstyring, kanaltilordning ALPINA 743 UK

10.5 Sikringer

Advarsel!

Fare for forbrænding

▲ Udskift kun defekte sikringer, når strømforsyningsapparatet er uden strøm.

Vigtigt!

Skader på det elektriske anlæg

▲ Udskift kun defekte sikringer, når årsagen til fejlen er kendt og udbedret.

▲ Omgå eller reparér aldrig sikringer.

▲ Anvend kun originale sikringer med den samme værdi.

Sikringer beskytter det elektriske anlæg og de elektriske apparater mod skader på grund af overbelastning og kortslutning. Ved en for stor strømstyrke afbryder en sikring automatisk strømkredsen.

Der er adgang til de elektriske sikringer på forskellige monteringssteder i køretøjet.

Forbrugerne, der er tilsluttet til 12 V-forsyningen i opholdsdelen, er sikret med egne sikringer.

Find de pågældende sikringers funktion, værdi og farve i efterfølgende tabel, før sikringerne skiftes:

Strømstyrke	Farve	Funktion	Monteringssted
2 A	Grå	Sikring til opholdsrummets batteri	I 12 V-strømforsyningsapparatet eller ved siden af opholdsrummets batteri
3 A	Violet	Thetford-toilettets sikring	I Thetford-kassettens husramme eller i 12 V-strømforsyningsapparatet
20 A	Gul	Køleskabets sikring	I 12 V-strømforsyningsapparatet
50 A	Rød	12 V-strømforsyningsapparatets sikring	Ved siden af opholdsrummets batteri

Tabel 5 Sikringer

Udskiftning af sikringerne:

➔ En sikring skal skiftes, hvis sikringselementet er afbrudt. (Billede 60/2) .

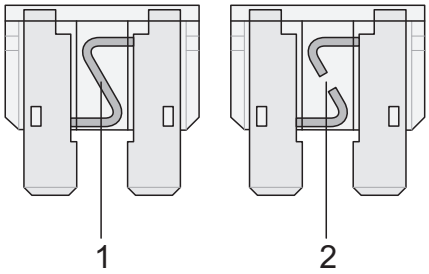

Billede 60 12-V-sikring

1 Intakt sikringselement
2 Afbrudt sikringselement

10.6 Strømskemaer 230 V

Vigtigt!

Skader på det elektriske anlæg

- ▲ Lad en autoriseret værksted foretage vedligeholdelses- og reparationsarbejder.
- ▲ Ved vedligeholdelses- og reparationsarbejder, der ikke er udført korrekt, bortfalder dit krav om garanti.

Den præcise placering af de elektriske komponenter og ledninger kan findes i følgende strømskemaer.

Der er brug for disse skemaer til reparationer og vedligeholdelser, der forekommer.

A	Tilførsel 220-240 V, 16 A, 2P+T
B	Hovedsikring med FI 220-240 V, 25 A, 0,03A
B1	Sikringsautomat 220-240 V, B16A
B2	Sikringsautomat 220-240 V, C10A
B3	Sikringsautomat 220-240 V, C10A eller B16A
C	Forgreningsdåse
D	Stikdåse med beskyttelseskontakt 220-240 V
E	Køleskab
F	Beskyttelsesjording (H07V-K) 4 mm^2
G	Varmeovn/vandvarmer
H	Kontakt vandvarmer (TRUMA THERME)
I	Klimaapparat forinstallation (tagapparat)
///	Kabel med 3 ledere (H05VV-F)

Tabel 6 Forklaring af efterfølgende strømskemaer 230-V-installation

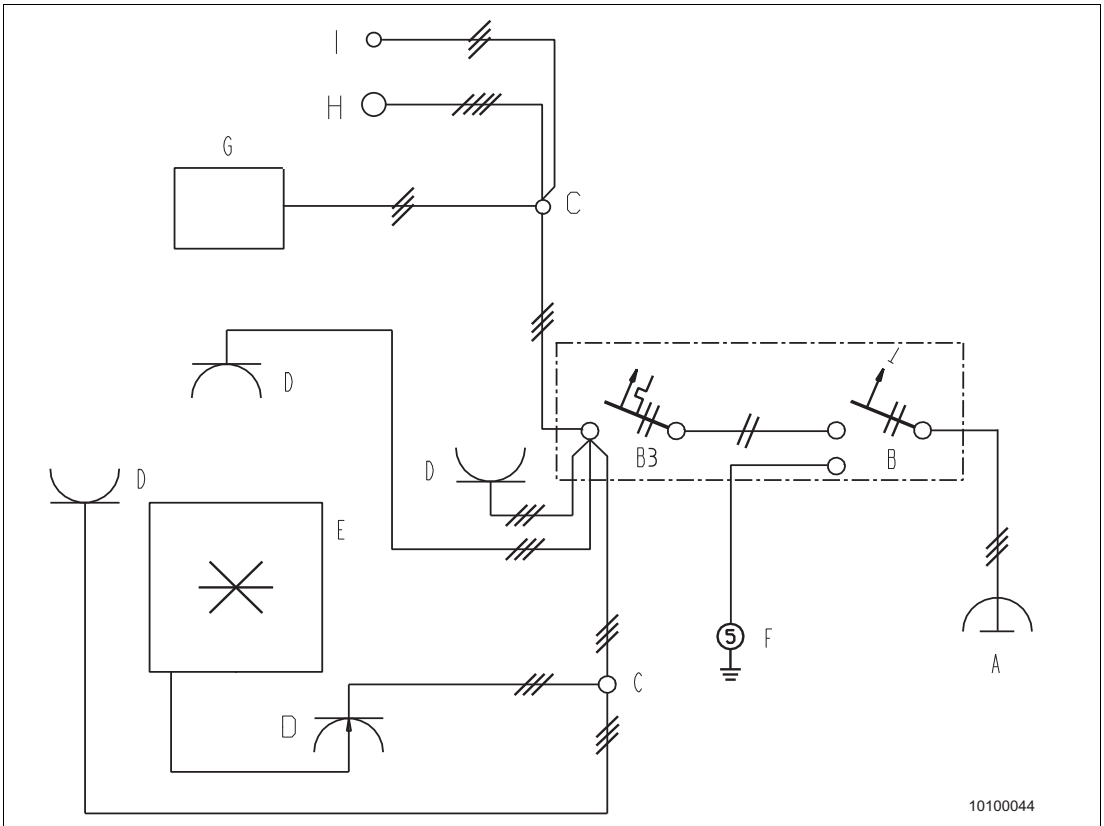

Billede 61 Strømskema 230 V: AVIVA-ALTEA-ACTION-ADORA

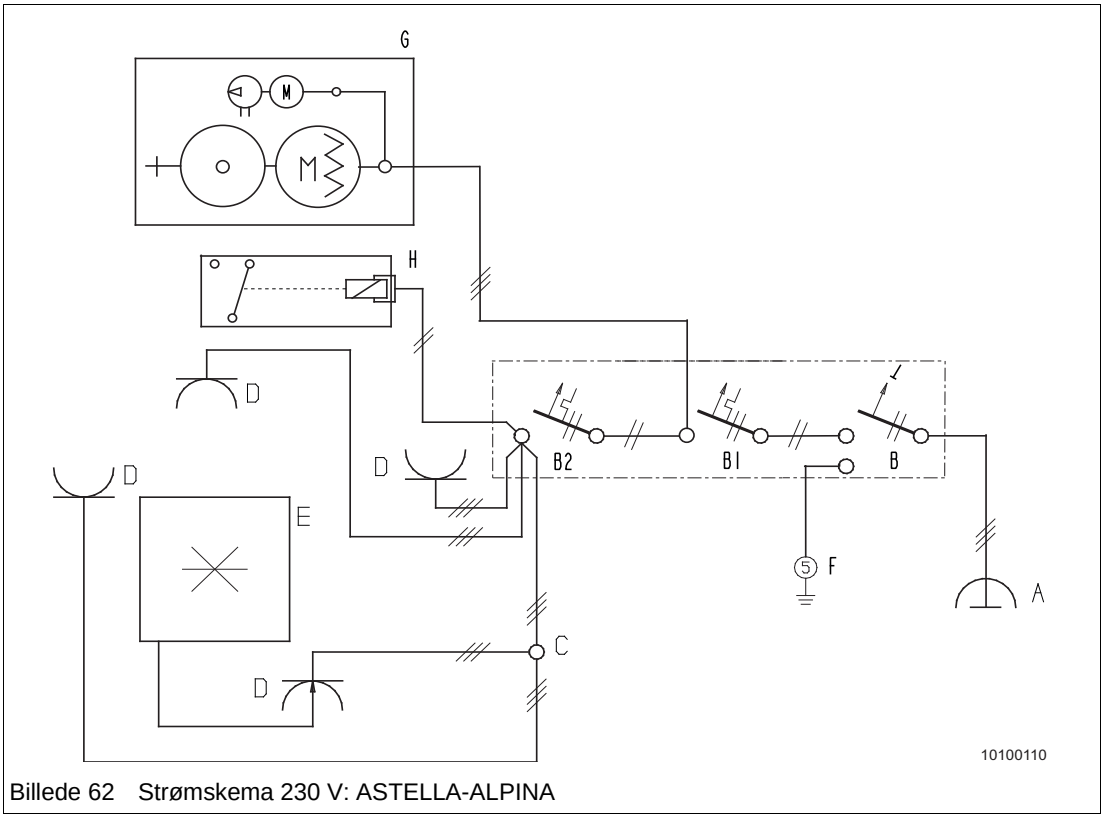

Billede 62 Strømskema 230 V: ASTELLA-ALPINA

10.7 Strømskemaer 12 V-trækkøretøjsforsyning

Nr.	Funktion	Type
A1	Bremselygte og baglygte	PY21/5W
A2	Baklygte	P21W
A3	Tågebaglygte	P21W
A4	Blinklys	PY21W
B1/B2	Nummerpladebelysning	C5W
E	Konturlys rødt/hvidt	W5W
E1	Sidemarkeringslygte - orange	Lysdiode
F1/F2	Konturlys foran - hvidt	Lysdiode
M	3. bremselygte	Lysdiode
N	Steltilslutning	
O	Campingvogn-ladestation, strømforsyningsap-parat	
U	Tilslutningsstik til trækkøretøj	

Tabel 7 Forklaring funktion 12 V-trækkøretøjsforsyning

Nr.	Farve	Nr.	Farve
01	Sort	19	Blå - streg hvid
02	Rød	21	Hvid - streg blå
03	Grøn	23	Grøn - streg rød
04	Blå	24	Lilla - streg hvid
05	Hvid	25	Orange - streg sort
06	Brun	26	Grøn - streg blå
07	Gul	27	Hvid - streg sort
08	Lilla	28	Hvid - streg rød
09	Grå		
12	Rosa		
13	Orange		

Tabel 8 Forklaring farve 12 V-trækkøretøjsforsyning

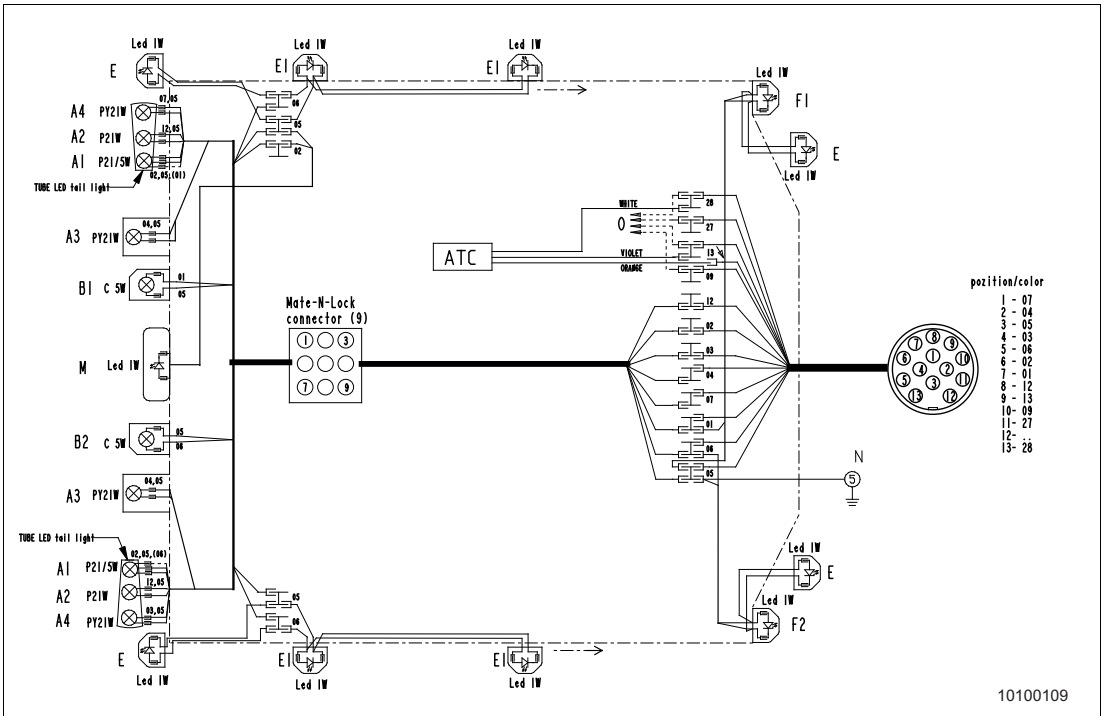

Billede 63 Strømskema 12 V: ASTELLA-ALPINA

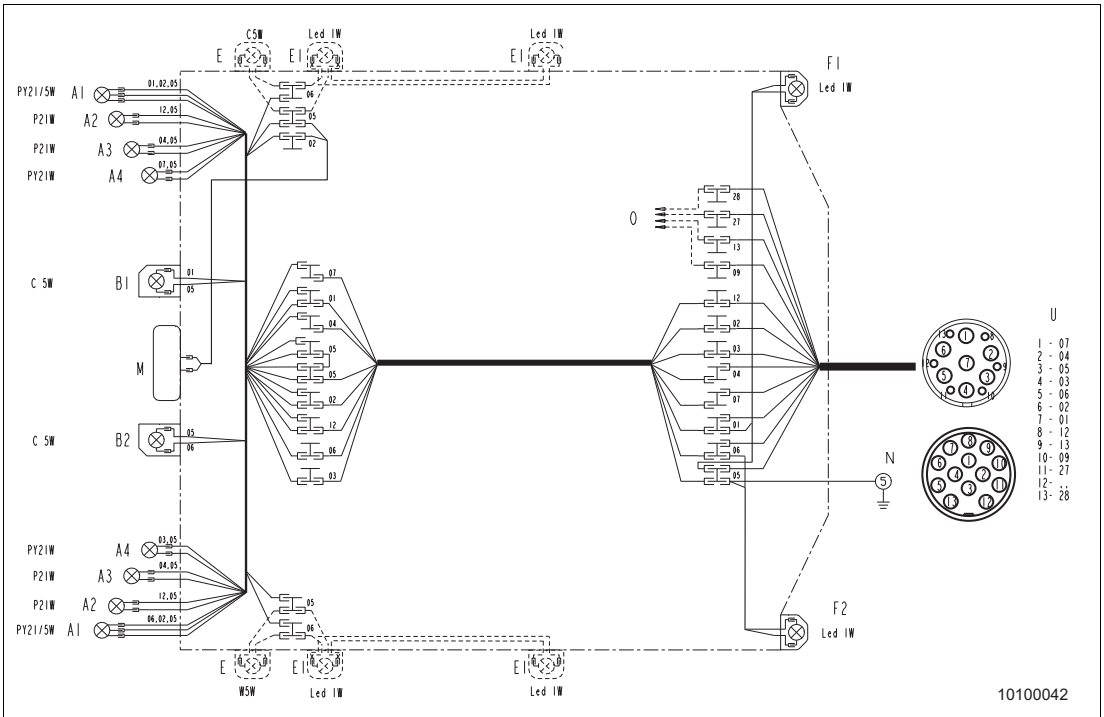

Billede 64 Strømskema 12 V: AVIVA-ALTEA-ACTION-ADORA

10.8 Strømskemaer spændingsforsyning

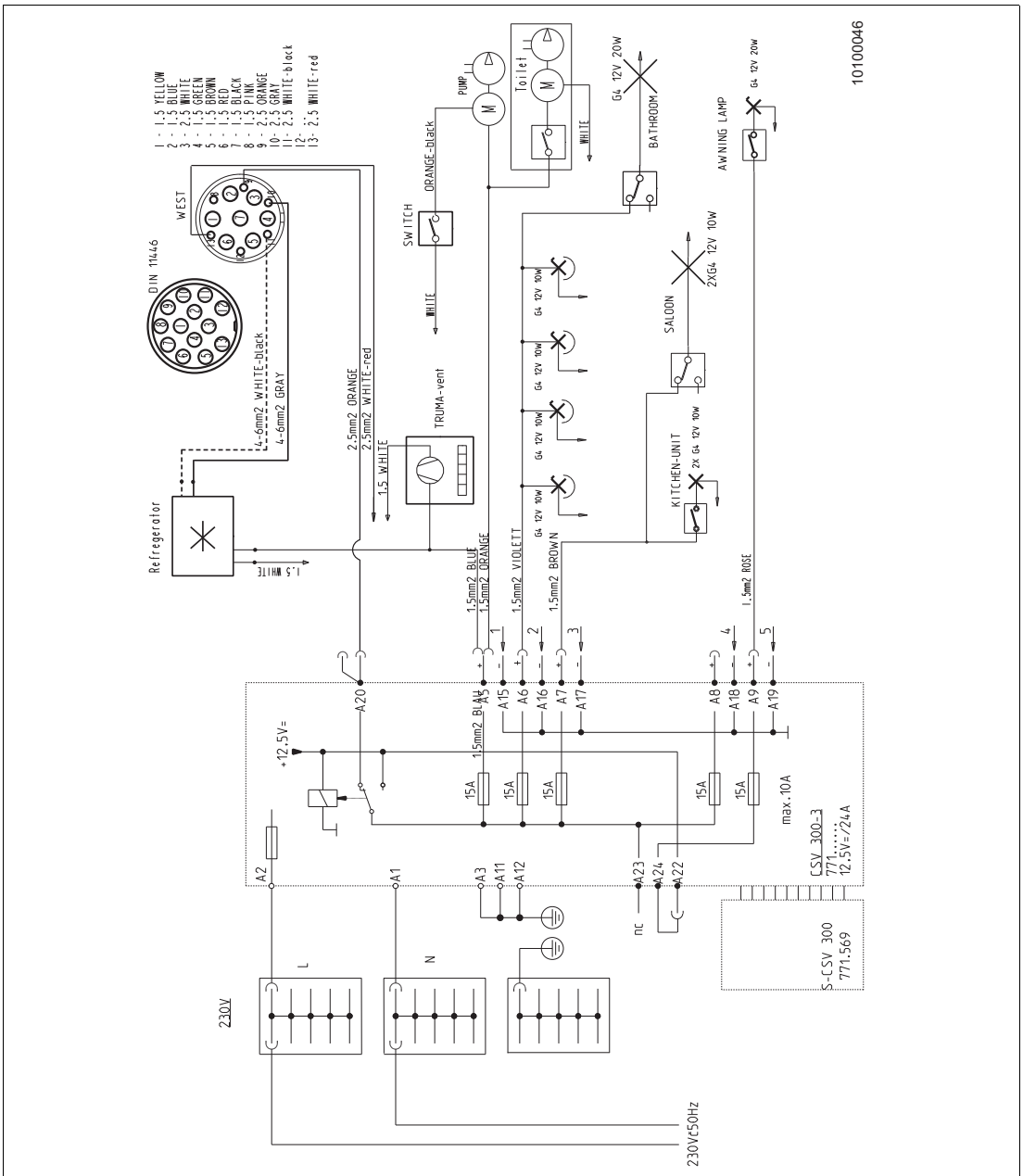

Billede 65 Forbruger-strømskema 12 V: AVIVA-ALTEA

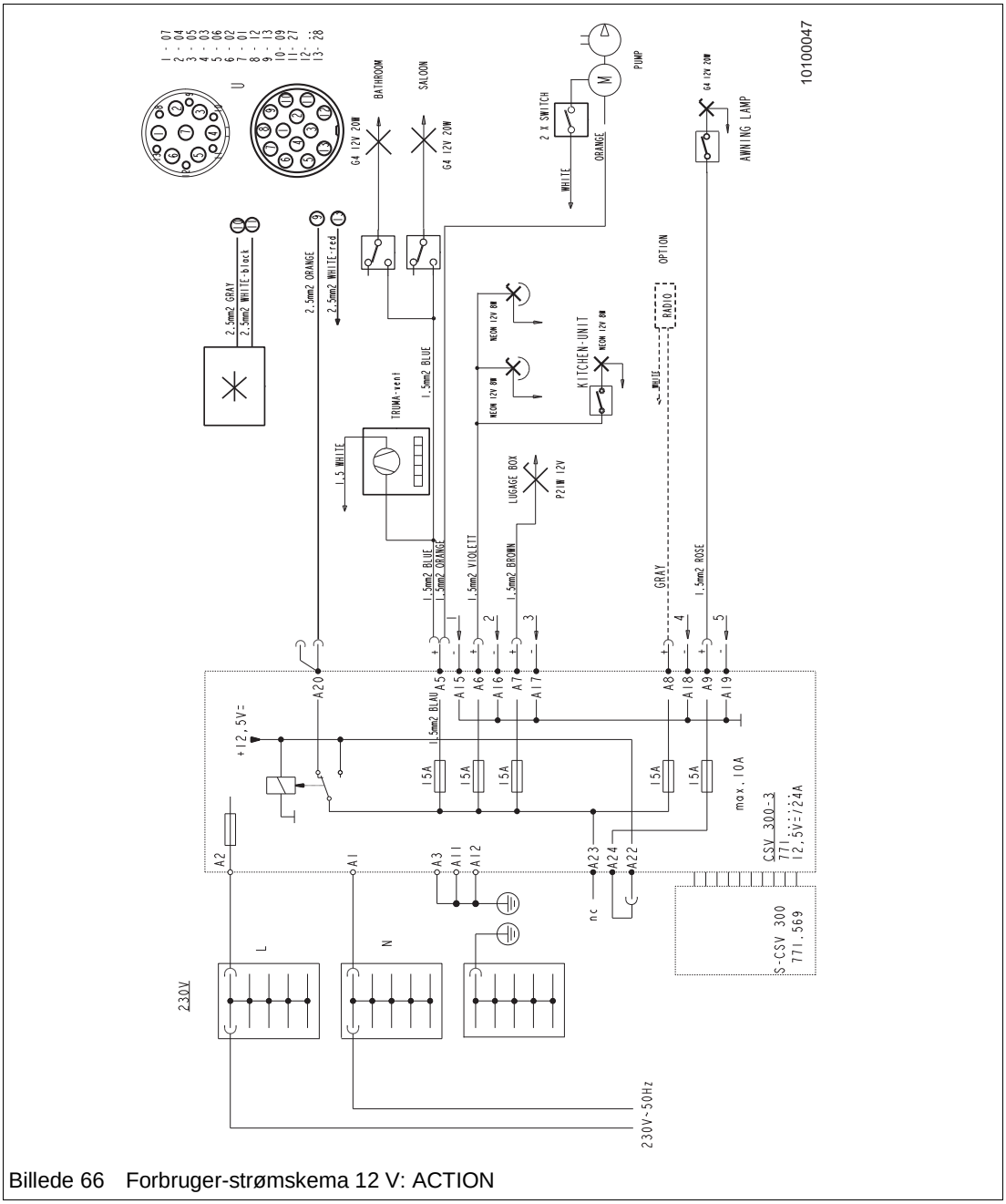

Billede 66 Forbruger-strømskema 12 V: ACTION

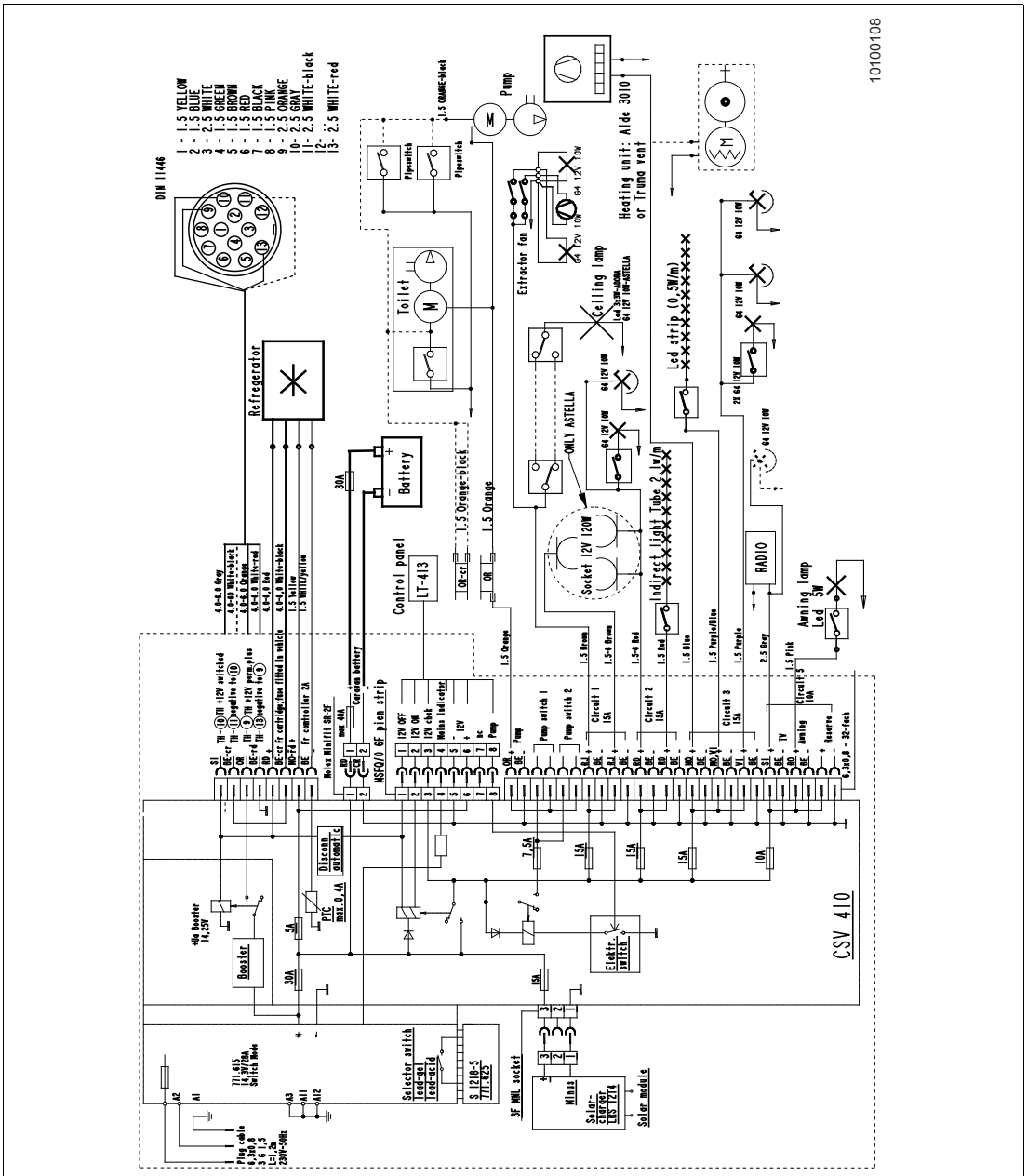

Billede 67 Forbruger-strømskema 12 V: ADORA-ASTELLA

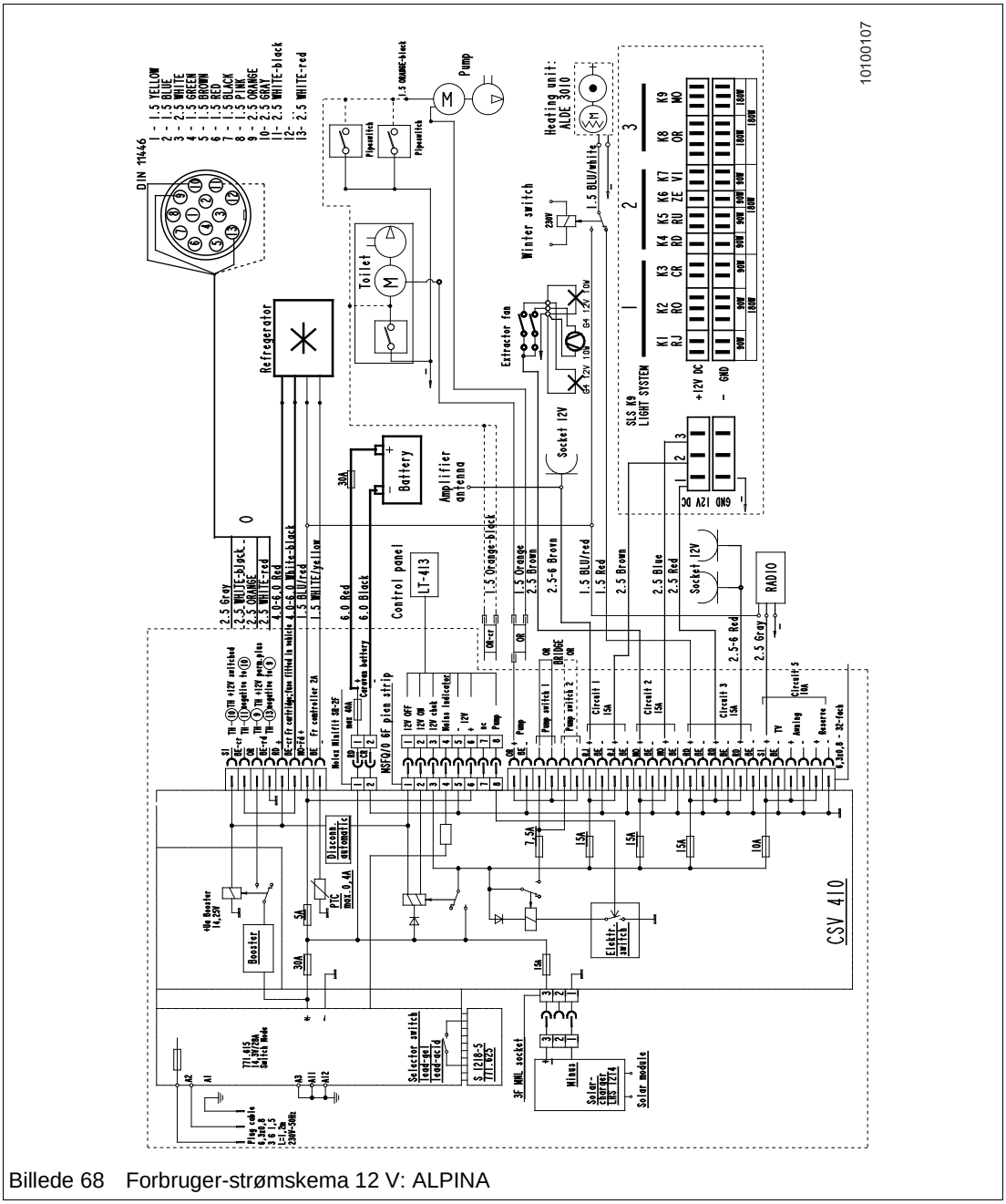

Billede 68 Forbruger-strømskema 12 V: ALPINA

11 Gasforsyning

11.1 Generelle henvisninger vedrørende gasforsyningen

Læs sikkerhedsforskrifterne til omgang med gas.

Generelle sikkerhedshenvisninger til temaet "gas“ findes i kapitlet "Sikkerhedsforskrifter af gasanlægget“ (kapitel 2.5).

Fare!

Forgiftning på grund af gas

▲ Ved gaslugt eller anden mistanke om, at der strømmer gas ud, skal følgende foranstaltninger gennemføres:

➔ Forlad fareområdet!

➔ Luk gasflaskeafspærringsventilen!

➔ Undgå antændelseskilder, åben ild og rygning!

➔ Udluft rummene!

➔ Giv campingpladsens opsynspersonale og evt. brandvæsenet besked!

Advarsel!

Livsfare

▲ Lad kun et autoriseret værksted foretage reparationer og ændringer på gasanlægget!

▲ Foretag aldrig selv ændringer på gasanlægget eller apparaterne!

▲ Søg aldrig efter utætte steder på gasledningernes forbindelsessteder med en lighter eller andre åbne lyskilder!

▲ Brugeren må udelukkende etablere forbindelsen mellem trykreguleringen og gasflasken! Lad kun et fagværksted udføre yderligere arbejder!

Henvisning!

- Hele gasanlægget i køretøjet er beregnet til en driftstryk på 30 mbar, som den indbyggede trykregulering holder konstant.
- Hver gang der er gået 2 år, og når der er foretaget ændringer og reparationer, skal gasanlægget kontrolleres igen. Få i den forbindelse også altid foretaget en gastæthedskontrol. Køretøjets ejer er ansvarlig for at få udført kontrollen. Ved overdragelsen af køretøjet skal vedkommende henvises skriftligt til pligten til at kontrollere anlægget. Gasanlæggets korrekte tilstand bekræftes med en gaskontrolattest. Den tilhørende gaskontrolmærkat skal være placeret bag på køretøjet i nærheden af indregistreringsnummeret.
- Hvert 10. år skal gasreguleringen og gasslangen udskiftes.

- Hele gasanlægget er udført i henhold til gældende tekniske regler for F-gasapparater og blus i camping-køretøjer. Dette blev kontrolleret og attesteret af en fagmand.
- Alle indbyggede gasdrevne apparater er tændsikrede. Hvis flammen slukkes, afbryder den automatiske tændsikring gastilførslen. På trods af denne sikkerhedsanordning skal den pågældende hurtigtlukkende ventil lukkes, når det pågældende apparat ikke er i drift.
- Tildæk aldrig mekaniske ventilationer i taglugerne og i indgangen eller tagventilerne, så en kontinuerlig luftudskiftning i køretøjet er sikret.
- Hold de mekaniske ventilationer fri for is og sne, hvis det sner om vinteren! (Kapitel 17.3).

11.2 Gaskasse

Vigtigt!

Gaskasse

- ▲ Hold altid den mekaniske ventilation i gulvet fri!
- ▲ Opbevar altid gasflasker stående og surret fast.
- ▲ Anvend ikke gaskassen som magasin. Brandfare!

Der er kun adgang til gaskassen udefra.

Gaskassen anvendes til at indeholde gasflaskerne. Den mekaniske ventilation må ikke dækkes til.

Sørg for at sikre gaskassen mod, at uvedkommende kan få adgang til den.

11.3 Gastyper

De gasdrevne apparater anvendes med F-gas (propan, butan eller en blanding af begge).

I handlen tilbydes der frem for alt 5 kg eller 11 kg ejer- eller lejeflasker.

Omgang med gasflasker:

- ➔ Opbevar udelukkende gasflasker i gaskassen!
- ➔ Aflås gaskassen, og sørg på denne måde for at sikre den mod uvedkommendes adgang!

11.3.1 Propangas

Propan er en farve- og lugtløs gas. Kogepunktet for propan ligger ved -42 ℃.

Propan er egnet til vintercamping.

Propan er letantændeligt, tungere end luft og virker i høje koncentrationer narkotiserende og kan være kvælende.

11.3.2 Butangas

Butan forekommer i to forskellige versioner (isomerer): Isobutan og n-butan.

Isobutan og n-butan er F-gasser, der opstår ved destillation af mineralolie.

Kogepunktet for isobutan ligger ved -12 ℃, kogepun ktet for n-butan ligger ved -0,5 ℃. Dermed er butan uegnet som opvarmnings- og driftsmiddel om vinteren. I overgangstiden kan der også anvendes en blanding af butan og propan.

11.3.3 Informationer om F-gas

Egenskaber for F-gas:

- F-gas er farveløs.
- Den lugter af hvidløg.
- Den er tungere end luft og samler sig ved gulvet, når den sættes fri.
- Den er brændbar og kan eksplodere, hvis den strømmer ukontrolleret ud, eller eksplodere ved gnister.
- I lukkede rum fortrænger den indåndingsluften. Fare for kvælning!

11.4 Gasforbrug vejledende værdier

Gasforbruget afhænger af, hvor intensiv de tilsluttede apparater anvendes.

Forbruger	Vejle-dende værdi	Enhed
Gasvarmeovn	170 - 490	g/h
Komfur	100 - 400	g/h
Køleskab	10 - 25	g/h
Bageovn	50 - 200	g/h

Tabel 9 Gasforbrug vejledende værdier

11.5 Omgang med gasflasker

Vigtigt!

Fare ved omgang med gasflasker

- ▲ Læs sikkerhedshenvisningerne på gasflasken!
- ▲ Anvend kun gasflasker med tilsluttet trykregulering!
- ▲ Ryg ikke i nærheden af gasflaskerne! Enhver form for åben ild skal ubetinget undgås! Det gælder frem for alt ved udskiftning af gasflaskerne.
- ▲ Smør aldrig gevind og tætninger på trykreguleringen med fedt. Eksplosionsfare på grund af kemiske reaktioner!
- ▲ Gulvudluftningerne i gaskassen skal altid holdes fri.
- ▲ Anvend kun gasflasker, der tilbydes til campingområdet!
- ▲ Anvend aldrig specialflasker fra andre anvendelsesområder!
- ▲ Gasflasker, der ikke er tilsluttet, skal altid være sikret med en beskyttelseshætte.
- ▲ Beskyttelseshætten skal medbringes til den tilsluttede flaske.
- ▲ Overhold testfristen på gasflasken!
- ▲ Påfyld kun gasflasker efter vægt. Vær også opmærksom herpå i udlandet!
- ▲ Anvend aldrig by- eller naturgas!
- ▲ Påfyld aldrig gasflasker på drivgastankstationer. Eksplosionsfare!
- ▲ Hvis køretøjet parkeres i længere tid, må gasflaskerne kun blive i køretøjet, hvis det er parkeret i det fri!
- ▲ Gaskassen er beregnet til maks. to 11 kg gasflasker.

Gasflaskerne hører ikke til leveringsomfanget for køretøjet og skal selv anskaffes og tilsluttes af ejeren.

Vær meget forsigtig ved omgang med gasflasker.

Grå gasflasker med rød mærkning (beskyttelseshætte og gulvring) er ejerflasker og kan ombyttes og fyldes.

11.6 Hurtigtlukkende ventiler

Henvisning!

Hvis det gasforbrugende slutapparat ikke anvendes, skal den pågældende hurtigtlukkende ventil lukkes.

Gasfordelingen til de enkelte forbrugssteder foretages via de hurtigtlukkende gasventiler.

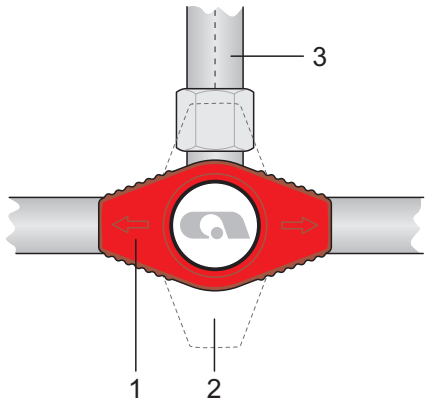

Billede 69 Hurtigtlukkende ventiler - stilling

1 Lukket
2 Åbnet
3 Gasledning til gasapparatet

Anvendelse af gasforbrugere:

➔ Åbn den pågældende hurtigtlukkende ventil for at tage det ønskede gasapparat i drift.

– Hurtigtlukkende ventil lukket (Billede 69/1): Pilene på den hurtigtlukkende ventil står på tværs af retningen for gasledningen til gasapparatet (Billede 69/3).

– Hurtigtlukkende ventil åbnet (Billede 69/2): Pilene på den hurtigtlukkende ventil står i retning af gasledningen til gasapparatet (Billede 69/3).

11.6.1 Hurtigtlukkende ventiler varmeovn, køleskab, komfur og bageovn

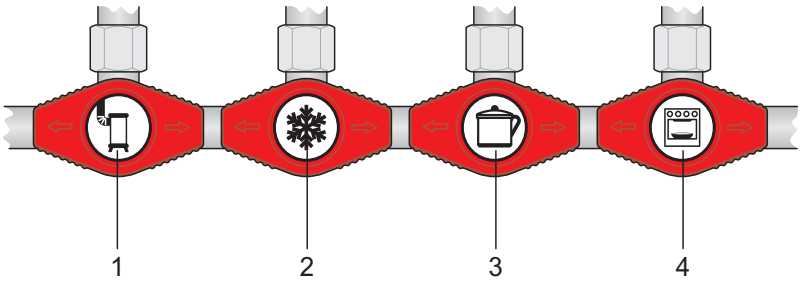

Billede 70 Hurtigtlukkende ventiler varmeovn, køleskab, komfur og bageovn

1 Varmeovn
2 Køleskab
3 Komfur
4 Bageovn

Hvert gasapparat har sin egen hurtigtlukkende ventil.
De er forsynet med tilsvarende symboler for at undgå forvekslinger:

- Varmeovn (Billede 70/1)
- Køleskab (Billede 70/2)
- Komfur (Billede 70/3)
- Bageovn (Billede 70/4)

11.7 Ekstern gastilslutning (specialudstyr)

Fare!

Eksplosionsfare

- ▲ Anvend kun en passende adapter til tilslutning til den eksterne gastilslutning.
- ▲ Tilslut kun gasapparater, som er beregnet til et driftstryk på 30 mbar, til den eksterne gastilslutning.
- ▲ Kontrollér den eksterne gastilslutnings tæthed, når et gasapparat er blevet tilsluttet. Hvis en gastilslutning er utæt, strømmer der gas ud i det fri.
- ▲ Luk straks afspærringshanen og hovedafspærringsventilen på gasflasken, hvis en gastilslutning er utæt, og lad et godkendt fagfirma kontrollere den eksterne gastilslutning.
- ▲ Ingen ild, ingen rygning og ingen gnistdannelse under tilslutningen af et gasapparat til den eksterne gastilslutning.
- ▲ Det er forbudt at fylde gasflasker med den eksterne gastilslutning. Overhold henvisningsmærkaterne.
- ▲ Luk altid afspærringshanen, hvis der ikke er tilsluttet et apparat til den eksterne gastilslutning.

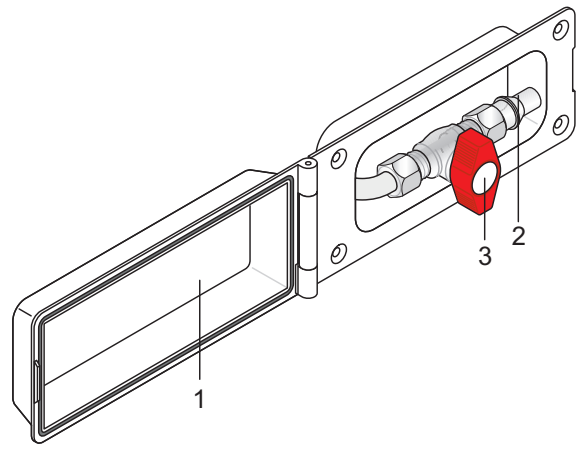

Billede 71 Ekstern gastilslutning

1 Dæksel ekstern gastilslutning
2 Tilslutning for gasapparater
3 Afspærringshane

Anvendelse af den eksterne gastilslutning:

➔ Åbn dækslet (Billede 71/1) på den eksterne gastilslutning.

➔ Sæt en passende adapter på tilslutningen (Billede 71/2).

➔ Åbn afspærringshanen (Billede 71/3).

12 Vand og spildevand

12.1 Vandforsyning

Advarsel!

Sundhedsfare

▲ Dannelse af bakterier og alger i vandtanken.

➔ Skift vand inkl. vandvarmerens indhold regelmæssigt (f.eks. 2 x ugentligt).

➔ Tøm vandtanken efter afslutningen af alle rejser eller senest efter 4 uger, rengør den grundigt, og lad den stå åben (udluftning).

➔ Anvend et desinficeringsmiddel til vandtanken.

Vigtigt!

Beskadigelse af vandpumpen

▲ Pumper kan køre varme uden vand og blive beskadiget.

▲ Lad aldrig pumper køre med tom vandtank!

Vigtigt!

Miljøskader

▲ Tøm aldrig tankene (vand og spildevand) i fri natur!

▲ Tøm kun tankene på benzinstationer, rastepladser, bortskaffelsessteder eller camping-pladser på stederne, der beregnet til det.

Vigtigt!

Skader på grund af frost

▲ Ved frostfare skal vandanlægget i køretøjet tømmes.

Når en vandhane åbnes, tilkobles den indbyggede vandpumpe.

Anvendelse af vandtanken:

➔ Rengør vandtanken grundigt før hver kørsel.

➔ Fyld om muligt først vandtanken før en overnatning eller ved rejsens mål.

➔ Undgå ekstra vægt.

➔ Fyld kun vandtanken med drikkevand.

Hvis køretøjet standses i længere tid eller ikke opvarmes ved frostfare, skal hele vandanlægget tømmes, rengøres og tørre (kapitel 12.2). Lad alle vand- og aftapningshaner og alle aftapningsventiler stå åbne.

Vi anbefaler at kontrollere ledningerne for tæthed for hver 6 måneder og at efterspænde både spændebånd og forbindelsesled.

Vandforsyningsanlægget opfylder den tekniske udvikling (direktiv 2002/72/EF).

12.1.1 Vandtank

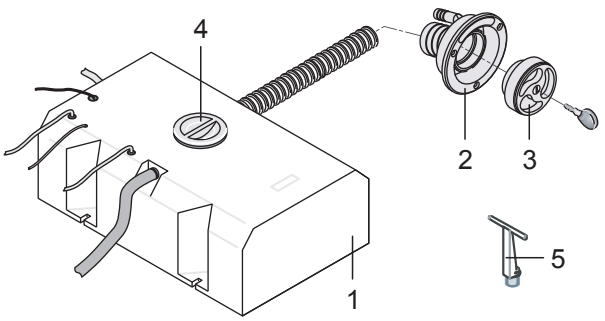

Billede 72 Påfyldning af vandtanken - ekstern

1	Vandtank
2	Påfyldningsstuds
3	Aflåseligt dæksel
4	Vedligeholdelsesdæksel
5	Prop

Påfyldning af vandtank (ekstern):

- ➔ Frakobl vandpumpen (tryk på tasten på kontrol- og instrumentpanelet, kapitel 8.6).
- ➔ Lås det aflåselige dæksel (Billede 72/3) på påfyldningsstudsen (Billede 72/2) op, og åbn det.
- ➔ Fyld vand i vandtanken med en dunk, kande eller slange.
- ➔ Sæt dækslet på, luk det, og lås det.

Tømning/rengøring af vandtanken:

- ➔ Frakobl vandpumpen (tryk på tasten på kontrol- og instrumentpanelet, kapitel 8.6).
- ➔ Åbn vedligeholdelsesdækslet (Billede 72/4).
- ➔ Åbn proppen på tankens bund (Billede 72/5).
- ➔ Tøm vandtanken fuldstændigt.
- ➔ Rengør tanken indvendigt.
- ➔ Sæt igen proppen (Billede 72/5) i aftapningsåbningen, og luk vedligeholdelsesdækslet (Billede 72/4).

12.1.2 Udvendig vandtilslutning Ultraflow (specialudstyr)

Nogle køretøjer er udstyret med en udvendig vandtilslutning (Truma Ultraflow). Det er kun muligt at anvende den udvendige vandtilslutning med en passende adapter. Afhængigt af udstyret kan der tilsluttes separate vandforbrugere
(f.eks. et udvendigt brusebad) eller en ekstern vandtank til den udvendige vandtilslutning.

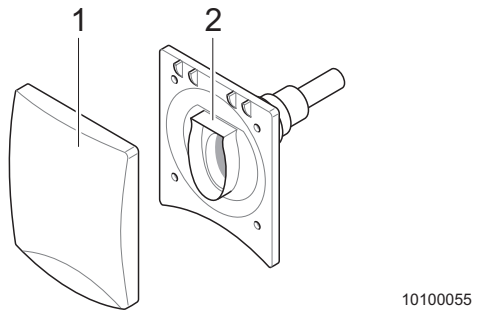

Billede 73 Udvendig vandtilslutning Ultraflow

1 Klap udvendig vandtilslutning
2 Stiktilslutning med koblingskontakter

Anvendelse af den udvendige vandtilslutning:

➔ Åbn klappen (Billede 73/1) på den udvendige vandtilslutning.

➔ Sæt den passende stik (Truma Ultraflow) i stiktilslutningen (Billede 73/2).

Det eksterne tilbehør er nu forbundet med instrumentnettet.

12.1.3 City-vandtilslutning (specialudstyr)

Nogle køretøjer er udstyret med en city-vandtilslutning. Det er kun muligt at anvende city-vandtilslutningen med en passende adapter (type Gardena).

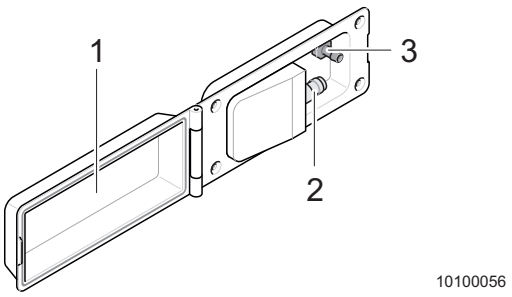

Billede 74 City-vandtilslutning

1 Klap city-vandtilslutning
2 Stiknippel (type Gardena)
3 Kontakt til vandpumpe

Henvisning!

- Kontrollér regelmæssigt spildevandsbeholderens påfyldningsniveau.
- Kontrollér det eksterne vandtryk, maks. tilladt vandtryk: 10 bar.

➔ Åbn klappen (Billede 74/1) på city-vandtilslutningen.

➔ Sæt en passende adapter på stikniplen (Billede 74/2).

➔ Stil kontakten (Billede 74/3) på city-tilslutningen. Køretøjets vandpumpe er frakoblet. Når en vandhane åbnes, frigives city-vandtilslutningen.

12.1.4 Armatur

Varmt og koldt vand tilføres med et armatur med et håndtag.

Afhængigt af monteringspositionen reguleres vandtemperaturen enten ved at hæve og sænke eller ved at dreje håndtaget.

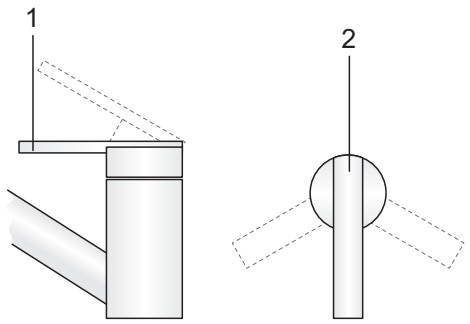

Billede 75 Armatur

1 Håndtag (hæve/sænke)
2 Håndtag (dreje)

Betjening af armaturet:

➔ Bevæg håndtaget (Billede 75/1) op for at tilkoble vandpumpen.
Vandet løber.

➔ Indstil den ønskede temperatur ved at dreje håndtaget (Billede 75/1).

➔ Håndtag i retning "rød": Vandet bliver varmere.

➔ Håndtag i retning "blå“: Vandet bliver koldere (min. vandtankens omgivelsestemperatur).

➔ Tryk håndtaget (Billede 75/1) helt ned for at lukke for vandet igen.

12.1.5 Spildevandstank, mobil (specialudstyr)

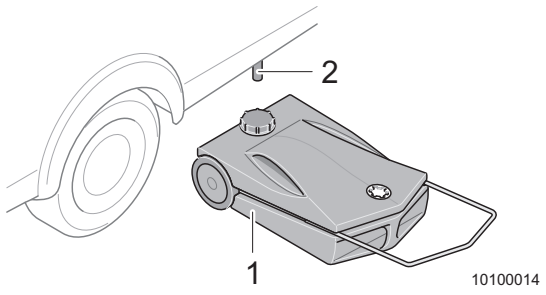

Billede 76 Spildevandstank, mobil

1	Spildevandstank
2	Afløbsrør

Afløbsrøret (Billede 76/2) befinder sig til venstre i kørselsretningen på køretøjets bund.

Opstilling af spildevandstanken:

➔ Åbn spildevandstankens dæksel, og opbevar det sikkert.

➔ Stil spildevandstanken under afløbsrøret, så der ikke løber vand uden for vandtanken.

➔ Kontrollér spildevandstankens påfyldningsniveau, og tøm spildevandstanken rettidigt i et tilladt afløb.

12.2 Tømning af vand- og spildevandsanlægget

Advarsel!

Sundhedsfare

▲ Undgå dannelse af bakterier og alger i vandtanken.

➔ Skift vand inkl. vandvarmerens indhold regelmæssigt (f.eks. 2 x ugentligt).

➔ Tøm vandtanken inkl. vandvarmeren efter afslutningen af alle rejser, rengør den grundigt, og lad den stå åben (udluftning).

➔ Rengør slangerne grundigt efter afslutningen af alle rejser.

➔ Anvend et desinficeringsmiddel til vandtanken.

Vigtigt!

Skader på grund af frost

▲ Undgå frostskader på vandanlægget.

▲ Hvis køretøjet ikke opvarmes ved frostfare (overvintring), kan der forekomme skader på komponenterne i vand- og spildevandsanlægget på grund af isdannelse. Tøm alle vandførende komponenter.

Hvis køretøjet standses i længere tid eller ikke opvarmes ved frostfare, skal hele vandanlægget tømmes, rengøres og tørre. Lad alle vand- og aftapningshaner og alle aftapningsventiler stå åbne.

Tømning af vandforsyningen:

➔ Sluk for vandpumpe og vandvarmer hhv. elektrisk stikforbindelse.

➔ Åbn alle vandhaner i midterstilling.

➔ Tøm vandtanken (kapitel12.1.1).

➔ Åbn vandvarmerens sikkerhedsventil (kapitel 13.1.7).

➔ Skyl tanken, rengør den, og lad den tørre.

➔ Ved køretøjer med trykpumpe tændes kortvarigt for pumpen for at fjerne restvand.

➔ Lad alle vandhaner være åbne indtil den næste idrifttagning af køretøjet i midterstilling. Tilkobl først vandpumpen igen, når der er fyldt vand på.

Tøm spildevandsanlægget:

➔ Lad spildevandet løbe ned i spildevandstanken.

➔ Tøm spildevandstanken på et tilladt bortskaffelsessted.

➔ Lad alle aftapningshaner og alle aftapningsventiler stå åbne.

13 Opvarmning og varmt vand

13.1 Varmeovn generelt

Fare!

Brandfare

- ▲ Efter senest 30 år skal brugeren af varmeovnen sørge for, at Truma-varmeovnens varmeveksler udskiftes. Varmeveksleren må kun udskiftes af varmeovnens producent eller et autoriseret værksted.
- ▲ Reservedele til varmeovne skal altid være tilladt som reservedele af producenten.

Fare!

Eksplosionsfare

- ▲ Lad aldrig uforbrændt gas strømme ud.
- ▲ Sluk varmeovnen, før brændstoftanken fyldes, på færger og i garagen.

Fare!

Fare for forgiftning

- ▲ Kontrollér om vinteren før idrifttagning, om skorstenen på campingvognens tag er fri for sne og is.
- ▲ Kontrollér før hver idrifttagning forbrændingsgasrøret for beskadigelser. Anvend ikke varmeovnen, hvis forbrændingsgasrøret er beskadiget.
- ▲ Luk og tildæk ikke skorstenen.
- ▲ Anvend storstensforlængelse med vintercamping, sne må ikke dække skorstenen.
- ▲ Anvend ikke rummet bagved varmeovnen som magasin.

13.2 Varmluftvarmeovn

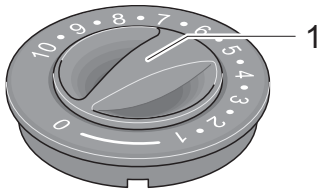

Billede 77 Drejeregulering varmluftvarmeovn

1 Drejeregulering

Tænd varmluftvarmeovnen med tændingsautomaten:

➔ Åbn afspærringsventilen på gasflasken og den hurtigtlukkende ventil til "varmeovnen".

➔ Indstil drejereguleringen(Billede 77/1) på varmeovnen på den ønskede værdi, og tryk den ned indtil anslag.

Tændingsautomaten frembringer tændingsgnister. Der kan høre en klikkende lyd.

➔ Hold drejereguleringen trykket ned, indtil flammen kan ses i skueglasset i varmeovnens beklædning.

➔ Hold drejereguleringen trykket ind i yderligere 10 sekunder, så tændsikringen aktiveres.

Frakobling af varmluftvarmeovnen:

➔ Stil varmeovnens drejeregulering (Billede 77/1) på "0".

➔ Hvis varmeovnen ikke anvendes i længere tid, skal den hurtigtlukkende ventil "varmeovn" og gasafspærringsventil på gasflasken.

Yderligere henvisninger findes i den separate vejledning fra producenten.

13.3 Cirkulationsluftblæser (specialudstyr)

Med cirkulationsluftblæseren kan du i forbindelse med varmluftvarmeovnen opnå en bedre varmefordeling i køretøjet.

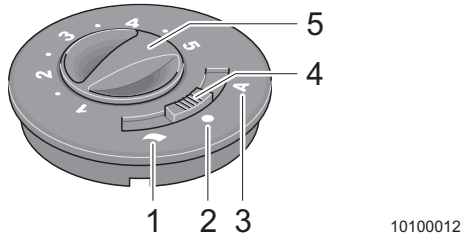

Billede 78 Betjeningskontakt cirkulationsluftblæser

1	Manuel regulering
2	Cirkulationsluftblæser fra
3	Automatisk drift
4	Skydekontakt
5	Drejeregulering

Tilkobling af cirkulationsluftblæseren:

➔ Indstil den ønskede driftsart med skydekontakten (Billede 78/4).
- (1) manuel regulering (f.eks. ventilation)
- (2) cirkulationsluftblæser "fra" (ved opvarmning kontaktstilling ude af funktion)
- (3) automatisk drift (opvarmning)

➔ Indstil den ønskede ydelse for cirkulationsluftblæseren med drejereguleringen (Billede 78/5) ved manuel drift (Billede 78/1), eller begræns ydelsen ved automatisk drift (Billede 78/3).

Yderligere henvisninger findes i den separate vejledning fra producenten.

13.4 Ekstra el-varmeovn Ultraheat (specialudstyr)

Den ekstra el-varmeovn Ultraheat er indbygget i varmluftvarmeovnen. Med den ekstra el-varmeovn opvarmes køretøjet hurtigere.

Med monteringen har din varmluftvarmeovn tre driftsarter:
- Kun varmluftvarmeovn
- Varmluftvarmeovn og el-varmeovn sammen
- Kun el-varmeovn

Den ekstra el-varmeovn har tre ydelsestrin:
- 500 W
- 1000 W
- 2000 W

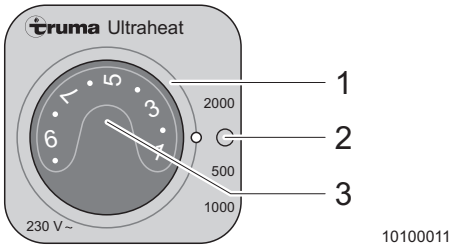

Billede 79 Ultraheat betjeningsdel med rumtermostat

1	Drejekontakt ydelse
2	Stilling "fra“
3	Temperaturregulering

Tilkobling af Ultraheat:

➔ Tilslut køretøjet til 230 V-forsyningen (se kapitel 10.1.1).

➔ Indstil drejekontakten (Billede 79/1) på det ønskede ydelsestrin 500 W, 1000 W eller 2000 W.

➔ Stil temperaturreguleringen (Billede 79/3) på den ønskede varmeydelse.

Frakobling af Ultraheat:

➔ Stil drejekontakten (Billede 79/1) på "fra" (Billede 79/2).

Yderligere henvisninger findes i den separate vejledning fra producenten.

13.5 El-varmeovn gulvvarme (specialudstyr)

Alt efter model og specialudstyr blev dit køretøj udstyret med gulvvarme. Med gulvvarmen kan du nemt opvarme gulvflader i dit køretøj.

Fare!

Fare for elektrisk stød eller kortslutning

▲ Hvis køretøjet er udstyret med elektrisk gulvvarme, må der ikke bores heller eller skrues skruer i gulvet.

Fare!

Fare for overophedning

▲ Tildæk ikke transformatoren.

Den elektriske gulvvarme kan kun anvendes, når køretøjet er tilsluttet til en 230 V-forsyning.

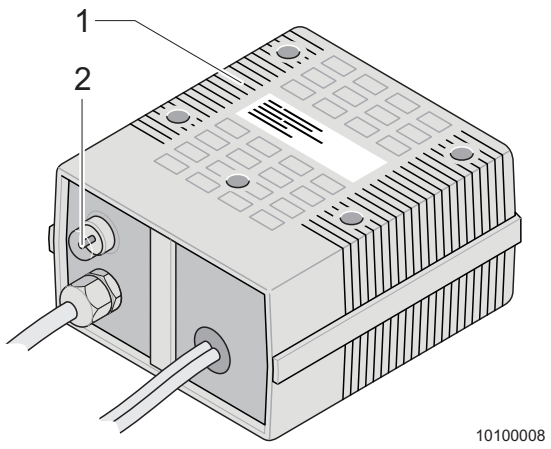

Billede 80 Transformator "elektrisk gulvvarme"

1 Transformator
2 Stift overbelastningsbeskyttelse

Transformatoren (Billede 80/1) til den elektriske gulvvarme er afhængigt af modellen indbygget i slagbænken eller i sengetøjsmagasinet.

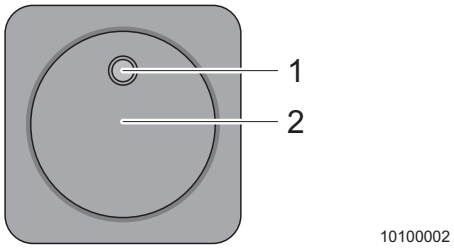

Billede 81 Kontakt "elektrisk gulvvarme"

1 Kontrollampe
2 Vippekontakt

Brug af el-varmeovn gulvvarme:

➔ Kontrollér, at 230 V-strømforsyningens sikring på campingpladsen er tilstrækkelig. (350 W - 1,5 A)

➔ Kontrollér, at tilslutningskablet er viklet fuldstændigt af kabeltromlen.

➔ Kontrollér, at 230-V-sikringsautomaten i køretøjet er tændt.

➔ Kontrollér, at transformatorens netstik er forbundet med en 230-V-stikkontakt.

➔ Tryk vippekontakten (Billede 81/2). Kontrollampen (Billede 81/1) i kontakten lyser.

Sluk for den elektriske gulvvarme:

➔ Tryk vippekontakten (Billede 81/2). Kontrollampen (Billede 81/1) i kontakten slukker.

➔ Når der slukkes, forbliver gulvet varmt i et stykke tid på grund af restvarmen.

Den elektriske gulvvarme er udstyret med en overbelastningsbeskyttelse. Når transformatoren overbelastes, aktiveres overbelastningsbeskyttelsen. Stiften (Billede 80/2) springer ud.

➔ Tryk stiften (Billede 80/2) på overbelastningsbeskyttelsen ind, når transformatoren er kølet af.

Yderligere henvisninger findes i den separate vejledning fra producenten.

13.6 Truma-terme (specialudstyr)

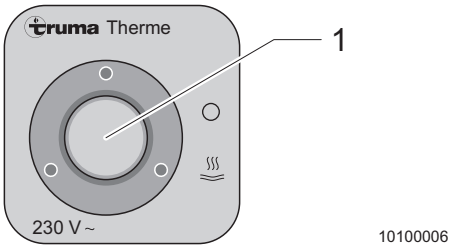

Billede 82 Vippekontakt Truma-terme

1 Kontakt

Du kan efter ønske anvende Truma-termen med 230 V-forsyning (elektrisk driftsart), med varmesystemets varmluft eller med begge energityper. Truma-termen opvarmer ca. 5 l vand til maks. 65 ℃.

Med kontakten (Billede 82/1) tilkobles den elektriske driftsart. Under drift lyser kontrollampen i kontakten.

Under varmluftdrift opvarmes vandet i termen af varmeovnens luftstrøm.

Påfyldning af vand i Truma-termen:

➔ Kontrollér, om kontakten til Truma-termen (Billede 82/1) er slukket. Kontrollampen må ikke lyse.

➔ Drej aftapningshanerne på drejehovedet (Billede 83/1) med uret, og luk dem.

➔ Åbn alle vandhaner i køretøjet til "varm"-stilling. Vandpumpen kører.

➔ Lad vandhanerne være åbne, indtil vandet løber ude af vandhanerne uden bobler. Apparatet er nu fyldt med vand.

➔ Luk alle vandhaner igen.

Elektrisk anvendelse af Truma-termen:

➔ Tilslut køretøjet til 230 V-forsyningen.

➔ Tænd vippekontakten (Billede 82/1) til Truma-termen. Kontrollampen i kontakten lyser. Vandet i Truma-termen opvarmes indtil maks. 65 ℃.

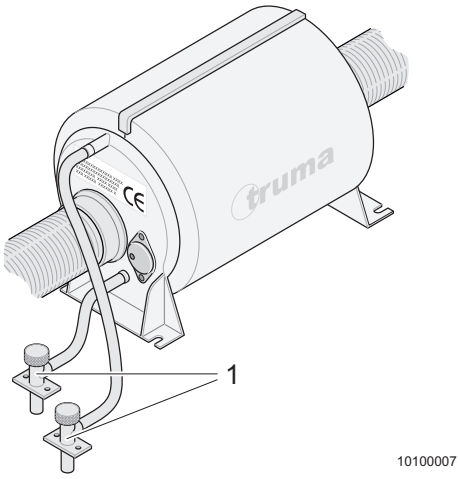

Billede 83 Truma-terme

1 Aftapningshaner

Tømning af Truma-termen:

➔ Stil en opsamlingsbeholder under aftapningshanernes udløb.

➔ Sluk vippekontakten (Billede 82/1) til Truma-termen. Kontrollampen i kontakten lyser ikke.

➔ Åbn alle vandhaner.

➔ Drej aftapningshanerne mod uret på drejeknappen (Billede 83/1).

➔ Kontrollér, om apparatet er fuldstændingt tømt.

➔ Bortskaf opsamlet vand fra opsamlingsbeholderen på et tilladt sted.

Yderligere henvisninger findes i den separate vejledning fra producenten.

13.7 Truma-vandvarmer (specialudstyr)

Fare!

Fare for forgiftning og kvælning, når skorstenen er installeret til højre

▲ Hvis forteltet er opbygget og varmeovnen kører i gasdrift, kan varmeovnens forbrændingsgasser samle sig i forteltets rum. Der er fare for forgiftning og kvælning på grund af iltmangel og den lugtløse og giftige kulmonoxid (CO), som evt. opstår.

▲ Sørg for tilstrækkelig ventilation!

Vigtigt!

Faretype

▲ Anvend ikke vandvarmeren uden vand.

▲ Tøm vandvarmeren ved frostfare, når vandvarmeren ikke er i drift.

▲ Sluk og tøm vandvarmeren, når køretøjet ikke anvendes.

Anvend vandvarmeren med gas eller strøm via 230 V-tilslutningen. Vandvarmerens elektriske styring forsynes med spænding via 12 V-forsyningen.

For at opnå en hurtigere opvarmning kan Truma-vandvarmeren anvendes samtidigt med gas og strøm.

13.7.1 Påfyldning/tømning af vandvarmeren

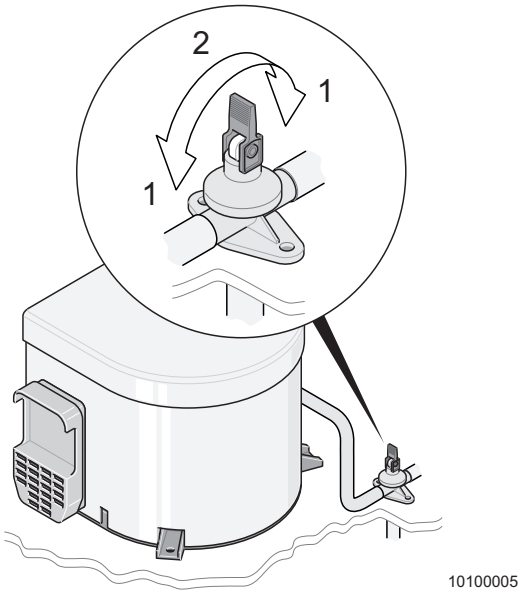

Billede 84 Sikkerheds-/aftapningsventil vandvarmer

1 Aftapningshane lukket
2 Aftapningshane åbnet

Vandvarmeren forsynes med vand fra vandtanken.

Påfyldning af vand i vandvarmeren:

- ➔ Luk sikkerheds-/aftapningsventilen (Billede 84/2). Stil vippehåndtaget vandret.
- ➔ Tænd 12 V-forsyningen.
- ➔ Åbn alle vandhaner i køretøjet til "varm"-stilling. Vandpumpen kører.
- ➔ Lad vandhanerne være åbne, indtil vandet løber ude af vandhanerne uden bobler. Apparatet er nu fyldt med vand.
- ➔ Luk alle vandhaner igen.

Tømning af vandvarmeren:

- ➔ Stil en opsamlingsbeholder under aftapningshanens udløb.
- ➔ Sluk vippekontakten til el-driften (Billede 86/1) og drejeknappen til gasdriften (Billede 85/3). Kontrollamperne i kontakterne lyser ikke.
- ➔ Sluk 12 V-forsyningen.
- ➔ Åbn alle vandhaner.
- ➔ Åbn sikkerheds-/aftapningsventilen (Billede 84/2). Stil vippehåndtaget lodret.
- ➔ Kontrollér, om apparatet er fuldstændingt tømt.
- ➔ Bortskaf opsamlet vand fra opsamlingsbeholderen på et tilladt sted.

Yderligere henvisninger findes i den separate vejledning fra producenten.

13.7.2 Vandvarmer i gasdrift

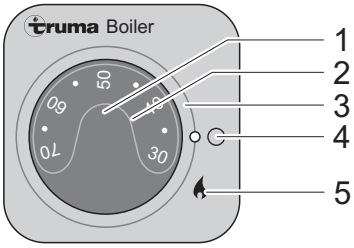

Billede 85 Vandvarmer betjeningsenhed til gasdrift

1	Temperatur-drejeknap
2	Kontrollampe for fejl (rød)
3	Drejekontakt "til/fra”
4	Fra
5	Til

Tilkobling af vandvarmeren i gasdrift:

➔ Tag skorstensafskærmningen af.

➔ Åbn hovedafspærringsventilen på gasflasken og den hurtigtlukkende ventil "vandvarmer".

➔ Tænd 12 V-forsyningen.

➔ Stil drejekontakten (Billede 85/3) på „Til” (Billede 85/5). Den grønne kontrollampe "drift" lyser i drejeknappen (Billede 85/1).

➔ Indstil den ønskede vandtemperatur på drejeknappen (Billede 85/1).

Hvis der foreligger en fejl, lyser den røde kontrollampe (Billede 85/2). Yderligere henvisninger findes i den separate vejledning fra producenten.

Frakobling af vandvarmeren i gasdrift:

➔ Stil drejekontakten (Billede 85/3) på „Fra” (Billede 85/4).

➔ Luk den hurtigtlukkende ventils "vandvarmer" og hovedafspærringsventilen på gasflasken.

➔ Sæt skorstensafskærmningen på skorstenen.

Den røde kontrollampe (Billede 85/2), lyser, hvis der foreligger en fejl. Yderligere henvisninger findes i den separate vejledning fra producenten.

13.7.3 Vandvarmer i el-drift

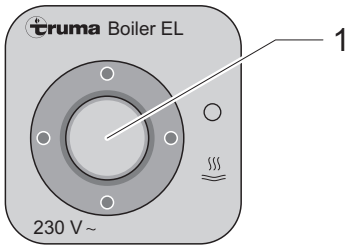

Billede 86 Vippekontakt vandvarmer el-drift

1	Vippekontakt

I el-driften er vandtemperaturen forindstillet på ca. 70 ℃ og kan ikke ændres.

Tilkobling af vandvarmeren i el-drift:

➔ Tilslut køretøjet til 230 V-forsyningen.

➔ Tryk på vippekontakten (Billede 86/1) foroven. Den grønne kontrollampe "drift" lyser.

Frakobling af vandvarmeren i el-drift:

➔ Tryk på vippekontakten (Billede 86/1) forneden. Den grønne kontrollampe "drift" lyser ikke.

Yderligere henvisninger findes i den separate vejledning fra producenten.

Henvisning!

Den elektriske varmestav er udstyret md en overophedningssikring. Sluk i tilfælde af en fejl (vand forbliver koldt) vippekontakten, vent ca. 10 minutter, og tænd igen.

13.8 Alde varmtvandsopvarmning

Henvisning!

Den centrale varmeovn Alde Compact har en "ioniserende flammekontrol“, dvs. hvis flamme slukker, forsøger den elektroniske styreenhed at tænde den igen. Hvis flammen ikke tændes inden for 10 sekunder, lukker magnetventilen gastilførslen, og den elektroniske styreenhed blokerer.

➔ Nulstil ved at slukke varmeovnen og starte den igen med On-/Off-tasten (Billede 87/8).

Den centrale varmeovn og varmtvandsopvarmningen Alde Compact 3010 styres med betjeningsenheden. Betjeningsenheden har et berøringsfølsomt display. En stor del af indtastningerne foretages ved at trykke let på visningsoverfladen.

13.8.1 Oversigt over symboler

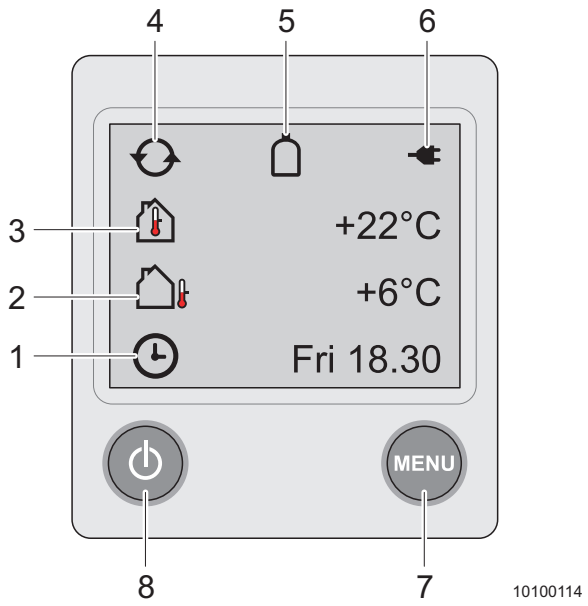

Billede 87 Betjeningsenhed oversigt over symboler

1 Ur

Indstilling af uret, se separat vejledning fra producenten.

2 Udetemperatur

Udetemperaturen vises, hvis føleren er monteret.

3 Indetemperatur

Indetemperaturen vises.

4 Cirkulationspumpe

Symbolet vises, når pumpen er i drift.

5 Flaskeomkoblingsautomatik

Symbolet vises, når der er tilsluttet og aktiveret en flaskeomkoblingsautomatik, se separat vejledning fra producenten.

6 230 volt

Symbolet vises, når der foreligger en spænding på 230 volt til varmeovnen.

7 MENU-tast

Tast til indstillingsmenuen.

8 On-/Off-knap

Varmeovnens hovedafbryder.

13.8.2 Menuoversigt

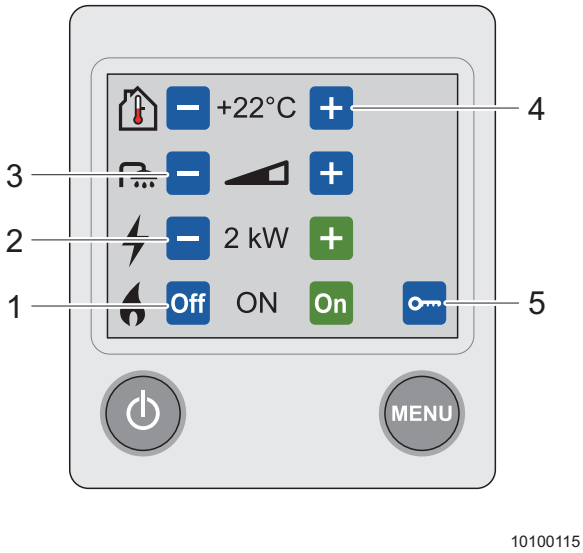

Billede 88 Betjeningsenhed menuoversigt

1 Opvarmning med gas

Tryk på knappen „On“ for at tænde gasdriften.

Tryk på knappen „Off“ for at slukke gasdriften.

2 Opvarmning med strøm

Vælg ydelsen (Off, 1 kW, 2 kW er 3 kW) ved at trykke på knappen „+“ eller „-“. Nogle varmeovne er kun udstyret med 1 kW eller 2 kW.

3 Varmtvandsmængde

Tryk på knappen „+“ for at forøge varmtvandsmængden i 30 min.

Tryk på knappen "–“ for at vende tilbage til grundindstillingerne for varmt vand, før der er gået 30 min.

4 Rumtemperatur

Tryk på knappen "+“ for at øge temperaturen.

Tryk på knappen "–" for at reducere temperaturen.

5 Værktøjsmenu

Indstillinger, se separat vejledning fra producenten.

Når der trykkes på menutasten, tændes baggrundsbelysningen, og de indstillelige funktioner vises.

De foretagede indstillinger gemmes automatisk efter 10 sekunder. Betjeningsenheden skifter automatisk til standby efter to minutter, hvis der ikke trykkes på nogen tast.

13.8.3 Start af varmeovnen

Vigtigt!

Beskadigelse af varmeovnen

▲ Arbejder på den centrale varmeovns elektroniske styreenhed må kun udføres af fagpersonale!

Henvisning!

Hvis der vælges både elektrisk drift og drift med gas, prioriteres den elektriske drift.

➔ Kontrollér varmemediets niveau (kapitel 20.5).

➔ Ved gasdrift: Åbn afspærringsventilen på gasflasken og den hurtigtlukkende ventil til "varmeovnen".

➔ Tryk på On-/Off-knappen for at starte varmeovnen (Billede 87/8). Startbilledet vises. Varmeovnen starter med de sidst anvendte indstillinger.

➔ Regulering af den centrale varmeovn ved hjælp af betjeningsenheden (Billede 88/1 til 5).

Hvis der udelukkende er brug for varmt vand om sommeren, skal den indstillede temperaturværdi ligger under den foreliggende temperatur for at forhindre, at pumpen i varmesystemet starter.

Yderligere henvisninger findes i den separate vejledning fra producenten.

13.9 Skorsten på den højre side af køretøjet

Fare!

Fare for forgiftning og kvælning

▲ Hvis forteltet er opbygget og varmeovnen kører i gasdrift, kan varmeovnens forbrændingsgasser samle sig i forteltets rum. Der er fare for forgiftning og kvælning på grund af iltmangel og den lugtløse og giftige kulmonoxid (CO), som evt. opstår.

▲ Sørg for tilstrækkelig ventilation!

13.10 Varmluftsfordeling

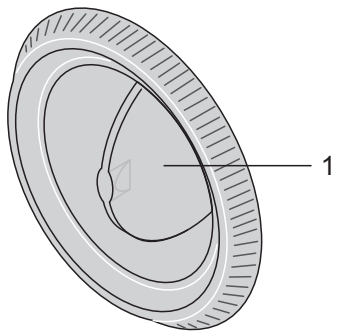

Billede 89 Luftudgangsdyse

1 Luftudgangsdyse

I køretøjet er der fordelt flere luftudgangsdyser (Billede 89/1). Rør og flexslanger fører den varme luft til dyserne.

Fordeling af den varme luft:

➔ Drej luftudgangsdyserne (Billede 89/1), så den varme luft kun kommer ud på det ønskede sted.

Indstilling af luftudgangsdyserne:

➔ Åbn luftudgangsdysen (Billede 89/1) helt for at lede hele varmluftstrømmen til det ønskede sted.

Jo mere du lukker luftudgangsdysen (Billede 89/1), desto bliver varmluftmængden, der kan strømme ud.

Jo flere luftudgangsdyser der er åbnet, desto mindre varm luft strømmer der ud ved en enkelt dyse.

14 Madlavning

14.1 Madlavning med gas

Fare!

Fare for forgiftning på grund af iltmangel og kulmonoxid (CO)

- ▲ Åbn altid også et vindue eller en luge, når gaskomfuret tændes.
- ▲ Tildæk aldrig mekaniske ventilationer i taglugerne og i indgangen og tagventilerne.

Fare!

Eksplosionsfare

- ▲ Lad aldrig uforbrændt gas strømme ud på grund af eksplosionsfare!
- ▲ Hvis en flamme på gaskomfuret slukker, strømmer der uforbrændt gas ud, indtil tændsikringen aktiveres, og den danner sammen med ilten i køretøjet en eksplosiv blanding!
- ▲ Hold øje med flammerne, når du arbejder ved komfuret!
- ▲ Luk den pågældende hurtigtlukkende ventil, når arbejdet er afsluttet (kapitel 11.6.1).

Vær opmærksom på følgende ved drift af gaskomfuret:

- ➔ Åbn altid et vindue eller en tagluge (kapitel 8.2).

  Køretøjet forsynes på den måde med tilstrækkelig ilt og damp fra madlavningen ledes bort.
- ➔ Opbevar ikke brændbare genstande som f.eks. viskestykker, servietter osv. i nærheden af gaskomfuret. Brandfare!
- ➔ Iagttag tændingen omhyggeligt. Udsynet må ikke være tildækket.
- ➔ Sæt gryder midt på blusset.
- ➔ Anvend kun gryder med plan bund, der ikke er større end den pågældende rist.
- ➔ Lad ikke flader komme op over grydens kant.
- ➔ Anvend grydehandsker eller grydelapper ved omgang med varme gryder, pander og lignende genstande. Fare for kvæstelser!
- ➔ Anvend aldrig gaskomfuret som varmeapparat.

Vær opmærksom på følgende ved glasafdækningen:

- ➔ Belast den ikke med tryk, når den er lukket.
- ➔ Luk den ikke, så længe brændere stadig er tændt eller stadig afgiver varme.
- ➔ Stil ikke varme gryder på glasafdækningen.
- ➔ Lad køkkenvinduet være lukket ved frost, og sørg for ventilation et andet sted. Temperaturforskellen på glasafdækningen kan i modsat fald medføre beskadigelser.

14.2 Gaskomfur

Vigtigt!

Defekt kogefelt

▲ Brænderen fungerer ikke korrekt. Flammen slukker, selv om der igen og igen trykkes i lang tid på reguleringen.

▲ Termoelementet er bøjet eller defekt. Lad et fagværksted udskifte defekte termoelementer. Det anbefales at lade en fagmand foretage en årlig vedligeholdelse.

Henvisning!

- Sørg altid for at stille den pågældende betjeningsknap på "fra", når du er færdig med at anvende komfuret, grillen eller bageovnen.
- Gå ved modeller med elektrisk tænding frem på samme måde som beskrevet, men flammen tændes ved at trykke på knappen til den elektriske tænding på betjeningsfeltet. Bageovnen og grillen skal tændes, mens døren er åbnet.

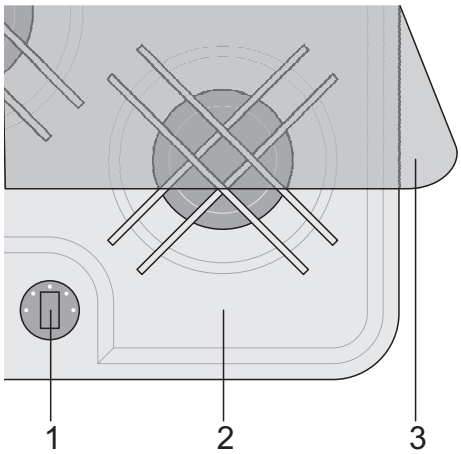

Billede 90 Gaskomfur

1 Drejeregulering
2 Kogefelt
3 Glasafdækning

Korrekt anvendelse af gaskomfuret:

➔ Rengør gaskomfuret før idrifttagningen (kapitel 19.2.5).

➔ Vip glasafdækningen (Billede 90/3) på kogefeltet (Billede 90/2) op.

➔ Åbn gasflaskeafspærringsventilen og den hurtigtlukkende ventil (Billede 69/3) på fordelerblokken.

➔ Drej drejereguleringen (Billede 90/1) på det ønskede blus (Billede 90/2) til „stor flamme“, tryk på den, og hold den ned.

Der strømmer gas ud.

➔ Tænd den udstrømmende gas med en egnet tændordning, og hold reguleringen (Billede 90/1) trykket ned i endnu ca.10 s, indtil tændsikringsventilen holder gastilførslen åben.

➔ Gentag proceduren, hvis flammen slukkes.

➔ Regulér gastilførslen til symbolet "stor flamme" eller "lille flamme".

➔ Drej drejereguleringen med uret til "0-stilling" for at slukke.
Flammen slukker, og tændsikringsventilen spærrer automatisk gastilførslen.

➔ Luk den hurtigtlukkende ventil (Billede 69/3).

Yderligere henvisninger findes i den separate vejledning fra producenten.

14.3 Emhætte (specialudstyr)

Emhætten befinder sig over gaskomfuret.

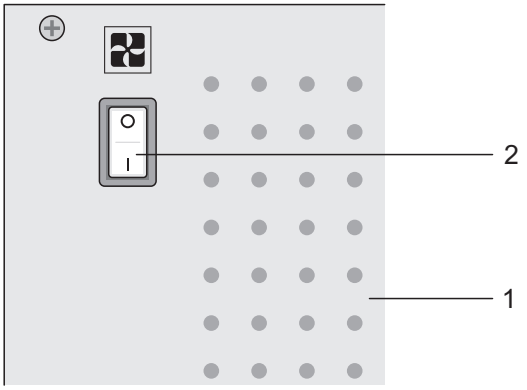

Billede 91 Emhætte - variant 1

1 Emhætte
2 Vippekontakt

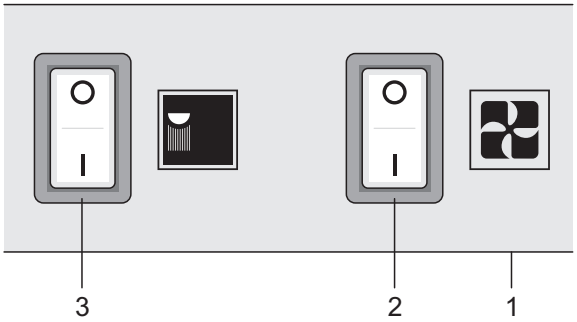

Billede 92 Emhætte - variant 2

1 Emhætte
2 Vippekontakt emhætte
3 Vippekontakt belysning

Anvendelse af emhætten:

➔ Tænd emhætten (Billede 91/1), (Billede 92/1) med vippekontakten (Billede 91/2), (Billede 92/2), når du laver mad. På den måde undgår du kondenserende vanddamp og lugtgener i køretøjet.

➔ I nogle køretøjer kan du tænde kogefeltets belysning med en vippekontakt (Billede 92/3) på emhætten.

Yderligere henvisninger findes i den separate vejledning fra producenten.

14.4 Mikrobølgeovn (specialudstyr)

Fare!

Fare for sundheden

- ▲ Lad kun fagpersonale reparere mikrobølgeovnen. Betydelig sundhedsfare på grund af ukorrekt reparationer!
- ▲ Fjern ikke beskyttelsesanordning, der hindrer, at der kommer mikrobølgeenergi ud.
- ▲ Tag ikke mikrobølgeovnen i drift, hvis dørtætningen er beskadiget.
- ▲ Lad ikke mikrobølgeovnen være uden opsyn under driften.
- ▲ Sluk mikrobølgeovnen, hvis der dannes røg, og afbryd strømforsyningen. Hold mikrobølgeovnen lukket.

Henvisning!

Vi henviser udtrykkeligt til, at vi ikke påtager os ansvar for skader og driftsfejl, der skyldes manglende overholdelse af denne driftsvejledning.

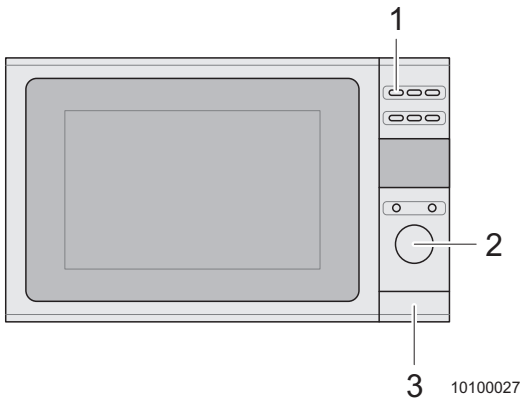

Billede 93 Mikrobølgeovn

1	Ydelseskontakt
2	Regulering for tilberedningstid
3	Døråbner

Tilkobling af mikrobølgeovnen:

➔ Tryk på døråbneren (Billede 93/3) for at åbne døren, og stil madvarerne ind i ovnrummet.

➔ Luk døren. Der kan høres en klikkende lyd, når den går i indgreb.

➔ Vælg ydelsen ved at trykke en eller flere gang på ydelseskontakten (Billede 93/1).

➔ Vælg tilberedningstiden på reguleringen for tilberedningstiden (Billede 93/2).

Tilberedningen begynder.

Frakobling af mikrobølgeovnen:

Når tilberedningen er afsluttet, angives det med en signaltone. Mikrobølgeovnen slukker automatisk.

➔ Tryk på døråbneren (Billede 93/3), og tag madvarerne ud.

Yderligere henvisninger findes i den separate vejledning fra producenten.

14.5 Gaskomfur med grill og bageovn (specialudstyr)

Advarsel!

Fare for forbrænding på grund af varme overflader

▲ Anvend altid beskyttelseshandsker ved omgang med vare genstande.

▲ Beskyt dig selv og dine børn mod kontakt med varmeledende dele.

▲ Lad altid grillen og bageovnen køle tilstrækkeligt af indvendigt og udvendigt efter brug.

Vigtigt!

Beskadigelse af bageovnen

▲ Anvend under ingen omstændigheder bageovnen til at opvarme rummet!

14.5.1 Drift

Henvisning!

- Sørg altid for at stille den pågældende betjeningsknap på "fra", når du er færdig med at anvende komfuret, grillen eller bageovnen.
- Gå ved modeller med elektrisk tænding frem på samme måde som beskrevet, men flammen tændes ved at trykke på knappen til den elektriske tænding på betjeningsfeltet. Bageovnen og grillen skal tændes, mens bageovnens dør er åbnet.

Alle flammer styres enkeltvis, og hver enkelt overvåges af termoelementets føler. Hvis flammer slukkes utilsigtet, skal du frakoble dem og vente mindst et minut, før du forsøger at tænde dem igen.

Anvendelse af blussene:

➔ Kontrollér, at gasforsyningen er tilsluttet og tilkoblet. Åbn den hurtigtlukkende ventil til komfuret.

➔ Tryk på betjeningsknappen, og drej den mod uret, indtil den er helt åbnet - til stor flamme.

➔ Hold betjeningsknappen trykket ned, mens du holder en tændt tændstik hen til blusset.

➔ Så snart flammen brænder, skal du holde betjeningsknappen trykket ned i endnu ca. 10-15 sekunder.

➔ Slip betjeningsknappen, og indstil den ønskede flamme.

➔ Hvis flammen ikke tændes inden for 15 sekunder, skal du slippe betjeningsknappen og vente mindst et minut, før du gentager trin 2. til 5.

➔ For at slukke flammen skal du dreje betjeningsknappen, indtil stregen på betjeningsknappen peger på punktet på betjeningsfeltet.

Anvendelse af grillen

- ➔ Kontrollér, at gasforsyningen eller gasflasken er tilsluttet og tilkoblet.
- ➔ Åbn døren, tryk på betjeningsknappen, og drej den med uret indtil symbolet med den store flamme.
- ➔ Hold knappen trykket ned, mens du holder en tændt tændstik hen til brænderen.
- ➔ Så snart flammen brænder, skal du holde knappen trykket ned i endnu ca. 10-15 sekunder.
- ➔ Hvis flammen ikke tændes inden for 15 sekunder, skal du slippe betjeningsknappen og vente mindst et minut, før du gentager trin 2. til 4.
- ➔ For at slukke flammen skal du dreje betjeningsknappen, indtil stregen på betjeningsknappen peger på punktet på betjeningsfeltet.

Anvendelse af bageovnen

- ➔ Kontrollér, at gasforsyningen eller gasflasken er tilsluttet og tilkoblet.
- ➔ Åbn døre, tryk på betjeningsknappen, og drej den indtil anslag (trin 9, 240 ℃).
- ➔ Hold knappen trykket ned, og hold en tændt tændstik hen til brænderen.
- ➔ Så snart flammen brænder, skal du holde knappen trykket ned i endnu ca. 10-15 sekunder.
- ➔ Slip knappen, og indstil den ønskede flamme.
- ➔ Hvis flammen ikke tændes inden for 15 sekunder, skal du slippe betjeningsknappen og vente mindst et minut, før du gentager trin 2. til 5.
- ➔ Anbring ovnristen i den nødvendige position, og luk døren.
- ➔ Selv om ovnen opvarmes hurtigt, anbefales det at lade den forvarme i 10 minutter. Ovnen skal nå sin fulde temperatur inden for 15-20 minutter.
- ➔ For at slukke skal du dreje knappen, indtil stregen på knappen står ud for punktet på betjeningsfeltet.

Indstilling af temperaturen:

Gas indstilling	Temperatur Ovnens midte			Ret
1/4 - 1/2	265 - 275 ℃	130 - 135 ℃	Meget kølig	Marengs
1	285 ℃	140 ℃	Kølig	Frugtkompot
2	300 ℃	150 ℃	Kølig	Kage, retter med ris
3	330 ℃	165 ℃	Lun	Bagt dessert, småkager
4	355 ℃	180 ℃	Middel	Skærekager
5	385 ℃	195 ℃	Ret varm	Kiksedej, pebernødder
6	410 ℃	210 ℃	Varm	Mørdejsrand
7	430 ℃	220 ℃	Varm	Brød, små kager, wienerbrødsdej
8	445 ℃	230 ℃	Meget varm	Butterdej
9	465 ℃	240 ℃	Meget varm	Gratinering

Tabel 10 Temperaturliste bageovn

15 Køleskab og fryseboks

Køleskabet og fryseboksen udgør en mekanisk enhed.

For at sikre optimal funktion skal apparatet stå så plant som muligt. Men det er til en vis grad også egnet til at stå skråt.

Køleskabs- og fryseboksskombinationen kan efter ønske anvendes med 230 V, 12 V eller F-gas.

Drift med 230 V eller gas anbefales, da virkningsgraden her er bedst.

Før du tager køleskabet i drift, skal du rengøre apparatet (kapitel 19.2.5).

Ved den første idrifttagning kan der dannes lugt, som dog forsvinder efter et par timer.

Udluft opholdsrummet grundigt (kapitel 8.2).

Køleskabet kører fuldstændigt lydløst.

Køleskabet når først sin driftstemperatur efter et par timer. Fryseboksen skulle være kold efter ca. en time.

Yderligere henvisninger findes i den separate vejledning fra producenten.

Henvisning!

- Nogle illustrationer indeholder specialudstyr, som evt. ikke er indbygget i dit køretøj.
- Det indbyggede køleskab i køretøjet arbejder efter absorber-princippet. Jo højere omgivelsestemperaturen er, jo mere varme skal køleskabet lede væk. Dette sker via udluftningsgitrene i køretøjets ydre hud på bagsiden af køleskabet.
  - Alt efter modellen kan luftcirkulationen påvirkes negativt pga. åbnede døre eller vinduer.
  - Ved højere temperaturer kan indbygningen af rumventilatoren (specialtilbehør) forbedre køleskabets effekt.
  - Ved tørvejr (uden nedbør) kan det være en god idé at fjerne ventilationsgitret. OBS: Ved nedbør skal ventilationsgitrene altid være monteret!

15.1 Betjeningselementer

15.1.1 Åbning og lukning af døren

Vigtigt!

Beskadigelse af køleskabets dør

▲ Sørg altid for, at køleskabets dør er lukket korrekt, før du begynder at køre med køretøjet.

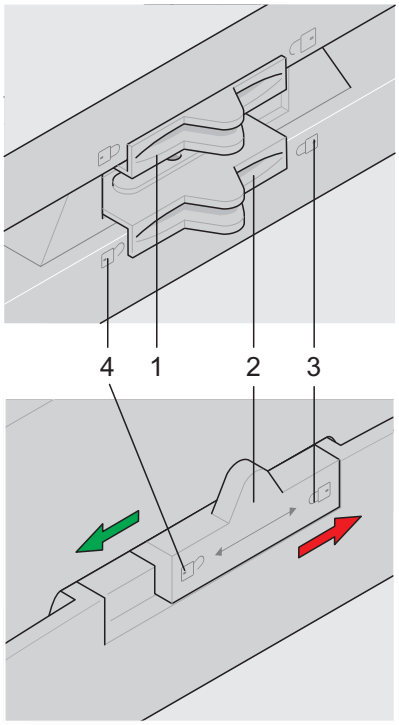

Billede 94 Køleskabslås i serien Dometic 7

1 Lås fryseboks
2 Lås køleskab
3 Låsning af døren
4 Oplåsning af døren

Åbning af køleskab i serien Dometic 7:

➔ Skub låsen (Billede 94/1) eller (Billede 94/2) til venstre (Billede 94/4).

➔ Åbn køleskabets dør.

Lukning af køleskab i serien Dometic 7:

➔ Luk køleskabets dør.

➔ Skub låsen (Billede 94/1) eller (Billede 94/2) til højre (Billede 94/3).
Køleskabets dør er lukket.

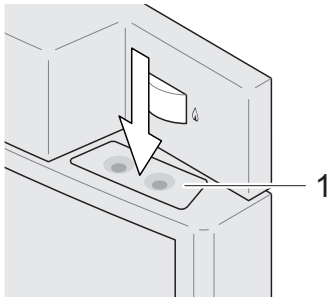 Billede 95 Køleskabslås i serien Dometic 8	1 Oplåsningstast

Åbning af køleskab i serien Dometic 8:

➔ Tryk oplåsningstasten (Billede 95/1) ned, og åbn køleskabets dør.

Lukning af køleskab i serien Dometic 8:

➔ Der findes en automatisk lås på køleskabets dør. Når du lukker køleskabets dør og trykker den ind, låses den automatisk.

Lukning af Thetford-køleskabe:

➔ Der findes en automatisk lås på køleskabets dør. Når du lukker køleskabets dør og trykker den ind, låses den automatisk.

15.1.2 Serie Dometic 7 med automatisk eller manuelt energivalg-system

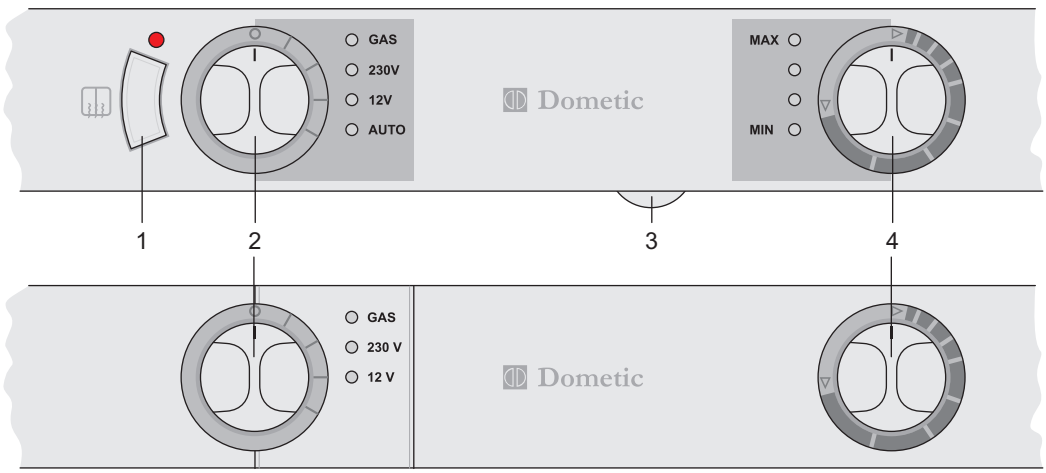

Billede 96 Betjeningselementer køleskab (serie Dometic 7)

1 Kontakt rammeopvarmning
2 Tilkobling/energivalgkontakt
3 Dæmper til lysdiodevisning (kun adgang, når døren er åbnet)
4 Gas/el-termostat

15.1.3 Serie Dometic 8 med manuelt energivalg og automatisk tænding MES

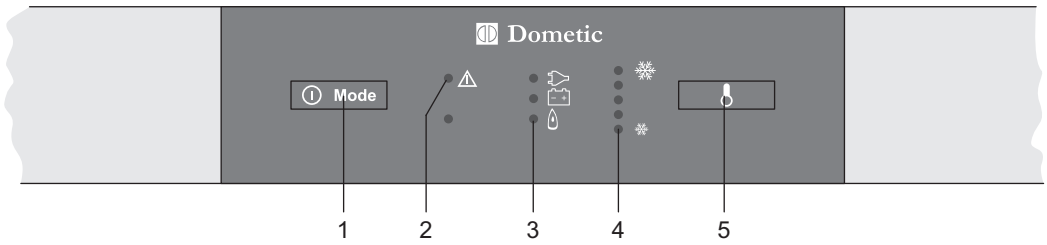

Billede 97 Betjeningselementer køleskab (serie Dometic 8)

1 Tilkobling/energivalgkontakt
2 Visnings-LED "fejl"
3 Visnings-LED "driftsart"
4 Visnings-LED "temperaturtrin"
5 Kontakt temperaturindstilling

15.1.4 Serie Dometic 8 med manuelt energivalg og batteritænding.

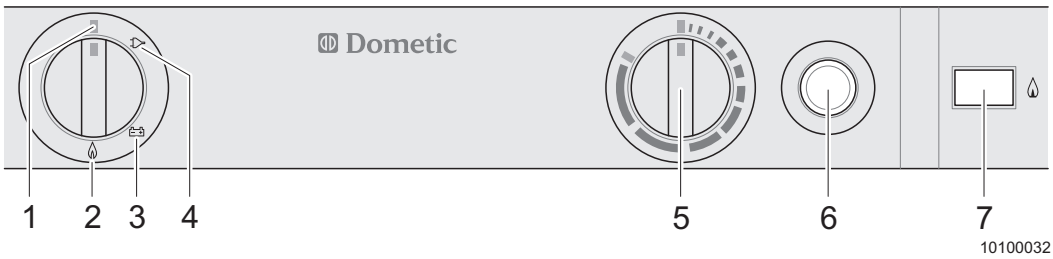

Billede 98 Betjeningselementer køleskab (serie Dometic 8)

1 Energivalgkontakt "fra“
2 Energivalgkontakt "gasdrift“
3 Energivalgkontakt "12 V“
4 Energivalgkontakt "230 V“
5 Temperaturregulering
6 Batteritænder (gasdrift)
7 Flammeindikator (gasdrift)

15.1.5 Thetford Premium LCD

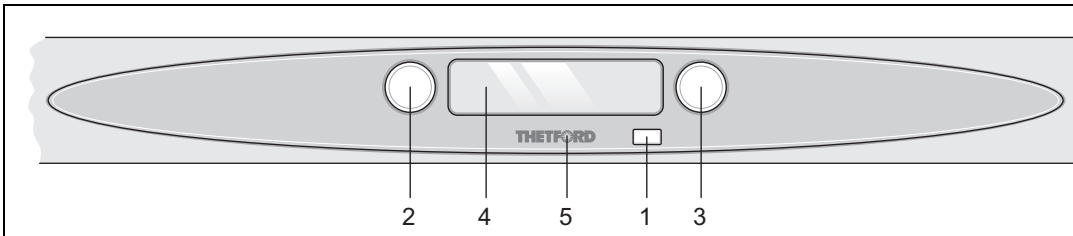

Billede 99 Betjeningselementer køleskab og fryseboks (Thetford Premium LCD)

1 Hovedafbryder
2 Valgkontakt "modus“
3 Valgkontakt "køleeffekt“
4 LCD-display
5 LED "driftsvisning“

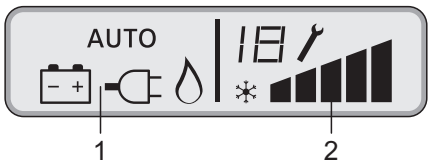

Billede 100 LCD-display

1 Driftsart
2 Køleeffekt/fejl/vedligeholdelse

Yderligere informationer findes i den separate betjeningsvejledning fra producenten.

15.2 Idrifttagning

15.2.1 Rammeopvarmning

I sommermånederne med høje temperaturer og øget luftfugtighed kan der dannes vanddråber på metalrammen. For at undgå dette er nogle modeller udstyret med en rammeopvarmning til fryseboksen.

Vigtigt!

Afladning af batteriet

▲ Rammenopvarmningen forbruger kontinuerligt strøm fra 12 V-jævnspændingsforsyningen. Ved 12 V-drift via startbatteriet (trækkøretøj) skal du være opmærksom på lysdiodevisningen, når motoren standses og køretøjet parkeres. Slå rammeopvarmningen fra.

Tilkobling af rammeopvarmningen:

➔ Tænd rammeopvarmningen med kontakten (Billede 96/1).

Lysdioden over kontakten lyser, når rammeopvarmningen er tændt.

15.2.2 12 V-drift

Driftsarten 12 V bør kun vælges, når motoren kører.

Vi anbefaler dog også drift med gas, når motoren kører, da køleskabets høje energiforbrug belaster køretøjets batterier meget.

15.2.3 230 V-drift

Vælg kun driftsarten 230 V, når der er tilsluttet en ekstern 230 V-forsyning.

Informér dig før rejsen om spændingsværdierne i rejselandet.

15.2.4 Gasdrift

Fare!

Eksplosionsfare ved stop ved en benzintank!

▲ Åben ild er forbudt i nærheden af benzintanke!

– Sluk køleskabet ved energivalgkontakten!

Vigtigt!

Omgang med gas

▲ Anvend udelukkende køleskabet med F-gas (kapitel 11.3).

▲ Det er generelt tilladt at anvende køleskabet med gas under kørslen.
Informér dig før rejsen om specielle bestemmelser i det pågældende rejseland (EN 732).

▲ Ved en højde på mere end 1000 m over havets overflade (NN) kan der forekomme fysisk betingede fejl, når gassen tændes. Det er ikke en fejlfunktion!

▲ Gasdrift er forbudt i nærheden af benzintanke!

Anvendelse af køleskabet med gas:

➔ Åbn gasflaskeafspærringsventilen og den hurtigtlukkende ventil (Billede 69/3) på fordelerblokken.

➔ Vælg modus "gas" med energivalgkontakten.

➔ Tryk ved køleskabe med manuel tænding på batterietænderen (Billede 98/6), indtil flammeindikatoren har bevæget sig til det grønne område.

➔ Tryk ved køleskabe med manuelt energivalg (MES) flere gange på energivalgkontakten (Billede 97/1) eller (Billede 99/ 2), indtil tegnet „gasdrift“ er markeret. Tændingen foretages automatisk.

Henvisning!

Ved apparater med automatisk energivalg (på displayet vises AES eller AUTO) vælger styreelektronikken i henhold til prioritetsrækkefølgen først GAS som option, når ingen af de to elektriskee energityper står til rådighed.

Yderligere henvisninger findes i den separate vejledning fra producenten.

15.2.5 Vinterdrift

Henvisning!

Anbring også vinterafdækningerne, når køretøjet tages ud af drift i længere tid eller rengøres udefra.

Kontrol i vinterdriften:

➔ Kontrollér regelmæssigt, om ventilationsåbningerne ikke dækkes af sne, is, blade osv.

Ved en udetemperatur under +8 °C skal du montere vi nterafdækningerne (specialudstyr) på ventilationsgitrene.

Køleskabsaggregatet beskyttes på den måde mod for kold luft.

Yderligere henvisninger findes i den separate vejledning fra producenten.

15.3 Opbevaring af madvarer

15.3.1 Generelle henvisninger

- Tag køleskabet i drift ca. 12 timer før opbevaring af madvarer.
- Opbevar altid kun forkølede varer. Sørg ved køb og transport af madvarerne for, at de er forkølet godt. Anvend isoleringstasker ved transport.
- Åbn altid kun køleskabets dør kortvarigt.
- Opbevar altid madvarerne adskilt og godt pakket ind (lukkede beholdere, aluminiumsfolie osv.).
- Læg aldrig varme madvarer i køleskabet. Lad dem altid først køle af.
- Opbevar følsomme madvarer direkte ved køleribberne.
- Vær opmærksom på, at temperaturen i et lukke køretøj kan stige kraftigt på grund af sollys. Det kan påvirke køleskabets effekt.
- Sørg for en uhindret luftcirkulation i køleskabsaggregatet.

15.3.2 Fryseboks

- Opbevar ikke kulsyreholdige drikkevarer i fryseboksen.
- Fryseboksen er egnet til at lave isterninger og til kortvarig opbevaring af dybfrostvarer.
- Fryseboksen er ikke egnet til at fryse madvarer!

15.4 Ud-af-drifttagning

Henvisning!

Hvis køleskabet er slukket i længere tid, skal dørene blive stående på klem. Hertil har låsen endnu en låsestilling.

Yderligere henvisninger findes i den separate vejledning fra producenten.

16 Toilet

Vigtigt!

Miljøskader

▲ Anvend en miljøvenlig og biologisk nedbrydelig WC-kemitilsætning til toilettet.

– Udluftningen fjerner kun lugten, men ikke bakterier og gasser. De kan angribe gummitætninger.

Vigtigt!

Materialebrud

▲ Sæt dig ikke på toiletlåget.

– Låget er ikke beregnet til personers vægt og kan brække.

Henvisning!

- Lad ikke vand stå i kummen, når toilettet ikke anvendes. Det forhindrer ikke ubehagelig lugt, men kan medføre oversvømmelser.
- Anvend hurtigtopløsende papir for at ikke påvirke fækalietankens mekanik.

Vær opmærksom på følgende ved enhver idrifttagning af toilettet:

➔ Udfør alle forberedende foranstaltninger i henhold til den separate betjeningsvejledning fra producenten ved enhver idrifttagning af Thetford-kassettetoilettet.

➔ Fyld vandtanken med rent vand før den første anvendelse af Thetford-toilettet (kapitel 12.1.1), eller fyld den separate vandtank (kun Thetford-toilet C-402 C, kapitel 16.1.2).

➔ Dæk fækalietankens bund med vand, og påfyld en miljøvenlig og biologisk nedbrydelig WC-kemitilsætning. Overhold oplysningerne fra producenten nøje ved doseringen. Af miljøårsager kan WC'et også anvendes uden kemitilsætninger, men derved er det nødvendigt at tømme fækalietanken oftere (kapitel 16.2).

16.1 Toiletsystem

16.1.1 Thetford-kassettetoilet C-200 S og C-260 S

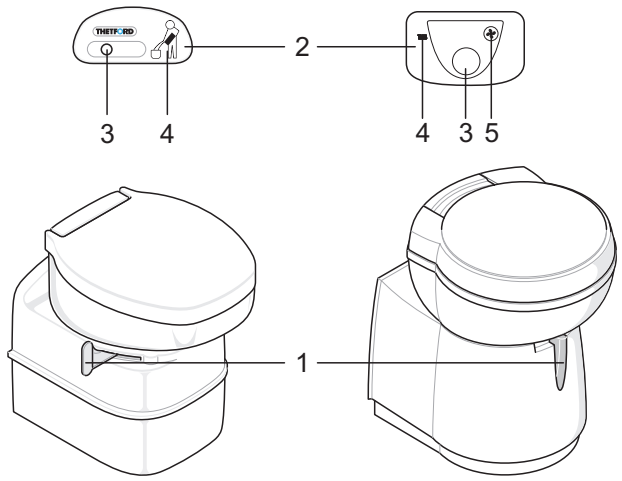

Billede 101 Thetford C-200 S og C-260 S

1 Håndtag til at åbne skyderen

2 Betjeningsfelt

3 Skylleknap

4 Niveauindikator fækalietank

5 Automatisk ventilator (specialudstyr)

Før anvendelsen:

➔ Drej toiletkummen til den ønskede position med begge hænder.

➔ Åbn skyderen ved hjælp af håndtaget (Billede 101/1), før du skyller.

➔ Tryk en gang på skylleknappen (Billede 101/3) for at aktivere betjeningsfeltet.

➔ Tryk igen på skylleknappen for at lade lidt vand løbe ned i kummen.

Efter anvendelsen:

➔ Skub håndtaget (Billede 101/1) til side, hvis skyderen stadig er lukket.

➔ Tryk i flere sekunder på skylleknappen (Billede 101/3) for at skylle (evt. skal du aktivere betjeningsfeltet (Billede 101/2) igen).

➔ Luk skyderen igen med håndtaget (Billede 101/1), når du har skyllet.

Yderligere henvisninger findes i den separate vejledning fra producenten.

16.1.2 Thetford-kassettetoilet C-402 C

Toilettet C-402 C har sin egen vandtank.

Vigtigt!

Skader på toilet og køretøj

- ▲ Lad ikke vand stå i kummen, når toilettet ikke anvendes. Det kan medføre tilstopning.
- ▲ Fyld ikke skyllevandstanken mere end halvt fuld på rejsen. I modsat fald kan der opstå vandskader i køretøjet.

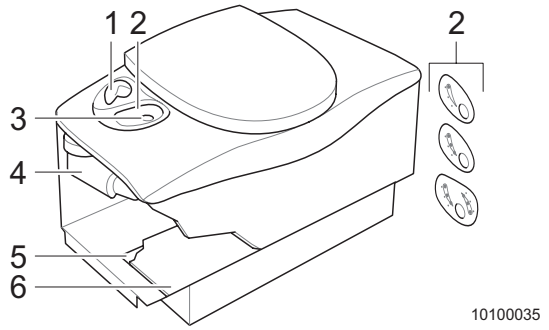

Billede 102 Thetford C-402 C

1	Håndtag til at åbne skyderen
2	Betjeningsfelt og niveauindikator fækalietank
3	Skylleknap
4	Vandpåfyldningstragt til separat vandtank (kun adgang udefra)
5	Rum til toiletvæske (kun ved høj model, kun adgang udefra)
6	Afdækningsplade (kun adgang udefra)

Før anvendelsen:

- ➔ Kontrollér, om vandtanken er fyldt.
- ➔ Åbn skyderen mod uret ved hjælp af håndtaget (Billede 102/1), før du skyller.
- ➔ Tryk på skylleknappen (Billede 102/3) en gang for at lade lidt vand løbe ned i kummen.

Efter anvendelsen:

- ➔ Åbn skyderen mod uret ved hjælp af håndtaget (Billede 102/1), hvis skyderen stadig er lukket.
- ➔ Tryk i flere sekunder på skylleknappen (Billede 102/3) for at skylle.
- ➔ Luk skyderen igen med håndtaget (Billede 102/1), når du har skyllet.

Yderligere henvisninger findes i den separate vejledning fra producenten.

16.1.3 Vandtank toilet C-402 C

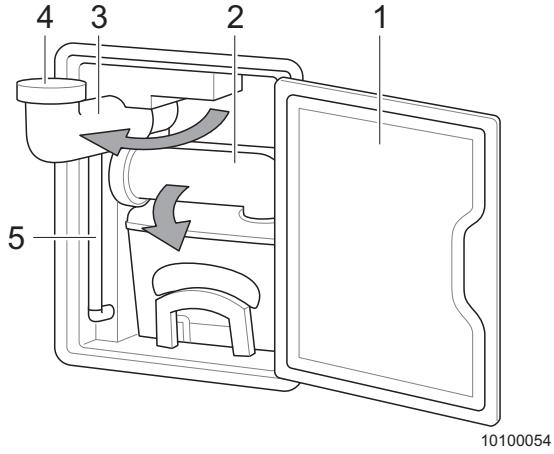

Billede 103 Vandtank toilet C-402 C

1	Udvendig klap
2	Udløbsstuds fækalietank
3	Vandpåfyldningsstuds
4	Dæksel vandpåfyldningsstuds
5	Skuerør vandstand

Vandtanken har en kapacitet på 15 l.

Påfyldning af vandtanken:

- ➔ Åbn den udvendige klap (Billede 103/1) til fækalietanken og vandpåfyldningsstudsen.
- ➔ Vip udløbsstudsen på fækalietanken (Billede 103/2) ca. 90 °ud, og tag vandtankforlængeren (Billede 107/4) ud.
- ➔ Vip vandpåfyldningsstudsen (Billede 103/3) ca. 90 °u d, og skru dækslet (Billede 103/4) af.
- ➔ Sæt vandtankforlængeren på vandpåfyldningsstudsen.
- ➔ Iagttag vandstanden på skuerøret (Billede 103/5), og påfyld vand indtil maks. under vandpåfyldningsstudsen.
- ➔ Fjern vandtankforlængeren.
- ➔ Skru dækslet (Billede 103/4) på, og vip vandpåfyldningsstudsen (Billede 103/3) ind.
- ➔ Læg vandtankforlængeren (Billede 107/4) på plads på fækalietanken, og vip udløbsstudsen på fækalietanken (Billede 103/2) ind.
- ➔ Luk den udvendige klap (Billede 103/1).

Yderligere henvisninger findes i den separate vejledning fra producenten.

16.1.4 Thetford-kassettetoilet C-403 L

Vigtigt!

▲ Lad ikke vand stå i kummen, når toilettet ikke anvendes. Det kan medføre tilstopning.

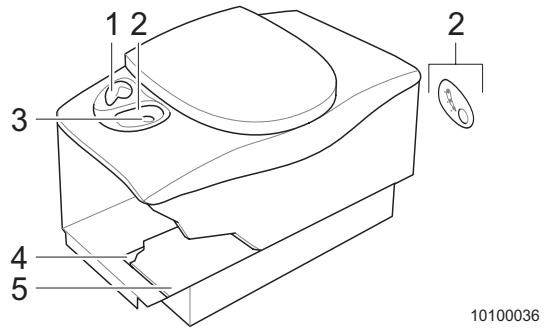

Billede 104 Thetford C-403 L

1	Håndtag til at åbne skyderen
2	Betjeningsfelt og niveauindikator fækalietank
3	Skylleknap
4	Rum til toiletvæske (kun ved høj model, kun adgang udefra)
5	Afdækningsplade (kun adgang udefra)

Før anvendelsen:

➔ Åbn skyderen mod uret ved hjælp af håndtaget (Billede 104/1), før du skyller.

➔ Tryk på skylleknappen (Billede 104/3) en gang for at lade lidt vand løbe ned i kummen.

Efter anvendelsen:

➔ Åbn skyderen mod uret ved hjælp af håndtaget (Billede 104/1), hvis skyderen stadig er lukket.

➔ Tryk i flere sekunder på skylleknappen (Billede 104/3) for at skylle.

➔ Luk skyderen igen med håndtaget (Billede 104/1), når du har skyllet.

Yderligere henvisninger findes i den separate vejledning fra producenten.

16.2 Fækalietank

Vigtigt!

Fare for miljøet

- ▲ Anvend en miljøvenlig og biologisk nedbrydelig WC-kemitilsætning til toilettet.
- ▲ Fækalietanken må kun tømmes på campingpladser med tilsvarende rensningsanlæg eller dertil autoriserede bortskaffelsesstationer (f.eks. på parkeringspladser til camping-køretøjer).

Vigtigt!

Beskadigelse af vandpumpen i vinterdrift

- ▲ I vinterdriften må toiletskylningen først aktiveres efter grundig opvarmning af toiletrummet, da WC-skylningens vandpumpe ellers kan blive beskadiget.
- ▲ Anvend ikke et frostbeskyttelsesmiddel.

Henvisning!

- Påfyld aldrig toiletvæske gennem skyderen eller gennem toiletkummen.
- I fækalietanken blandes væskerne med vandet med det samme og afsluttes. Det forhindrer påtrængende lugt på toilettet.

16.2.1 Thetford-kassettetoilet C-200 S

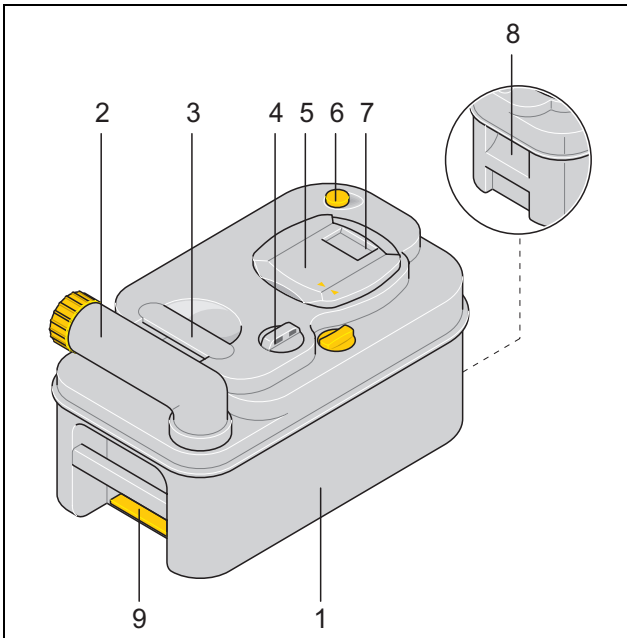

Billede 105 Thetford-kassette C-200 S

1	Fækalietank
2	Drejelig udløbsstuds
3	Øverste håndtag
4	Automatisk udluftningsventil
5	Afdækningsplade
6	Ventilationsknap
7	Skyder
8	Håndtag
9	Lås

Fækalietanken (Billede 105/1) har en kapacitet på ca. 17 l og skal senest tømmes, når niveauindikatoren (Billede 101/4) lyser. Lad ikke fækalietanken blive for fuld.

16.2.2 Thetford-kassettetoilet C-260 S

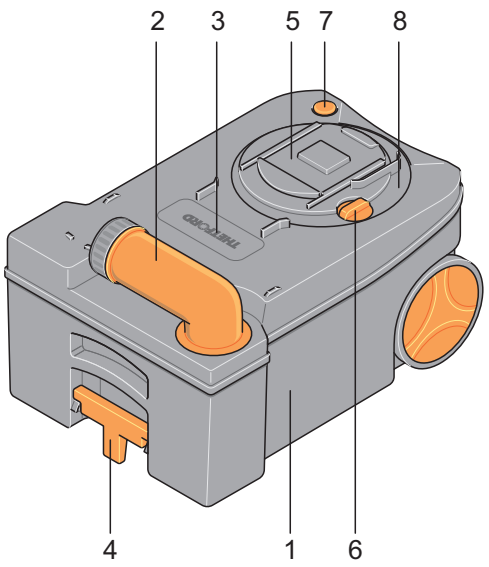

Billede 106 Thetford-kassette C-260 S

1	Fækalietank
2	Drejelig udløbsstuds
3	Automatisk udluftningsventil
4	Udtrækkeligt håndtag/lås
5	Afdækningsplade
6	Skyder
7	Ventilationsknap
8	Aftagelig mekanisme

Fækalietanken (Billede 106/1) har en kapacitet på 18 l og skal senest tømmes, når niveauindikatoren (Billede 101/4) lyser. Lad ikke fækalietanken blive for fuld.

16.2.3 Thetford-kassettetoilet C-402 C og C-403 L

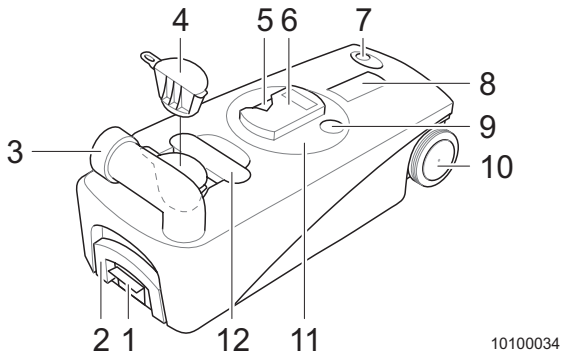

Billede 107 Thetford-kassette C402 C og C403 L

1	Lås
2	HÅndtag, kan klappes ud
3	Drejelig udløbsstuds
4	Vandtankforlængelse (C-402 C)
5	Skyder
6	Afdækningsplade
7	Ventilationsknap
8	Automatisk udluftningsventil
9	Skyderknap
10	Hjul
11	Udtagelig mekanisme
12	Øverste håndtag

Fækalietanken har en kapacitet på 19 l og skal senest tømmes, når niveauindikatoren hhv. (Billede 102/2) og (Billede 104/2) lyser. Lad ikke fækalietanken blive for fuld.

16.2.4 Tømning af fækalietanken

Udtagning af fækalietanken:

➔ Luk skyderen (Billede 101/1), (Billede 102/1), (Billede 104/1) i WC'et.

➔ Åbn serviceklappen udefra.

- ➔ Lås fækalietanken op ved hjælp af låsen (Billede 105/9), (Billede 106/4) eller (Billede 107/1) og tag den ud.
- ➔ Når tanken trækkes ud, lukkes skyderen ((Billede 105/7), (Billede 106/6) eller (Billede 107/5) hygiejnisk af afdækningspladen (Billede 105/5), (Billede 106/5) eller (Billede 107/6).

Tømning af fækalietanken på en bortskaffelsesstation:

- ➔ Ved C-260S, C-402 C og C-403 L: Træk håndtaget (Billede 106/4) eller (Billede 107/2) op, og kør fækalietanken til bortskaffelsesstationen, der er tilladt hertil.
- ➔ Stil fækalietanken oprejst. Udløbsstudsen (Billede 105/2), (Billede 106/2) eller (Billede 107/3) skal pege opad.
- ➔ Drej udløbsstudsen (Billede 105/2), (Billede 106/2) eller (Billede 107/3) opad.
- ➔ Skru dækslet af udløbsstudsen.
- ➔ Ved C-200S: Løft fækalietanken med den ene hånd på det øverste håndtag (Billede 105/3), med den anden hånd på håndtaget (Billede 105/8).
- ➔ Drej fækalietanken, så den tømmes.
- ➔ Tryk på ventilationsknappen (Billede 105/6), (Billede 106/7) eller (Billede 107/7) med tommelfingeren på den anden hånd.

  Tryk først på ventilationsknappen, når udløbsstudsen peger nedad. Ved at trykke på ventilationsknappen tømmes tanken uden sprøjt.
- ➔ Rengør fækalietanken grundigt med vand.
- ➔ Rengør også skyderen med vand.
- ➔ Fyld derefter toiletvæske i fækalietanken.

  Udløbsstudsens dæksel har et målebæger på indersiden.

  Derved nedbrydes fækaler hurtigt, dårligt lugt i fækalietanken undgås, og tankens inderside holdes ren.
- ➔ Montér tanken igen.
- ➔ Luk serviceklappen.

Yderligere henvisninger findes i den separate vejledning fra producenten.

16.3 Ud-af-drifttagning af toilettet

Henvisning!

Tøm fækalietanken og vandtanken, hvis køretøjet ikke opvarmes ved frostfare.

Ud-af-drifttagning af toilettet:

➔ Stil en tilstrækkeligt stor beholder under vandtankens prop.

➔ Åbn proppen, tøm vandtanken helt, og lad den tørre.

➔ Tøm fækalietanken (kapitel 16.2).

➔ Lad udløbsstudsen stå åben, så tanken kan tørre.

➔ Rengør toilettet (kapitel 19.2.6).

➔ Rengør alle tætninger, og behandl dem med plejemiddel til tætninger.

Yderligere henvisninger findes i den separate vejledning fra producenten.

16.4 Vinterdrift af toilettet

Vigtigt!

Beskadigelse af vandpumpen i vinterdrift

▲ I vinterdriften må toiletskylningen først aktiveres efter grundig opvarmning af toiletrummet, da WC-skylningens vandpumpe ellers kan blive beskadiget.

▲ Anvend ikke et frostbeskyttelsesmiddel.

Henvisning!

- Tøm fækalietanken og vandtanken, hvis køretøjet ikke opvarmes ved frostfare.

Yderligere henvisninger findes i den separate vejledning fra producenten.

17 Vintercamping

17.1 Ankomst om vinteren

Vintercamping bliver mere og mere polulært. Dit ***ADRIA***-køretøj er alt efter model og udstyr i betinget omfang vinterdueligt. Hvis du overholder de følgende annvisninger, bliver vinterferien i din egen campingvogn til en sand vinterfornøjelse.

Henvisning!

Montér egnede vinterdæk før rejsen, og tag snekæder med.
Snekæder er forbudt ved aluminiumfælge.

Vær opmærksom på følgende ved vintercamping:

- ➔ Indhent nøje oplysninger om vejenes tilstand og vejret.
- ➔ Undgå veje med kraftige stigninger/fald.
- ➔ Vælg campingplads omhyggeligt og rettidigt, planlæg ankomst i dagslys.
- ➔ Kontrollér dækkene omhyggeligt, kontrollér profildybden, kontrollér dæktrykket (Tabel 26).
- ➔ Fyld sprinkleranlægget med vintersprinklervæske, tag en reserve med undervejs.
- ➔ Befri taget, alle ruder, spejle og lygter og hjulkasser for sne og is før rejsen.
- ➔ Lad ikke motoren varme op i stilstand, men begynd at køre langsomt, når motoren er startet.
- ➔ Anvend kun propangas (kapitel 11.3.1) med et toflaskesystem til vintercamping.
- ➔ Tag højde for tilstrækkeligt gasforråd.

Opstilling af campingvognen:

- ➔ Ryd sne væk fra opstillingspladsen, før køretøjet opstilles.
- ➔ Stil ikke køretøjet under træer. Grene og isstykker, der falder ned, kan beskadige tag og tagluger.
- ➔ Kontrollér med regelmæssige mellemrum undergrund for at undgå, at den synker ned, hvis det tør.
- ➔ Sørg for at sikre køretøjet mod at rulle væk med underlagskiler, når det er opstillet. Løsn parkeringsbremsen for at undgå, at den fryser fast.
- ➔ Når der er kørt veje med salt, skal hele køretøjet og chassiset vaskes grundigt.
- ➔ For at forhindre, at der dannes hvidrust på de varmgalvaniserede dele, skal du sørge for en tilstrækkelig luftcirkulation under køretøjet. Vand skal kunne løbe væk.
- ➔ Træk 230 V-strømkablet, så det ikke kan fryse fast eller beskadiges, når der ryddes sne.

17.2 Vinterdrift

Fare!

Fare for kvælning

▲ Anvend ikke katalytovne eller infrarøde strålere i køretøjet. De fjerner ilt i opholdsrummet.

Vigtigt!

Fare for beskadigelse på grund af frysning

▲ Opbevar ikke væsker i det uopvarmede køretøj ved frostfare.

▲ Hvis køretøjet forlades i længere tid ved lave temperaturer, og opvarmning er slukket, kan vandledningerne og -tankene fryse og derved blive beskadiget.

▲ Tøm spildevandstanken, når der er frostfare og opvarmningen er slukket.

▲ Rengør spildevandsanlægget omhyggeligt, skyl det grundigt, tøm det fuldstændigt, og lad det tørre helt, hvis køretøjet ikke opvarmes ved frostfare.

▲ Hold også vandarmaturerne åbne i det uopvarmede køretøj ved frostfare, når vandforsyningen er tømt. Tøm armaturer, der har en „varm“ og en „kold stilling“, i begge stillinger, og lad dem derefter stå åben i den midterste stilling (kapitel 12.2).

Køretøjet er isoleret og i stor udstrækning egnet til brug om vinteren ved rigtig betjening. Vandforsyningen befinder sig inde i køretøjet.

Sne- og islasten kan være flere hundrede kilogram og reducerer på den måde køretøjets nyttelast.

Der dannes mere kondensvand om vinteren på grund af temperaturforskellene og fugtige genstand (f.eks. skibeklædning) i køretøjet.

Opvarmet luft optager væsentligt mere fugtighed end kold luft. Hvis den varme luft i køretøjet afkøles, dannes der kondensvand på kolde steder (vinduer, vinduesrammer og magasiner). En tilstrækkelig varmeovn med tændt cirkulationsluftanlæg hjælper.

Vær opmærksom på følgende ved vinterdrift:

➔ Ventilations- og udluftningsåbninger må ikke være dækket af sne eller snedriver. Fjern også sneen under køretøjet, så varmeovnen får tilstrækkelig frisk luft.

➔ Befri regelmæssigt tag og markise eller fortelt for sne og is (kapitel 2.8).

➔ Hold altid varmeovnens skorsten fri. Sæt skorstensforlængeren (specialudstyr) på.

➔ Sørg for god ventilation og udluftning (luftcirkulation) og opvarmning. Hold altid den mekaniske ventilation åben.

➔ Anvend forteltet som vindfang og frastillingsområde for fugtige genstande f.eks. skiudstyr.

➔ Åbn altid alle skabsdøre, klapper og magasiner for at undgå, at der dannes kondensvand, når køretøjet opvarmes.

➔ Tør kondensvand, der evt. opstår, op.

➔ Udluft og tør hynderne dagligt.

➔ Åbn vinduer og tagluger, når du laver mad.

➔ Anvend så vidt muligt ikke el-apparater med stort strømforbrug. Strømkapaciteten på campingpladserne er brgrænset.

➔ Sørg for, at afløbsrøret til spildevandet ikke fryser (kapitel 12.2).

17.3 Tjekliste vintercamping

Tjekliste vintercamping	✓
Snekæder (er forbudt til aluminiumfælge!)	
Isomåtte (som monteringsunderlag), arbejdshandsker	
Sandsæk, lille skovl	
Sneskovl, grus	
Kost	
Antiskridmåtter	
Talkum, vaseline til gummitætninger	
Afisningsmiddel til dørlåse og ruder	
Starthjælpskabel	
Isskraber af kunststof	
Fyld sprinkleranlægget med vintersprinklervæske (tag en reserve med undervejs)	
Antidugklud til forruden	
Underlægningskiler	
Frostbeskyttelsesmiddel til spildevandstanken (f.eks. kogesalt)	
Lommelygte/advarselsblink (udstyret med nye batterier)	
Vinterafdækning til køleskabets ventilationsgitter (specialudstyr)	
Skorstensforlænger (specialudstyr)	

Tabel 11 Tjekliste vintercamping

18 Henstilling

Henvisning!

Hvis vedligeholdelses- og plejehenvisningerne og tjeklisten til henstilling overholdes, kan køretøjet stå i det fri hele året.

18.1 Tjekliste til midlertidig henstilling af køretøjet:

	Aktivitet	✓
Karosseri	Hold alle mekaniske ventilationer og tagventiler åbne.	
	Vask køretøjet grundigt, og påfør lakpleje (voks).	
	Sørg for at udbedre lakskader. Din ***ADRIA***-forhandler rådgiver dig gerne om egnede midler.	
	Flyt køretøjet hver 4. uge for at undgå "affladninger" og skader på hjullejerne. Sørg for at sikre køretøjet mod at rulle væk med underlægskiler.	
	Kontrollér regelmæssigt dæktrykket.	
	Løsn parkeringsbremsen.	
	Beskyt dækkene mod direkte sollys.	
	Udluft køretøjet grundigt hver 4. uge. Hvis køretøjet parkeres i et lukket rum, skal mindst to vinduer forblive åbne.	
	Udluft undervognen godt.	
	Tildæk om muligt skorstenen.	
	Hvis køretøjet dækkes med en presenning, skal du sørge for, at der kan cirkulere tilstrækkelig luft under taget. Presenningen må ikke ligge direkte på taget, den kan klæbe fast på taget. Lette brædder gør en luftcirkulation på taget mulig.	
Gasanlæg	Luk gasflaskeafspærringsventilen på gasflasken.	
	Luk alle hurtigtlukkende ventiler til alle apparater.	
	Tag altid alle gasflasker ud af gaskassen, og opbevar dem sikkert.	
	Luk gasslangens åbne ende, så der ikke kan trænge urenheder eller insekter ind.	
Vandanlæg	Tøm hele vandanlægget fuldstændigt, rengør det omhyggeligt, og tør det.	
	Lad alle vandarmaturer stå åbne, lad alle aftapningshaner og aftapningsventiler stå åbne. Tøm armaturer, der har en "varm" og en "kold stilling", i begge stillinger, og lad dem derefter stå åben i en af de to stillinger.	

	Aktivitet	✓
	I vandtanken kan der dannes bakterier og alger, tøm derfor altid vandtanken efter rejsen, rengør den grundigt (kapitel 12.2), og tør den grundigt. Vi anbefaler, at du anvender desinfektionsmidlerne til vandtanken. Din ***ADRIA***-forhandler rådgiver dig gerne.	
Indbyggede apparater	Tøm og rengør køleskabet, lad køleskabets døre og evt. fryseboksen stå åben.	
	Henvisninger vedrørende midlertidig frakobling af de indbyggede apparater findes i de separate betjeningsvejledninger til apparaterne.	
Opholdsrum	Lad alle skabsdøre, serviceklapper, magasiner, siddetrug og senge-tøjsmagasiner stå åbne.	
	Rengør opholdsrummet og magasinerne.	
	Stil alle hynderne op for at udlufte dem, eller opbevar dem i huset.	
	Kontrollér, at alle mekaniske ventilationer er åbnet og ikke er tildæk-ket.	

Tabel 12 Tjekliste midlertidig henstilling af køretøjet

18.2 Henstilling om vinteren

Ved henstilling over vinteren er følgende supplerende foranstaltninger nødvendige ud over dem, der allerede er nævnt for midlertidig henstilling:

	Aktivitet	✓
Karosseri	Fjern snelasten fra taget ved snevejr.	
	Opvarm køretøjet grundigt hver 4. uge, og udluft det grundigt.	
	Smør alle hængsler og låse.	
	Smør alle gummitætninger med talkum eller vaseline.	
	Behandl alle lukkecylindre med grafitpulver.	
	Montér vinterafdækning til køleskabets ventilationsgitter (specialudstyr).	
Indbyggede apparater	Henvisninger vedrørende frakobling af de indbyggede apparater over vinteren findes i de separate betjeningsvejledninger til apparaterne.	
Opholdsrum	Kontrollér, at alle mekaniske ventilationer er åbnet og ikke er tildækket.	
	Opbevar alle hynder tørt i huset.	
	Opstil en luftaffugter, og kontrollér den regelmæssigt.	

Tabel 13 Tjekliste henstilling om vinteren

18.3 Idrifttagning efter henstilling

Ved idrifttagning efter henstilling af køretøjet skal følgende arbejder udføres:

	Aktivitet	✓
Karosseri	Fjern presenninger og evt. trælister til ventilation.	
	Lad et fagværksted kontrollere bremseanlægget, hvis køretøjet har stået stille i længere tid (ca. 10 måneder).	
	Kontrollér dæktrykket, også reservehjulet (specialudstyr).	
	Fjern afdækning fra skorstenen, hvis den findes.	
	Fjern vinterafdækning til køleskabets ventilationsgitter (specialudstyr).	
	Kontrollér, at alle døre, vinduer, klapper og luger fungerer.	
	Kontrollér, at alle udvendige låse (f.eks. indgangsdøre, tankstuds, klapper osv.) fungerer.	
Gasanlæg	Fastgør gasflasker i gaskassen, og tilslut dem.	
	Lad et fagværksted kontrollere gasanlægget, hvis køretøjet har stået stille i længere tid (ca. 10 måneder).	
El-system	Kontrollér, at el-systemet (f.eks. lys, stikdåser) og alle indbyggede apparater (f.eks. køleskab) fungerer.	
	Kontrollér FI-fejlstrømsrelæets funktion:	
Vandanlæg	Skyl hele vandanlægget igennem med rigeligt rent vand, land i forbindelse vandhane stå åbne.	
	Luk alle vandhaner og aftapningsventiler.	
	Kontrollér, at alle vandhaner og aftapningsventiler er tætte og fungerer.	
Indbyggede apparater	Henvisninger vedrørende idrifttagning af de indbyggede apparater findes i de separate betjeningsvejledninger til apparaterne.	
	Kontrollér, at alle indbyggede apparater (f.eks. køleskab, komfur, varmeovn) fungerer.	
Opholdsrum	Læg alle hynder på igen.	
	Fjern luftaffugteren.	

Tabel 14 Tjekliste idrifttagning efter henstilling

19 Rengøring og pleje

19.1 Rengøring og pleje - udvendigt

Køretøjets udvendige polyesterlag (GfK) er fra fabrikkens side farvet, dvs. ikke lakeret. Vi anbefaler følgende arbejdstrin til pleje af køretøjet:

Advarsel!

Fare for kvæstelser og beskadigelse af køretøjets tag

▲ Køretøjets tag er ikke beregnet til stående personers vægt.

▲ Der kan ikke gås på køretøjets tag.

▲ Undlad at træde på tagkonstruktioner og tagmonteringer som f.eks. tagluger, tagræling osv.

Henvisning!

- Kør aldrig køretøjet gennem et vaskeanlæg, da de roterende rengøringsbørster laver ridser på acrylglasvinduerne.
- Hold en afstand på ca. 70 cm mellem dysen og køretøjets overflade ved rengrøing med højtryksrenser.
- Ret ikke vandstrålen direkte mod døre, vinduer, luger og ventilationsåbninger. På grund af luftspalten hele vejen rundt mellem glaskuppel og ramme (mekanisk ventilation) kan der trænge vandsprøjt ind i køretøjet.
- Sprøjt ikke direkte på dekorationsfolierne, de kan løsne sig.
- Ret ikke vandstrålen direkte mod elektriske koomponenter og stikforbindelser.
- Anvend ikke glaspudsemidler, slibende eller opløsningsmidler eller rengøringsmidler, der indeholder sprit eller alkohol. Det medfører, at der dannes revner i acrylen, eller at den bliver skør.
- Undgå principielt alt, der kan forårsage fordybninger og ridser.
- Undgå, at vinduerne åbnes eller lukkes skævt.

➔ Vask køretøjet med rigeligt koldt til lunkent vand og rengøringstilsætningsstof. Tør derefter grundigt af med et vaskeskind.

➔ Egnede rengøringsmiddel og -tilsætningsstoffer kan fås hos din ***ADRIA***-forhandler.

➔ Fjern altid fugleklatter, harpiks, bær, vejsalt, havsalt eller lignende med det samme.

➔ Vinduesruder må ku vaskes med rigeligt lunkelt vand og en mild sæbeopløsning.

➔ Behandl gummitætningerne på døre, vinduer og klapper med talkum eller vaseline.

➔ Kontrollér undervognens tilstand en gang om året. Kontakt din ***ADRIA***-forhandler, hvis undervognsbeskyttelsen er beskadiget.

➔ Chassiset er varmgalvaniseret. Forsegl begyndende rust (f.eks. på grund af stenslag eller andre påvirkninger) ved at påføre kold zink.

➔ Rengør varmgalvaniserede overflader og aluminiumkomponenter grundigt efter kørsel på saltede veje om vinteren, og skyl med rent vand.

➔ For at forhindre, at der dannes hvidrust (skønhedsfejl) på de varmgalvaniserede dele, skal du sørge for en tilstrækkelig luftcirkulation under køretøjet. Vand skal kunne løbe væk.

➔ Vask køretøjet regelmæssigt med rent ferskvand ved ophold i nærheden af havet.

➔ Køretøjets lakerede udvendige flade kan konserveres med almindeligt voks. Overhold producentens anvisninger.

➔ Polyester-dele skal årligt behandles med en 2-komponent-voks. Overhold producentens anvisninger.

➔ Overhold forholdsreglerne til miljøbeskyttelse, når køretøjet rengøres og plejes.

19.1.1 Rengøring af acrylvinduerne (vinduer i siden, tagluger)

Henvisning!

- Kør aldrig køretøjet gennem et vaskeanlæg, da de roterende rengøringsbørster laver ridser på acrylglasvinduerne.
- Hold en afstand på ca. 70 cm mellem dysen og køretøjets overflade ved rengrøing med højtryksrenser.
- Ret ikke vandstrålen direkte mod døre, vinduer, luger og ventilationsåbninger. På grund af luftspalten hele vejen rundt mellem glaskuppel og ramme (mekanisk ventilation) kan der trænge vandsprøjt ind i køretøjet.
- Anvend ikke glaspudsemidler, slibende eller opløsningsmidler eller rengøringsmidler, der indeholder sprit eller alkohol. Det medfører, at der dannes revner i acrylen, eller at den bliver skør.
- Undgå principielt alt, der kan forårsage fordybninger og ridser.
- Undgå, at vinduerne åbnes eller lukkes skævt.

Henvisning!

Mellem acrylglasvinduernes dobbelte ruder kan der dannes kondensvand. Kondensvandet forsvinder af sig selv igen. Men denne proces forløber langsomt.

Acrylglasvinduer er meget følsommer og har brug for en meget omhyggelig behandling. Hvis rengøringshenvisningerne ikke overholdes, bortfalder producentens garanti.

➔ Rengør kun vinduer med varmt vand og en blød, ren svamp eller klud.

➔ Ved kraftig tilsmudsning kan der anvendes en opløsning med vand og en mild sæbeopløsning til at holde vinduet rent og frit for elektrostatisk opladning.

➔ Ved hårdnakket tilsmudsning anbefaler vi et specielt acrylglasrengøringsmiddel, der kan fås hos din ***ADRIA***-forhandler.

➔ Anvend ikke skuremidler. De ridser kunststofoverfladerne.

➔ Skyl alle acrylglasruder med rent vand efter rengøringen af køretøjet.

➔ Behandl gummitætningerne med talkum.

➔ Behandl regelmæssigt alle bevægelige dele, hængsler og klapper med syrefrit fedt (f.eks. Ballistol).

➔ Lad ikke vand trænge ind i de mekaniske dele.

➔ Insektnettene og de mørke rullegardiner kan rengøres med en blød børste. Kraftig tilsmudsning kan vaskes af med vand og en mild sæbeopløsning. Lad derefter nettene og gardinerne tørre grundigt.

19.1.2 Rengøring af kunststofdelene

➔ Rengør kun kunststofdele skånende med varmt vand, et mildt husholdningsrengørings-middel og en blød, ren svamp eller klud. Den vandholdige opløsning må indeholde 2 % rengøringsmiddel.

➔ Anvend ikke skuremidler. De ridser kunststofoverfladerne.

➔ Meget fedtholdige eller olieholdige pletter kan vaskes af med ethyl-, isopropul- eller iso-butylalkohol. Hvis der avnendes organiske opløsningsmidler (f.eks. acetone, methanol eller ethanol), er der fare for materialeskader.

➔ Mulige skader på kunststofformdele er spnændingsrevner, der udløses af forskellige medier. Andre kemikalier kan medføre, at kunststoffet kvælder og opløses. Derfor bør kunststofdele kun udsættes kortvarigt (maks. 2 minutter) for kontakt med ovennævnte opløsningsmidler ved rumtemperatur.

➔ Undgå mekanisk belastning (f.eks. fastklemning, virdning) af kunststofdelene under ren-gøringen for at forhindre, at de slår sig.

19.2 Rengøring og pleje - kabine

Henvisning!

På grund af sollys kan kunststofdelene blegne. Det er ikke en kvalitetsmangel.

Henvisning!

- Anvend kun almindelige, milde rengøringsmidler til at rengøre køretøjet. Din ***ADRIA***-for-handler rådgiver dig gerne.
- Anvend ikke ætsende eller skurende rengøringsmidler.
- Undgå alt, som kan medføre ridset eller furer.

19.2.1 Rengøring af kunststofdelene

Advarsel!

Fare for kvæstelser på grund af ætsende stoffer

▲ Få ikke syrer i øjnene eller på slimhinderne! Undgå hudkontakt!

▲ Anvend kun meget fortyndede almindelige syrer (f.eks. eddikesyre) til at fjerne kalkaf-lejringer.

➔ Rengør kun kunststofdele skånende med varmt vand, et mildt husholdningsrengørings-middel og en blød, ren svamp eller klud. Den vandholdige opløsning må indeholde 2 % rengøringsmiddel.

➔ Anvend ikke skuremidler. De ridser kunststofoverfladerne.

➔ Meget fedtholdige eller olieholdige pletter kan vaskes af med ethyl-, isopropul- eller iso-butylalkohol. Hvis der avnendes organiske opløsningsmidler (f. eks. acetone, methanol eller ethanol), er der fare for materialeskader.

➔ Mulige skader på kunststofformdele er spnændingsrevner, der udløses af forskellige medier. Andre kemikalier kan medføre, at kunststoffet kvælder og opløses. Derfor bør kunststofdele kun udsættes kortvarigt (maks. 2 minutter) for kontakt med ovennævnte opløsningsmidler ved rumtemperatur.

- ➔ Undgå mekanisk belastning (f.eks. fastklemning, virdning) af kunststofdelene under rengøringen for at forhindre, at de slår sig.
- ➔ Afhærd det anvendte vand for at undgå kalkaflejringer. Hvis der er aflejret kalk på overfladen, kan den fjernes med fortyndede syrer (f.eks. eddikesyre).

19.2.2 Pleje af møbler

- ➔ Plej møblerne med en blød klud og en almindelig møbelpolitur, anvend ikke intensive rengøringsmidler.
- ➔ Vask arbejdsflader af med vand, hvor der er tilsat et mildt opvaskemiddel eller husholdningsrengøringsmiddel.
- ➔ Rengør tekstil-magasiner og tekstil-skabe med rengøringsskum.

19.2.3 Pleje af hynder, gardiner, stores

- ➔ Små pletter på hynderne kan fjernes med almindeligt betrækskum eller skummet fra et midlet vaskepulver.
- ➔ Vask ikke hyndernes stof.
- ➔ Udsæt ikke hyndernes stof for direkte solly, de kan blegne.
- ➔ Få fjernet store pletter eller tilsmudsninger i kemisk rengøring.
- ➔ Få kun gardiner og stores plejet i kemisk rengøring.
- ➔ Børst insektnet og foldegardiner af med en blød børste, eller støvsug dem med børstemundstykket på støvsugeren.
- ➔ Vask fedtholdige pletter af foldegardiner med en mild, varm natronludopløsning.

19.2.4 Pleje af PVC-gulv og gulvtæppe (specialudstyr)

Vigtigt!

Fare for beskadigelse

- ▲ Læg ikke tæpper på det våde PVC-gulv, tæppet kan klæbe sammen med PVC-gulvet, og tæppet river PVC-gulvet med, når det tages af igen.
- ▲ Derudover kan der dannes skimmel mellem PVC-gulvet og tæppet.

- ➔ Vask PVC-gulvet med almindeligt rengøringsmiddel, og lad det tørre grundigt. Anvend ikke voks.
- ➔ Anvend ikke skuremidler eller aggressive rengøringsmidler.
- ➔ Støvsug tæppet.
- ➔ Behandl pletter med tæppeskum.

19.2.5 Rengøring af køkken

19.2.5.1 Rengøring af arbejdsflader og køkkenvask

- ➔ Vask arbejdsflader af med vand, hvor der er tilsat et mildt opvaskemiddel eller husholdningsrengøringsmiddel, og tør dem af.
- ➔ Plej køkkenvasken af rustfrit stål med et almindeligt rengøringsmiddel.

19.2.5.2 Rengøring af gaskomfuret

Vigtigt!

Beskadigelse af gaskogeren

- ▲ Der må ikke trænge vand eller rengøringsmiddel ind i gasudgangsåbningerne. Vand kan beskadige gaskomfuret.
- ▲ Anvend ikke skuremidler. De ridser overfladerne.

- ➔ Lad gaskomfuret køle af, før det rengøres.
- ➔ Rengør det kun med en blød, fugtig klud.
- ➔ Plej komfurets afdækningsplade (specialudstyr) med glasrens.

19.2.5.3 Rengøring af bageovnen

Vigtigt!

Beskadigelser af tætninger og overflader

- ▲ Lad ikke dørtætningen komme i berøring med olie eller fedt.
- ▲ Anvend ikke skuremidler. De ridser overfladerne.

- ➔ Rengør apparatet indvendigt og udvendigt, før du tager det i drift, og derefter regelmæssigt.
- ➔ Anvend kun bløde klude. Rengør udelukkende apparatet med milde husholdningsrengøringsmidler.
- ➔ Vask derefter apparatet med rent vand, og tør det grundigt af.

19.2.5.4 Rengøring af køleskabet

Vigtigt!

Beskadigelser af tætninger og overflader

- ▲ Anvend ikke sæbe eller kraftige, grynede eller sodaholdige rengøringsmidler.
- ▲ Lad ikke dørtætningen komme i berøring med olie eller fedt.
- ▲ Anvend ikke skuremidler. De ridser overfladerne.

- ➔ Rengør apparatet indvendigt og udvendigt, før du tager det i drift, og derefter regelmæssigt.
- ➔ Anvend kun bløde klude. Rengør udelukkende apparatet med milde husholdningsrengøringsmidler.
- ➔ Vask derefter apparatet med rent vand, og tør det grundigt af.
- ➔ Rengør køleskabsaggregatet for støv en gang om året. Anvend dertil en pensel eller en blød klud. Der er adgang til aggregatet gennem det øverste ventilationsgitter.

19.2.6 Rengøring af det sanitære område

Vigtigt!

Beskadigelser af overflader

- ▲ Rengør ikke det sanitære område og toilettet med opløsningsmidler eller alkoholholdige rengøringsmidler. Anvend ikke skuremidler.
  - – Disse midler kan medføre, at kunststoffet revner eller bliver skørt.
- ▲ Kom ikke ætsende midler eller kogende vand i afløbsåbningerne.
  - – Begge beskadiger afløbsrørene og vandlåsene.
- ▲ Lad ikke dørtætningen komme i berøring med olie eller fedt.
- ▲ Anvend ikke skuremidler. De ridser overfladerne.
- ▲ Anvend ikke eddikeessens til at afkalke toilettet og vandanlægget. Anvend kun almindelige, milde afkalkningsmidler, der ikke angriber kunststoffet.
  - – Din ***ADRIA***-forhandler rådgiver dig gerne.

➔ Rengør kun det sanitære område og toilettet med lidt varmt vand, en blød klud eller svamp og mildt, almindeligt rengøringsmiddel.

➔ Rengør kun toiletrummet med en fugtig klud og mildt rengøringsmiddel.

➔ Tætninger på fækalietanken, udluftningen og på dækslet og toilettets skyder skal rengøres regelmæssigt med et mildt kunststofrengøringsmiddel.

19.2.7 Rengøring af vand- og spildevandstanken og WC-tanken.

➔ Rengør altid vandtanke og vandledninger grundigt med almindeligt rengøringsmiddel før hver påfyldning, og skyl igennem med rigeligt vand.

Rengør vandtankene omhyggeligt, skyl dem grundigt igennem, tøm dem fuldstændigt, og lad dem tørre helt, før køretøjet henstilles (kapitel 12.3).

20 Eftersyn og vedligeholdelse

20.1 Eftersynsarbejder

Henvisning!

En campingvogn skal som alle køretøjer kontrolleres af myndighederne med regelmæssige mellemrum (kapitel 2.4).

Henvisning!

Der må udelukkende originale reservedele fra den pågældende producent.

- ➔ Eftersyns- og vedligeholdelsesarbejder (kapitel 20.3 og 20.4) skal udføres med regelmæssige mellemrum.
- ➔ Da der er brug for speciel fagviden for at udføre vedligeholdelses- og eftersynsarbejder, skal de udføres af autoriserede værksteder.
- ➔ De regelmæssige vedligeholdelsesarbejder garanterer, at køretøjets værdi bibeholdes.

20.2 Bremser

Advarsel!

Fare for kvæstelser og alvorlige skader på køretøjet

- ▲ Kontrollér bremseanlægget regelmæssigt.
- ▲ Alle reparationer og indstillinger på bremseanlægget må kun udføres af et fagværksted!

Slitagen af bremseanlægget afhænger af køremåden.

- ➔ Opsøg omgående et fagværksted, hvis der forekommer påfaldende bremsereaktioner (hvis køretøjet trækker til siden eller bremsetrykket bliver svagere).
- ➔ Kør hensynsfuldt og forudseende.
- ➔ Undgå hård opbremsning.
- ➔ Lad bremseanlægget kontrollere regelmæssigt.

20.3 Chassis

Vedligeholdelsesarbejde	Interval
Caravan-hovedinspektion	i henhold til forskrifterne i godkendelseslandet
Få bremseanlægget kontrolleret på et autoriseret værksted	Årligt
Få undervognsbeskyttelsen kontrolleret	Årligt
Kontrollér tilspændingsmoment hjulmøtrikker	Månedligt
Kontrollér profildybde og lufttryk	inden kørslen påbegyndes
Kontrollér udvendigt lys	inden kørslen påbegyndes

Tabel 15 Vedligeholdelses- og eftersynsplan chassis

Ved køretøjer, der ikke køres så tit, skal der udføres vedligeholdelsesarbejder en gang om året eller rettidigt, før der køres.

20.4 Karosseri

Vedligeholdelsesarbejde	Interval
Overdragelseskontrol	inden overdragelse
Få gasregulering og gasslange udskiftet	Hvert 10. år
Gaskontrol	Hvert 2. år
tæthedskontrol	i henhold til garantibetin-gelser
Opbygningsinspektion	Årligt
Få funktion elanlæg kontrolleret	Årligt
Få funktion gasanlæg kontrolleret	Årligt
Kontrollér skrueforbindelser tagluge-holdeklemmer	Årligt
Gnid tætninger på døre, vinduer og tagluger med talkum	Årligt
Rengøring af indgangstrinets (specialudstyr) og støttebenenes (specialudstyr) bevægelige dele og smøring med smørefedt	halvårligt
Vandledningernes og -forbindelsernes tæthed og ledningsfast-gørelse	halvårligt
Kontrollér opladningstilstanden for opholdsrummets batteri	Månedligt

Tabel 16 Vedligeholdelses- og eftersynsplan karosseri

20.5 Kontrol og påfyldning af driftsvæsker

Til driftsvæskerne hører:

- Kølemiddel klimaanlæg (specialudstyr)
- Opvarmningsvæske til varmtvandopvarmningen (specialudstyr)

Fremgangsmåden til kontrol af driftsvæskerne findes i de originale driftsvejledninger fra producenterne.

20.5.1 Kontrol af væskeniveauet i Alde-varmtvandsopvarmningen/ påfyldning

Henvisning!

- Undgå, at der dannes bobler.
- Stil altid køretøjet vandret.

Alde-varmtvandsopvarmningens udligningsbeholder er som regel monteret i klædeskabet.

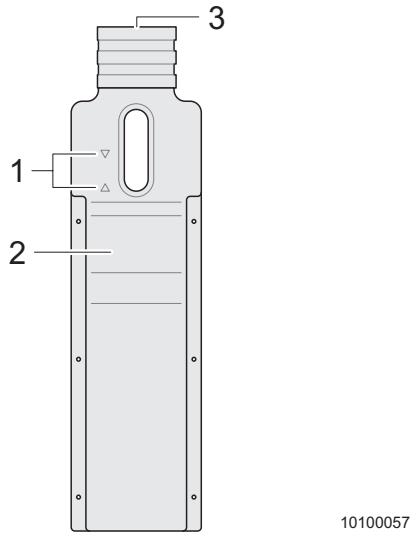

Billede 108 Alde - kontrol af vandstanden

1	Vandstandsmarkeringer
2	Beskyttelseshætte
3	Dæksel med pumpe (bagved blænden)

Kontrol af vandstanden:

➔ Sluk Alde-varmtvandsopvarmningen på betjeningsdelen.

➔ Lad vandet køle af.

➔ Kontrollér, om vandstanden befinder sig mellem de to markeringer (Billede 108/1).

Påfyldning af vand:

➔ Fjern beskyttelseshætten (Billede 108/2).

➔ Skru dækslet (Billede 108/3) af, og tag dækslet med cirkulationspumpe langsomt op og ud.

➔ Kontrollér frostbeskyttelsesindholdet. Frostbeskyttelsen skal være 40 % eller -25 ℃.

➔ Påfyld vand med frostbeskyttelse uden bobler indtil ca. 1 cm over min.-markeringen.

21 Udbedring af fejl

Vær opmærksom på følgende informationer ved fejlsøgning og udbedring af fejl.

Hvis fejl ikke kan udbedres, skal du kontakte kundeserviceafdelingen hos det ansvarlige ***ADRIA***-servicested eller den pågældende apparatproducent (f.eks. varmeovn = firmaet Truma, toilet = firmaet Thetford, osv.).

Advarsel!

Fare for kvæstelser og alvorlige skader på køretøjet

▲ Alle reparationer på køretøjet og reparationer på bremseanlægget må kun udføres af et fagværksted.

21.1 Hjulskift

21.1.1 Sikring af køretøjet

➔ Bær advarselsvest (nationalt forskellige forskrifter).

➔ Fjern om muligt køretøjet fra trafikken.

➔ Sørg for at sikre køretøjet med en advarselstrekent og evt. en advarselslampe.

➔ Træk håndbremsen.

➔ Sørg for at sikre køretøjet mod at rulle væk med underlægskiler.

21.1.2 Køretøjer med dækpåfyldningssæt (specialudstyr)

Advarsel!

Sundhedsfare

▲ Indånd ikke dampene under reparationen. Spraydåsen indeholder ethylenglykol og **må ikke anvendes af astmatikere**.

▲ Undgå kontakt med øjne, hud og tøj. Skyl straks med rigeligt vand ved berøring.

▲ Søg straks læge i tilfælde af en allergisk reaktion.

Henvisning!

- Med dækpåfyldningssættet kan dæk, hvis slidbane blev gennemboret af fremmedlegemer med en diameter på **maks. 4 mm**, repareres.
- Dækpåfyldningssættet er kun tillladt til påfyldning af dæk på et køretøj, som fra fabrikken er udstyret med dette dækpåfyldningssæt.
- De reparerede dæk må kun anvendes i kort tid!
- Reparationen med dækpåfyldningssættet er kun nødhjælp!

Dækpåfyldningssættet befinder sig i den forreste del af køretøjets rum.
Til leveringsomfanget hører:

- en spraydåse med tætningsvæske
- en brochure
- en kompressor med manometer og forbindelsesstykker
- adapter til oppumpning af forskellige elementer

Før reparationen:

Træk ikke fremmedlegemer (skruer eller søm), der er trængt ind i dækkene, ud.

➔ Kontrollér før reparationen omhyggeligt dæksiden.

Dækpåfyldningssættet må ikke anvendes, hvis dækket allerede blev beskadiget, fordi der blev kørt med et fladt dæk.

➔ Kontrollér også fælgen.

Ved skader på fælgen (deformering af fælgens kant, der medfører tab af luft) er reparationen ikke mulig.

Efter reparationen:

➔ Stands efter at have kørt i ca. 10 minutter, og kontrollér dæktrykket.

➔ Opsøg så hurtigt som muligt en fagmand.

➔ Meddel fagmanden, at dækket er blevet repareret med dækpåfyldningssættet.

➔ Giv personalet, som skal håndtere dækket, der er behandlet med dækpåfyldningssættet, brochuren.

Yderligere informationer om dækpåfyldningssættet findes i den separate betjeningsvejledning fra producenten.

21.1.3 Køretøjer med reservehjul (specialudstyr)

21.1.3.1 Donkraft (specialudstyr)

Fare!

Meget alvorlige kvæstelser, fordi man kommer i klemme

▲ Anvend kun en donkraft, der har tilstrækkelig bæreevne. Bæreevnen findes ved hjælp af den tilladte totalvægt i de tekniske data for køretøjet.

▲ Sæt aldrig donkraften på karosseriet, sæt kun donkraften på de påtænkte steder (under akslen eller på chassiset).

▲ Donkraften anvendes kun til hjulskift. Den må under ingen omstændigheder anvendes under køretøjet.

▲ Løft kun køretøjet på plan og fast undergrund.

▲ Lig ikke under det løftede køretøj.

▲ Anvend ikke støttebenene til at løfte køretøjet.

Til hjulskift anbefaler vi en campingvogn-donkraft, der kan fås som tilbehør.

Hjulnøglen til at løsne og fastspænde hjulmøtrikkerne findes i kassen på vognstangen.

Yderligere informationer om donkraften findes i den separate betjeningsvejledning fra producenten.

21.1.3.2 Hjulskift

Advarsel!

Fare for kvæstelser, fordi køretøjet ruller væk

▲ Foretag kun hjulskift, når køretøjet er sikret.

Vigtigt!

Usikker hjulfastgørelse

▲ Anvend altid de rigtige hjulbolte.

▲ Ved letmetal-fælge kan der anvendes andre hjulbolte (diameter, længde) end ved stål-fælge. Sørg for, at boltene ikke forbyttes.

➔ Sørg for at sikre køretøjet (kapitel 21.1.1).

➔ Frakobl campingvognen, og træk håndbremsen.

➔ Læg opkørselskiler foran og bagved det modsatte hjul. Stil vognstangens hjul på tværs af kørselsretningen, og læg også opkørselskiler foran og bagved hjulet. På den måde sikres køretøjet mod at rulle væk.

➔ Læg reservehjul og værktøj klar.

➔ Træk beskyttelseskapperne på hjulmøtrikkerne eller hjulkapsler af.

➔ Løsn hjulmøtrikkerne eller hjulboltene en halv omdrejning. Anvend hjulnøglen.

➔ Sæt donkraften på, og løft køretøjet, indtil det defekte hjul har forladt jorden (kapitel 21.1.3.1).

➔ Kør af hensyn til sikkerheden støttebene ud indtil jorden uden belastning. Anvend ikke støttebenene til at løfte køretøjet!

➔ Skru hjulmøtrikkerne og hjulboltene ud, og læg dem på et rent underlag. Sørg for, at gevindene er rene.

➔ Skift hjulet.

➔ Rengør gevindet, sæt hjulmøtrikkerne og hjulboltene på, og skru dem manuelt i.

➔ Opbevar det defekte hjul i reservehjulsholderen.

➔ Sænk køretøjet, og fjern donkraften.

➔ Spænd hjulmøtrikkerne over kryds (kapitel 21.1.4).

➔ Læg værktøj og sikringsmateriale på plads.

➔ Kontrol ved næste mulig dæktrykket.

➔ Kontrollér efter en kørselsstrækning på ca. 50 km, at hjulmøtrikkerne og hjulboltene sidder korrekt, og efterspænd.

21.1.4 Fastspænding af hjulmøtrikker

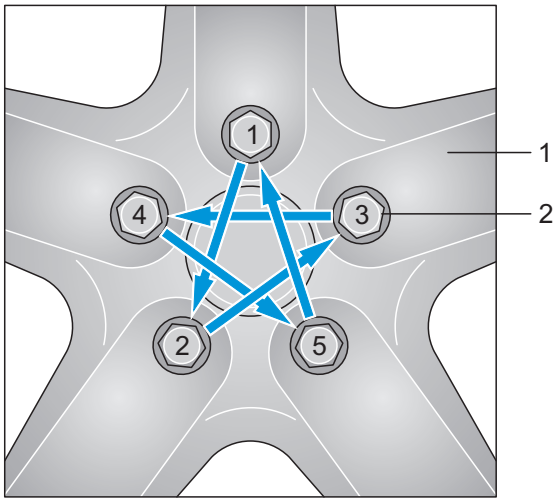

1 Fælge
2 Hjulmøtrikker og hjulbolte

Billede 109 Fastspænding af hjulmøtrikker

➔ Spænd hjulmøtrikkerne og hjulboltene (Billede 109/2) i rækkefølgen 1 - 2 - 3 - 4 - 5.

➔ Kontrollér igen, at alle hjulmøtrikker og hjulbolte sidder fast.

➔ Anvend en momentnøgle ved letmetal-fælge uden stålmuffe.

– 100 Nm for stålfælge

– 120 Nm for letmetal-fælge

➔ Kontrollér efter en kørselsstrækning på ca. 50 km, at hjulmøtrikkerne og hjulboltene sidder korrekt.

21.2 Udskiftning af lysmidler

Vigtigt!

Beskadigelse af pærerne

▲ Rør aldrig ved de nye pærer med bare hænder. Anvend altid en ren og trævlefri klud.

Kontrollér, at alle belysningsanordninger indvendigt og udvendigt på køretøjet fungerer, og udskift defekte lyskilder, før der køres.

21.2.1 Udskiftning af pærer - foran

Konturlysene foran er udført som lysdiodelygter. Lysdiodelygterne har meget lang levetid og skal ikke udskiftes tit. Det er kun muligt at udskifte lysene i et fagværksted. Kontakt din ***ADRIA***-forhandler ved en defekt.

21.2.2 Udskiftning af pærer - bagpå

Ved nogle modeller er baglygterne udført som lysdiodelygter. Lysdiodelygterne har meget lang levetid og skal ikke udskiftes tit. Det er kun muligt at udskifte lysene i et fagværksted. Kontakt din ***ADRIA***-forhandler ved en defekt.

Baglygternes glas er afhængigt af køretøjstypen lukket med 2 eller flere stjerneskruer.

Udskifting af pærer:

➔ Skru stjerneskruerne ud, og tag det pågældende glas af.

➔ Pæren sidder i en bajonetlås. Tryk den defekte pære lidt ind i fatningen, og drej den ud mod uret.

➔ Vær opmærksom på de forskellige bajonetføringer (vridningssikring), når du indsætter pærer med to tråde (kan genkendes på to loddepunkter på soklen).

➔ Kontrollér, at den nye, indsatte pærer fungerer.

➔ Sæt baglygtens glas på igen, og skru stjerneskruerne i.

21.2.3 Udskiftning af pærer - siderne

Ved nogle modeller er sidemarkeringslygterne udført som lysdiodelygter. Lysdiodelygterne har meget lang levetid og skal ikke udskiftes tit. Det er kun muligt at udskifte lysene i et fagværksted. Kontakt din ***ADRIA***-forhandler ved en defekt.

Udskiftning af konturlysenes pære (rød/hvid):

➔ Tag konturlysets glas af.

➔ Pæren sidder i en klemlås. Træk den defekte pære ud af fatningen.

➔ Kontrollér, at den nye, indsatte pærer fungerer.

➔ Sæt konturlysets glas på igen.

21.3 Pæretyper til udvendigt lys

De udvendige lygters udstyr og effektværdier findes i kapitel 10.7 (Tabel 7).

21.4 Fejl vandforsyning

Fejl	Mulig årsag	Foranstaltninger
Intet vand	Vandtank tom.	• Fyld vandtanken (kapitel 12.1.1).
	Vandpumpens sikring defekt.	• Udskift den defekte sikring.
	Kontakt "vandforsyning" på kontrol- og instrumentpanelet slukket.	• Tænd for kontakten.
	Vandpumpe defekt.	• Få vandpumpen udskiftet på et fagværksted.
Lækagevand i køretøjet	Utæt sted i vandsystemet.	• Find det utætte sted, og reparér det.

Tabel 17 Fejl vandforsyning

21.5 Fejl toilet

Fejl	Mulig årsag	Foranstaltninger
Toilettet har intet skyllevand	Vandtank tom.	• Påfyld vand.
Pumpen brummer, reservoiret tømmes ikke	Der dannes klumper i reservoiret.	• Fyld reservoiret med vand. Lad klumperne svulme op i ca. 2 minutter, og skyl ud flere gange hurtigt efter hinanden.
Toilettet fungerer ikke	Sikring defekt.	• Udskift sikringen.

Tabel 18 Fejl toilet

21.6 Fejl gasanlæg

Fejl	Mulig årsag	Foranstaltning
Gaslugt, **højt gasforbrug**	Gasanlæg utæt.	• Tag straks gasanlægget ud af drift. • Luk gasflaskeafspærringsventilerne. • Undgå enhver form for tændgnister og åbent lys. • Udluft køretøjet grundigt (kapitel 2.5). • Lad et fagværksted reparere.
Ingen gas	Gasflasken er tom.	• Udskift gasflasken (kapitel 11.5 og 11.6)
	Gasflaskeafspærringsventilen lukket.	• Åbn gasflaskeafspærringsventilen
	Gastrykregulering tiliset.	• Anvend Regulering afisningsanlæg (EisEx).
	Hurtigtlukkende ventil lukket.	• Åbn den hurtigtlukkende ventil (kapitel 11.6).
	Det indbyggede apparat defekt.	• Lad et fagværksted reparere.
	Udetemperatur for lav.	• Anvend propangas vintercamping (kapitel 11.3.1).
Uklart flammebillede ved forbrugere	Gastrykregulering defekt.	• Opsøg et fagværksted.

Tabel 19 Fejl gasanlæg

21.7 Fejl varmeovn Alde Compact 3010

Henvisning!

Hvis de opførte foranstaltninger ikke fører til succes, bedes du kontakte et autoriseret værksted.

Fejl	Mulig årsag	Foranstaltninger
Varmeovnen starter ikke.	Se kapitel 21.6 "Ingen gas".	
	Ingen forsyningsspænding (12 V).	• Kontrol batterispænding (12V). • Kontrollér alle elektriske stikforbindelser og sikringer.
Eldrift (230 V) ikke mulig.	Ingen netspænding.	• Kontrollér, om sikringsautomaten er tændt. • Kontrollér, om varmeanlæggets 230-V-stik er sat i. • Kontrollér, om der er sat 230-V-spænding til stikkontakten.

Tabel 20 Fejl varmeovn Alde Compact 3010

21.8 Fejl gaskomfur

Fejl	Mulig årsag	Foranstaltninger
Ingen gas	Se kapitel 21.12 "Ingen gas".	
Flammen slukker i stillingen "lille flamme"	Tændsikringen er ikke indstillet korrekt.	• Lad udelukkende et fagværksted indstille.
Tændsikringen reagerer ikke	Tændsikring defekt.	• Opsøg et fagværksted.
Uklart flammebillede	Gastrykregulering defekt.	• Opsøg et fagværksted.

Tabel 21 Fejl gaskomfur

21.9 Fejl køleskab/fryseboks

Fejl	Mulig årsag	Foranstaltninger
Ingen gasdrift	Se (kapitel 21.12 „Ingen gas“).	
	Energivalgkontakt på køleskaber på forkert stilling	• Stil energivalgkontakten på køleskabet på „gasdrift“ eller „automatik“ (kapitel 15.1).
	Luft i ledningen.	• Sluk apparatet, og start det igen. Gentag 3-4 gange.
Ingen 230 V-drift	Energivalgkontakt på køleskabet på forkert stilling.	• Stil energivalgkontakten på køleskabet på „230 V“ (kapitel 15.1).
	Køretøj ikke tilsluttet til netforsyningen.	• Etablér nettilslutning.
	Sikring i køretøjet defekt.	• Sæt ny sikring i.
Ingen 12 V-drift	Energivalgkontakt på køleskabet på forkert stilling.	• Stil energivalgkontakten på køleskabet på „12 V“ (kapitel 15.1).
	Sikring i køretøjet defekt.	• Sæt ny sikring i.
	Batteri afladet.	• Kontrollér og oplad batteriet.
	Tænding ikke slået til.	• Start motor (trækkøretøj).
Kølefunktion ikke tilstrækkelig	Dør ikke lukket rigtigt.	• Luk døren. • Før døren justeret.
	Køleaggregatets ventilation er ikke tilstrækkelig.	• Kontrollér, at ventilationsgitteret ikke er tildækket.
	Termostatstilling for lav.	• Forøg indstillingen.
	Fordamper er tiliset for meget.	• Kontrollér, om køleskabets dør lukker tæt.
	Kortvarigt er der sat for mange varme fødevarer ind.	• Lad først fødevarerne køle af.
	Apparat ikke tilstrækkeligt længe i drift	• Kontrollér kølevirkningen efter et par timer.

Tabel 22 Fejl køleskab/fryseboks

21.10 Fejl strømforsyning

Fejl	Mulig årsag	Foranstaltninger
FI-fejlstrømsrelæ aktiveret	Fejl i køretøjets 230-V-ledningsføring.	• Opsøg kundeservice.
	Fejl ved en elektrisk forbruger.	• Træk alle elektriske forbrugere ud, indtil FI-fejlstrømsrelæet ikke længere er aktiveret. • Få den defekte forbruger repareret af en autoriseret elektriker.
Opholdsrummets batteri oplades ikke i 230 V-drift	Ingen netspænding.	• Sikringsautomat i køretøjet tilkoblet. • Få netspændingen kontrolleret.
	12 V-strømforsyningsapparat defekt.	• Opsøg kundeservice.
Opholdsrummets batteri overoplades i 230 V-drift	12 V-strømforsyningsapparat defekt.	• Opsøg kundeservice.
Opholdsrummets batteri oplades ikke under kørsel	For mange forbrugere tændt.	• Sluk om muligt forbrugere.
Opholdsrummets batteri overoplades under kørsel	Generator defekt.	• Få generatoren kontrolleret.
	Regulering defekt.	• Få reguleringen kontrolleret.
Køleskab fungerer ikke under kørsel	Ingen spænding til køleskabet.	• Få sikring og ledningsføring kontrolleret.
	12 V-strømforsyningsapparat defekt.	• Opsøg kundeservice.
	Køleskab defekt.	• Få køleskabet kontrolleret.
12 V-forsyning i opholdsrummet fungerer ikke	12 V-hovedafbryder til opholdsrummets batteri slukket.	• 12 V-hovedafbryder til opholdsrummets batteri tændt (kapitel 8.6).
	Sikring eller ledningsføring defekt.	• Få sikring og ledningsføring kontrolleret.
	12 V-strømforsyningsapparat defekt.	• Opsøg kundeservice.
	System lukket ned.	• Tag systemet i drift.

Tabel 23 Fejl strømforsyning

21.11 Fejl kontrol- og instrumentpanel

Fejl	Mulig årsag	Foranstaltninger
12 V-forsyning fungerer ikke	12 V-hovedafbryder slukket.	• 12 Tænd V-hovedafbryder (kapitel 10.2).
	Sikring defekt.	• Opsøg kundeservice.
12 V-kontrolvisning (grøn) lyser ikke	12 V-forsyning slukket.	• Tænd 12 V-forsyningen.
System kan ikke tændes	Opholdsrummets batteri ikke opladet elle ropladet for lidt.	• Oplad opholdsrummets batteri.
	Sikring defekt.	• Opsøg kundeservice.
Ingen spænding på opholdsrummets batteri	Opholdsrummets batteri er afladet.	• Oplad straks opholdsrummets batteri. • Dybafladning skader opholdsrummets batteri!
	Stille forbrugere, f.eks. kombivarmeovnens frostbeskyttelsesventil, aflader.	• Oplad opholdsrummets batteri, før køretøjet henstilles i længere tid.
Symbolet „netkontrol“ vises ikke på trods af tilslutning til 230 V-netforsyningen	Nettilslutningen er uden spænding.	• Kontrollér nettilslutningen (f. eks. campingplads).
	Effektsikkerhedsafbryderen foran 122 V-strømforsyningsapparatet har udløst eller er slukket.	• Nulstil eller tænd effektsikkerhedsafbryderen.

Tabel 24 Fejl kontrol- og instrumentpanel

21.12 Fejl central lysstyring

Fejl	Mulig årsag	Foranstaltninger
Ingen lampe kan tændes	Der er ingen 12 V-spænding	• Kontrollér sikring i 12 V-strømforsyningsapparatet. • Kontrollér kabler for kabelbrud. • Kontrollér 12 V-strømforsyningsapparatets stik. • Kontrollér lys-styreapparatets stik.
	Fejl på lys-styreapparatet	• Opsøg kundeservice.
Enkelte lamper kan ikke tændes	Lampe defekt	• Kontrollér lyskilden.
	Kabel til lampe defekt	• Kontrollér kabler for kabelbrud. • Kontrollér kabler for kortslutning. • Kontrollér, at kanalens stik sidder fast i lys-styreapparatet.
	Der er ingen 12 V-spænding på kanalen, der skal tændes	• Kontrollér kanalens sikring. • Kontrollér, at kanalens stik sidder fast i lys-styreapparatet. • Kontrollér, at lys-styreapparatets stik sidder fast.

Fejl	Mulig årsag	Foranstaltninger
Central tast eller separat tast uden funktion	Kabel defekt	• Kontrollér kabler for kabelbrud. • Kontrollér kabler for kortslutning. • Kontrollér, at apparatets stik sidder fast i lys-styreapparatet.
	Central tast eller separat tast defekt	• Opsøg kundeservice.
Ekstra tast uden funktion	Kabel defekt	• Kontrollér kabler for kabelbrud. • Kontrollér kabler for kortslutning. • Kontrollér, at apparatets stik sidder fast i lys-styreapparatet.
	Ekstra tast defekt	• Kontrollér ekstra tast for funktion.
	Koblingsindgang for ekstra tast defekt	• Opsøg kundeservice.
Alle lamper er altid tændt	Tilførselsledningens poler er byttet om	• Kontrollér tilslutning til 12 V-strømforsyningsapparatet.

Tabel 25 Fejl central lysstyring

22 Tekniske data

22.1 Dæk/dæktryk

Dækstørrelse	bar	psi	Maks. køretøjsvægt (1 aksel)
185/65 R14 86	2,7	39	1.060 kg
195/70 R 14 91	2,7	39	1.230 kg
185 R14 C 102	4,5	65	1.700 kg
195 R14 C 106	4,5	65	1.900 kg
195/70 R15 C 104	4,5	65	1800 kg

Tabel 26 Dæk/dæktryk

De tilsvarende dækstørrelsen findes i indregistreringsattesten eller på køretøjets dæk.

22.2 Nyttelast/vægt

22.2.1 Egenvægt/grundudstyr

Egenvægten består af:

- Det tomme, køreklare køretøjs masse inkl. grundudstyr fra fabrikken.
- Følgende er indeholdt:
  - Det tomme køretøjs masse
  - Indtil 100 % fyldt gasflaske (11 kg påfyldning + 5 kg flaskevægt = 16 kg)
  - Indtil 100 % fyldt vandtank (hvis monteret, f.eks. 25 liter = 25 kg)
  - Vandsystem fyldt op til 100 %
  - CEE-tilslutningskabel
  - Reservehjul/dækpåfyldningssæt (hvis det findes)
  - Værktøj.

22.2.2 Beregning af nyttelast

Nyttelasten beregnes med følgende formel:

- Tilladt totalvægt - (minus) egenvægt/grundudstyr = nyttelastens vægt

I EU gælder EU-direktiv 97/27/EF for køretøjers nyttelast. Disse forskrifter svarer i stor udstrækning til standard DIN EN1645-2.

22.2.2.1 Nyttelast

Vigtigt!

Fare ved overlæsning

▲ Ved overlæsning bortfalder forsikringen og garantikravet over for producenten.

▲ Overskrid ikke tilladt totalvægt som angivet i indregistreringsattesten.

Henvisning!

- Læs køretøjet i overensstemmelse med forskrifterne (kapitel 5.4).
- Vej køretøjet, før der køres (f.eks. offentlig køretøjsvægt)
- Et overlæsset køretøjs køreegenskaber ændrer sig drastisk.
  Du kan miste kontrollen over det under kørslen.

Nyttelasten består af:

Ekstraudstyr

Alle genstand, der tilbydes ud over standardudstyret.

Ekstraudstyrets vægt findes i kapitel 22.2.3, f.eks.:

- Ekstraudstyr fra Adria
- Ekstraudstyr fra forhandleren

Personligt udstyr

- Ledsagende husdyr
- Sko og tøj
- Toilet- og sanitære artikler
- Køkkentilbehør og fødevarer
- Fritids- og sportsartikler, legetøj
- Audio-, tv- og videoequipment og tilbehør
- Og meget andet

22.2.3 Ekstraudstyrets og tilbehørets vægt

Køretøjets ekstra udstyrspakker og tilbehør anføres her med vægt. Sæt kryds ved det anvendte ekstraudstyr, og notér det i listen over totalvægt (kapitel 22.2.4). Alle vægtoplysninger er „cirka-oplysninger“.

Ekstraudstyr/tilbehør	Vægt (ca.)	✓
Spildevandsslange	2 kg	
Cd-radio	1 kg	
Reservehjul	25 kg	
Cykelholder	10 - 20 kg	
Ildslukker	2 kg	
Klimaanlæg (Dometic)	40 kg	
Klimaanlæg (Oxycom)	25 kg	
Markise	20 - 30 kg	
Tv + SAT-anlæg	15 - 40 kg	
Det indbyggede ekstraudstyrs totalvægt		

Tabel 27 Ekstraudstyrets og tilbehørets vægt

22.2.4 Det personlige udstyrs og tilbehørets vægt

Personligt udstyr/tilbehør	Vægt (ca.)	✓
Det personlige udstyrs totalvægt:		

Tabel 28 Det personlige udstyrs totalvægt

22.3 Omløbsmål og skærmmål

Henvisning!

- Mål- og vægtoplysninger ligger inden for en mulig tolerance på ± 5 %.
- Tabellerne indeholder også karosserilængder for køretøjer, der evt. ikke findes i dit land.

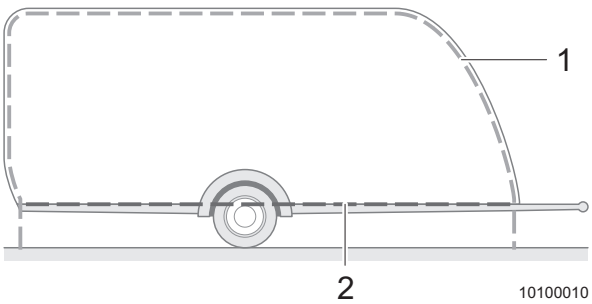

Billede 110 Omløbs- og skærmmål

1 Omløbsmål
2 Skærmmål

Omløbs- og skærmmålene findes i den pågældende tabel.

22.3.1 ACTION

Karosserilængde [cm]	Omløbsmål [cm]	Skærmmål [cm]
361	737	--

Tabel 29 Omløbs- og skærmmål ACTION

22.3.2 AVIVA/SUN ROLLER

Karosserilængde [cm]	Omløbsmål [cm]	Skærmmål [cm]
350	810	368
370	824	382
400/420	870	458
485/490/495 LX	952	540
495 LZ/HC	1006	594

Tabel 30 Omløbs- og skærmmål AVIVA/SUN ROLLER

22.3.3 ALTEA

Køretøjsbetegnelse	Omløbsmål [cm]	Skærmmål [cm]
390	849	407
432	882	440
462	920	478
472	935	493
512	964	522
532/542	990	548
562	1018	576

Tabel 31 Omløbs- og skærmmål ALTEA

22.3.4 ADORA

Køretøjsbetegnelse	Omløbsmål [cm]	Skærmmål [cm]
462	921	479
472	936	494
492/512	965	523
513	966	523
542 UT	991	549
563	1020	578
613	1066	624
542 DL/612	1060	617
642	1085	642
643	1091	649
662	1110	667

Tabel 32 Omløbs- og skærmmål ADORA

22.3.5 ALPINA

Karosserilængde [cm]	Omløbsmål [cm]	Skærmmål [cm]
563	1029	584
613	1078	633
663	1127	682
743	1211	766
763	1225	780

Tabel 33 Omløbs- og skærmmål ALPINA

22.3.6 ASTELLA/ASTELLA GLAM

Karosserilængde [cm]	Omløbsmål [cm]	Skærmmål [cm]
553/563	1010	568
613	1066	624
663	1127	682

Tabel 34 Omløbs- og skærmmål ADIVA

23 Tjeklister

Henvisning!

I disse lister er der også anført specialudstyr og personligt udstyr, som ikke hører til campingvognens serieomfang.

23.1 Generel tjekliste campingvogn

Tjekliste campingvogn	✓
Caravan-hovedinspektion udført (kapitel 2.4.1)	
Gaskontrol udført (kapitel 2.4.2)	
Vedligeholdelses- og eftersynarbejder udført (kapitel 20)	
Dæk ikke ældre end 6 år (kun ved tempo-100-godkendelse)	
Hjulbolte, hjulmøtrikker spændt korrekt	
Dæktryk kontrolleret (kapitel 22.1), profildybde kontrolleret	
Dæktryk på reservehjul eller udløbsdato for dækpåfyldningssæt kontrolleret	
Lys kontrolleret	
Nationalitetskendetegn sæt på (hvis der kræves i mållandet)	
Nødsituationsudstyr til rådighed (advarselstrekant og forbindskasse, evt. advarselsblink og advarselsveste i trækkøretøjet)	
Ildslukker til rådighed og kontrolleret	
Værktøj: Handsker, reservedunk (hvis det er tilladt i rejselandet), startkabel, slæbetov, trækstang, donkraft, kiler, nøgle til hjulmøtrikker, skruetrækker, gaffelnøgle, hammer, tang, strømindikator, kronemuffer, stofbånd, sammenklappelig spade, motorolie, spænderemme	
Reservedele: Sikringer, reservepærer, slangespændebånd, slange, reservedykpumpe, tråd	
Snekæder, traktionshjælp	
Vaterpas, opkørselskiler	
CEE-kabeltromle, forlængerkabel, adapterkabel	
Vandslange, dunk, vandkande	
Tilsætningsstof til fjernelse af bakterier i vand, fækalietank, osv.	
Gasflasker fyldt	
Gasflasker i gaskassen fastgjort sikkert (kapitel 11.5), skruekappe og beskyttelsedæksel til alle flasker	
Hurtigtlukkende ventiler til komfur og bageovn lukket (kapitel 11.6)	
Gasadapter (påfyldningssæt, flaskesæt)	
Håndsving og underlagsplader til støtteben	

Tjekliste campingvogn	✓
Håndsving til markise	
Ekstra hynde til at bygge senge	
Alle stiger anbragt sikkert	
Antenne kørt ind og sikret	
Alle væsker anbragt i tætte beholdere	
Alle genstande fra åbne hylder anbragt sikkert	
Køleskabets, fryseboksens og bageovnens døre lukket sikkert	
Køkkenvaskens bræt anbragt sikkert	
Skabe og skuffer lukket sikkert	
Toiletdør lukket sikkert	
Alle senge og sengeudtræk fastgjort sikkert	
Alle borde anbragt sikkert	
Alle vinduer og tagluger lukket sikkert	
Forteltlampe slukket	
Markise kørt ind og fastgjort sikkert	
230 V-tilslutningskabel fjernet fra udvendig stikdåse	
Aftapningsventil spildevandstank lukket	
Støtteben kørt ind	
Opkørselskiler, kiler fjernet	
Sne og is fjernet fra taget	
Holder bagpå læsset sikkert, advarselstavle fastgjort sikkert	
Bagage anbragt sikkert, så den ikke kan skride	
Læsning udført i overensstemmelse med forskrifterne (kapitel 5.4)	
Køretøjets tilladte totalvægt og maks. akselbelastning ikke overskredet (se indregistreringsattest)	
Indgangstrin kørt ind	
Alle udvendige døre og klapper lukket og låst sikkert	

Tabel 35 Generel tjekliste campingvogn

23.2 Tjekliste fører og passagerer

Tjekliste fører og passagerer	✓
Identitetskort, identitetskort til børn, pas, visum (kontrollér gyldighed!)	
Sygesikringskort, EU-sygesikringskort, rejsesygesikringskort	
Rejsesygesikringsdokumenter	
Vaccinationskort (vaccinationer aktuelle?), allergipas, nødsituationspapirer	
Nødvendige rejsedokumenter for alle dyr	
Kørekort, internationalt kørekort	
Køretøjspapirer, grønt forsikringskort	
Attest for bilsyn, attest for udstødningskontrol (trækkøretøj), gaskontrolattest	
Parkeringsskive (trækkøretøj)	
Betjeningsvejledninger	
Kontraktværksteder, campingvogn og trækkøretøj	
Reservenøgler til køretøjet	
Ekstra briller	
Vinduespudseklud	
Kort til bilklub, udlandsgarantibevis	
Ulykkessæt med europæisk ulykkesrapport	
Nøgler til lejlighed eller hus	
Kontanter, udenlandsk valuta	
Rejsechecks	
EC-kort, kreditkort	
Vignetter, vejafgiftskuponer, færgebilletter, rabatmærker til benzin	
Rejseatlas, bilvejskort	
Navigationsudstyr, navigations-cd eller -dvd (trækkøretøj)	
Guide, camping- og parkeringspladsguide	
Reserveringsbekræftelse campingplads	
Parlør, ordbøger	
Rejseproviant	
Adressebog	
Mobiltelefon	

Tabel 36 Tjekliste fører og passagerer

23.3 Tjekliste opholds- og soveområde

Udstyr	✓	Udstyr	✓
Kopier af: Identitetskort, identitetskort til børn, pas, visum		Kopier af: Vaccinationskort, allergipas, nødsituationspapirer	
Kopier af: Kørekort, internationalt kørekort		Kopier af: Køretøjspapirer, grønt forsikringskort	
Telefonnummer til din bank (ved tyveri af EC-kortet)		Telefonnummer til kreditkortvirksomheden (ved tyveri af kreditkortet)	
Tøj, sko		Nattøj	
Regntøj, vintertøj (hue, tørklæde, handsker, støvler...)		Badetøj, badesko, badekåbe, dykkerbriller, svømmefødder	
Sportstøj, joggingdragt		Skitøj	
Paraply		Skopleje	
Hovedpude, dyner		(Stræk-)lagener, sengetøj	
Bøjler		Klædebørste, fnugrulle	
Campingbord, campingstole		Telt, fortelt	
Duge, service, servietter, hagesmæk		Myggelys, myggelamper, fluesmækker	
Strygejern, sytøj, saks		Lommekniv, multitool	
Lommelygte, stearinlys		Snor, line	
Grill, kul, ildtænder		Batterier	
Skrivetøj		Vækkeur	
Bøger, cd'er, dvd'er		Radio	
Solbriller, solhat, solskygge		Audioudstyr, fotoudstyr, videoudstyr	
Rygsæk		Spil, malesager, kæledyr	
Kikkert		Hundehalsbånd, hundesnor	
Cykler, trehjulede cykler, løbehjul		Låse med nøgle, lappegrejer	
Luftmadras, pumpe eller kompressor		Fritidsudstyr	
Imprægneringsmiddel			

Tabel 37 Tjekliste beboelse

23.4 Tjekliste køkken

Udstyr	✓	Udstyr	✓
Forplejning		Prop	
Babymad		Glas, bægre, kopper	
Kødkniv, køkkenknive, brødkniv		Tallerkener (store/små), dybe tallerkener, store kopper	
Skærebræt		Skåle (store/små)	
Gastænder, tændstikker		Brødkurv	
Saks, dåseåbner		Bestik, øseske, salatbestik	
Gryder, pander		Plastikbeholdere	
Undersatser		Aluminiumfolie, vita wrap, fryseposer	
Grydelapper		Køletaske	
Målebæger		Karklude	
Grydeskeer, paletkniv, piskeris		Kaffemaskine, filterposer, el-koger	
Krydderier		Opvaskebørste, svamp, opvaskeklude	
Sigte, dørslag		Viskestykker	
Opvaskemiddel		Rengøringsmidler	
Tekande, kaffekande, termokande		Dåseåbner, flaskeåbner, proptrækker	
Flaskevarmer		Kost, skovl	
Æggekoger, æggebægre		Skraldespand, affaldsposer	
Brødrister		Grillbestik	
Pudseklude, spand		Hundeskål	

Tabel 38 Tjekliste køkkenudstyr

23.5 Tjekliste bad/sanitær

Udstyr	✓	Udstyr	✓
Toilettaske		Briller, brillepudseklude	
Tandbørste, tandpasta, tandglas		Kontaktlinser, rengøringsmiddel, rent vand	
Barbermaskine, barberblade, barber-børste, barberskum		Bodylotion, ansigtscreme, håndcreme	
Sæbe		Toiletbørste	
Brusegel, shampoo		Fugtservietter	
Vaskeklude		Bleer, pusleunderlag	
Håndklæder, badehåndklæder		Tamponer, bind	
Toiletpapir (hurtigtopløsende)		Prævention	
Kam, børste, hårbånd, hårbøjler		Vaskemidler, tørresnore, klemmer	
Hårtørrer, krøllejern		Papirservietter	
Hårskum, hårspray		Sagrotan	
Deodorant, perfume		Solcreme, aftersun	
Kosmetikartikler, læbestift		Insektbeskyttelsescreme, insektspray	
Vatpinde, vatpuder		Rejseapotek med indlægssedler	
Neglesaks, neglefil		Vasketøjspose	
Pincet		Øreproppper	

Tabel 39 Tjekliste bad/sanitær

23.6 Personlig tjekliste

Kopiér og udfyld.

Rejserute:	Dato:

Personlig tjekliste	✓

Tabel 40 Personlig tjekliste

Stikordsregister

0-9

12 V-drift køleskab 72, 123
12 V-strømforsyning
    Batterivalgkontakt 74
12-V-strømforsyningsenhed 45
230 V-drift køleskab 123
230-V-strømforsyning 67

A

Anhængerkobling 16
    AK 150/160/200 16
    AK 251 16
    AK 300 16
    AKS 1300 17
    AKS 3004 18
    BPW WS 3000 D 19
Armatur 96

B

Bad
    Se brusebad 53
Bageovn 116
Batteri
    Opladningssystem 45
    Startbatteri 75
    Trækkøretøj 75
Beskrivelse og udstyr 12
Betjeningspanel
    LT 413 45
    Type EN 46
Bo i campingvognen 29
Bord
    Sænkning 64
Brand 10
Brandsikring 10
Brusebad
    Foldedør 54
Brusekabine 53
    Vaskbord, klapbart 53
Butangas 88

C

Central lysstyring 47
Cirkulationsluftblæser 101
City-vandtilslutning 95

D

Dæk 22
    Påfyldningssæt 152
    Se også dæk 22
    Tryk 164
Donkraft 153
Dør
    Indgangsdør 29
    Køleskab 119
Driftsvæsker 150

E

Eftersynsarbejder 148
Ekstern gastilslutning 92
Ekstra varmeovn Ultraheat 101
Ekstraudstyr
    Vægt 166
Elektrisk gulvvarme 102
Eltilslutning 26
Emhætte 114

F

Faldsikring
    Køjeseng 62
    Skabsseng overskab 63
Fast seng 61
Fækalietank 131
F-gas 89
Fjernsynsholder 56
Fladstikssikringer 71, 73, 75
Foldedør brusebad 54
Første idrifttagning 14
Frakobling 19

G

Garanti
    Anmeldelse af garanti 3
    Køretøjsdata 3
Gas
    Ekstern gastilslutning 92
    Fejl 162
    Flasker 90
    Forbrug 89
    Gasforsyning 87
    Gaskasse 88
    Gaskomfur 112
    Gastrykregulering 90
    Hurtigtlukkende ventiler 90

Komfur 116
Kontrolattest 87
Køleskabsdrift 124
Skorsten til højre 111
Typer 88
Grill 116
Gulvvarme 102

H

Håndtag
Indgangsdør 29
Møbler 50
Henstilling 138
Midlertidig 138
Om vinteren 140
Tjekliste 138
Hjulløbsindsats 15
Hjulskift 152, 154
Hurtigtlukkende ventiler 90

I

Idrifttagning
Efter henstilling 141
Køretøj 14
Inden kørslen 15
Indgangsdør 29
Indgangstrin 26
Elektrisk 27
Insektrullegardiner 36
Instrumentpanel
Se kontrol- og instrumentpanel 45

J

Justering 25

K

Karosseri
Beskrivelse 12
Kontrol- og instrumentpanel 45
LT 413 45
Type EN 46
Køjeseng 62
Faldsikring 62
Køleskab 118
12 V-drift 72, 123
230 V-drift 123
Døråbner 119
Gasdrift 124
Rammeopvarmning 123
Serie Dometic 7 121
Serie Dometic 8, aut. tænding 121
Serie Dometic 8, man. tænding 122
Thetford Premium LCD 122
Ud-af-drifttagning 125
Vinterdrift 125
Køretøj
Data 3
Læsning 20
Registrering 14

L

Lamper
Lysstyring 47
Udvendigt 156
Læsning 20
Løsrivelsessikring
Se sikkerhedsbremsens kabel 15
Lys, udvendigt 155
Lysstyring
Central 47

M

Madlavning 112
Emhætte 114
Gaskomfur 116
Mikrobølgeovn 115
Mikrobølgeovn 115
Miljøhenvisninger 11
Møbler
Låseanordninger 50
Pleje 145
Mørke rullegardiner 36
Myndighedernes kontroller 6
Gasanlæg 6

N

Nøgle
Reservenøgle 23
Nyttelast 164

O

Omløbsmål 168
Opbevaring af madvarer 125
Opholdsrummets batteri 76
Opstilling af campingvognen 25
Opstillingsplads-krav 25

P

Påløbsbremse 15
Pærer, udvendigt lys 155
Pleje 142
    Gardiner 145
    Hynder 145
    Kabine 144
    Møbler 145
    PVC-gulv 145
    Stores 145
    Tagluger 143
    Tæppe 145
    Udvendigt 142
Pleje af gardiner 145
Pleje af hynder 145
Pleje af PVC-gulv 145
Pleje af stores 145
Pleje af tæppe 145
Propangas 88

R

Registrering af køretøjet 14
Rengøring
    Bageovn 146
    Gaskomfur 146
    Køkken 145
    Køleskab 146
    Kunststofdele 144
    Sanitært område 147
    Udvendigt 142
Rengøring af acrylvinduer 143
Rengøring af det sanitære område 147
Rengøring af køkken 145
Rengøring af kunststofdele 144
Reservenøgle 23
Ro om natten 61
Rullegardin
    Gardin 36
    Insektnet 36
Rullegardin tagluge
    Efter hinanden 44
    Ensløbende 43
    Modsatløbende 42

S

Seng
    Fast seng 61
    Køjeseng 62
    Skabsseng 63
Siddegruppe 49
Sidespejle 22
Sikkerhedsbremsens kabel 15
Sikkerhedshenvisninger 4
Sikringer 77
Skabsseng overskab 63
Skærmmål 168
Skorsten til højre 111
Skydevindue 35
Spænding af hjulmøtrikker 155
Spejl
    Trækkøretøj 22
Spildevand 97
    Tank (mobil) 28
    Tømning af anlæg 97
Stabiliseringshåndtag anhængerkobling . 15
Støtteben 25
Strømforsyning 67
Strømskema 79

T

Tagåbninger 38
    Tagluge med betjeningsbøjle 39
    Tagluge med drejehåndtag 40
    Tagluge med håndsvingsbetjening . . 39
Tagluge
    Ensløbende rullegardin 43
    Pleje 143
    Rullegardin efter hinanden 44
    Rullegardin modsatløbende 42
Tank
    Spildevand 97
    Vand 94
Tekniske data 164
Tilbehør
    Vægt 166
Tilkobling 15
Tjek, før der køres 23
Tjekliste
    Bad/sanitær 176
    Fører og passagerer 173
    Generel 171
    Henstilling vinter 140
    Idrifttagning efter henstilling 141
    Køkken 175
    Midlertidig henstilling 138
    Opholds- og soveområde 174
    Personlig 177
    Vintercamping 137

Toilet 126
Trin 26
Elektrisk 27
Truma-terme 104
Tv-udstyr 56

U

Udbedring af fejl 152
Fryseboks 162
Gasanlæg 162
Gaskomfur 162
Hjulskift 152
Kontrol-/instrumentpanel 161
Køleskab 162
Lysstyring 162
Pærer 155
Strømforsyning 160
Toilet 157
Vandforsyning 156
Udvendig tilslutning
Vand 95
Udvendigt lys 155
Ultraheat ekstra varmeovn 101
Under kørslen 24

V

Vand
Armatur 96
City-tilslutning 95
Udvendig tilslutning 95
Vand/spildevand
Rengøring af tank 147
Tømning af anlæg 97
Vandforsyning 93
Vandtank
Position 49
Vandvarmer
Skorsten 111
Varmeovn 99
Alde varmtvandsopvarmning 108
Cirkulationsluftblæser 101
Ekstra varmeovn Ultraheat 101
Gulvvarme 102
Truma-terme 104
Truma-vandvarmer 105
Varmluft 100
Varmluftsfordeling 111
Væskeniveau 150
Varmluftsfordeling 111
Varmluftvarmeovn 100
Varmtvandsopvarmning
Alde 108
Væskeniveau 150
Vaskbord
Klapbart 53
Vægt
Ekstraudstyr 166
Vedligeholdelse
Chassis 149
Karosseri 150
Vejledende værdier gasforbrug 89
Ventilation og udluftning 32
Ventilationsvinduer 32
Vinduer
Se ventilationsvinduer 32
Skydevindue 35
Vintercamping 135
Tjekliste 137
Vinterdrift
Køleskab 125