INSTRUKTIONVEJLEDNING

Stelnummeret, der er anført i Deres registreringsattest, skal være identisk med det i træktrianglen indprægede nummer.

EKSEMPEL:
Z Y 1 6 A 4 7 D P * 0 0 0 0 0 0 0
(*)Produktionsår

(1) Fabrikant

(2) Modeltype

(3) Stelnummer

(4) Tilladt totalvægt

(5) Akseltryk

(6) Akseltryk

(7) Max. kugletryk

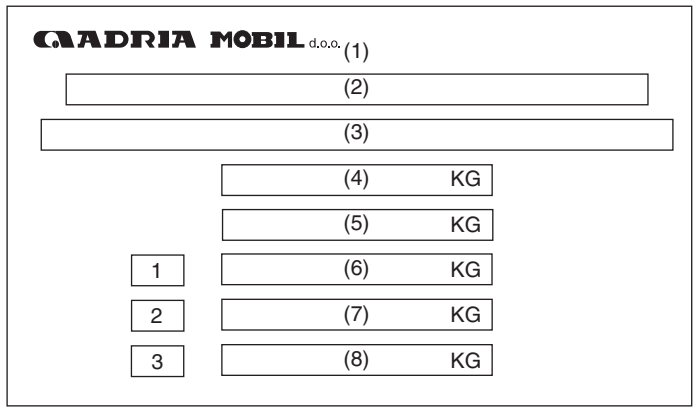

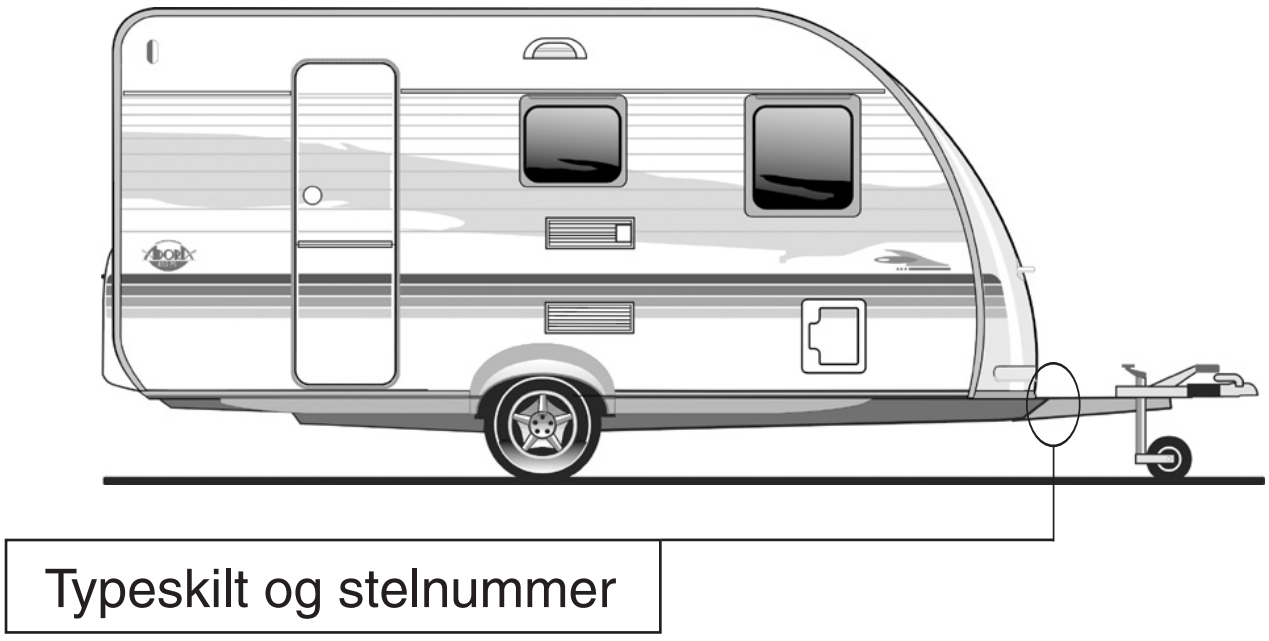

Navodila za uporabo prikolice (Dansko).indd 1 5.3.2008, 13:34

ADRIA

INDHOLDSFORTEGNELSE

SIDE:

3 TILBEHØR TIL DERES CARAVAN
4 KONSTRUKTION
5 LÆSNING AF CAMPINGVOGNEN, FORDELING AF LAST
6 TIL-OG FRAKOBLING
7 KØRSEL
8 BAKNING, OPSTILLING
9 DÆKTRYK
10 HJULSKIFT
11 EL-ANLÆG
13 EL-ANLÆG ACTION, ALTEA, ADORA, CLASSICA, ADIVA
18 RADIO / DVD / TV
19 VANDFORSYNING
20 GASANLÆG
22 KØLESKAB
23 VARMEANLÆG
24 TRUMATIC VARMEANLÆG
25 VEDLIGEHOLDELSE UDVENDIG OG INDVENDIG
26 VENTILATION
27 VEDLIGEHOLDELSES-SKEMA, GARANTIBESTEMMELSER

Navodila za uporabo prikolice (Dansko).indd 2 5.3.2008, 13:34

Tilbehør til Deres caravan

- Instruktionsbog med garantibevis og servicekuponer
- Instruktionsbøger på installerede komponenter
- Sving til støtteben
- Reservehjulsholder
- 2 nøgler til centralnøglesystem

Vi anbefaler Dem at medbringe følgende nyttige ekstratilbehør

- Reflextrekant
- Advarselsvest som er påkrævet i visse lande
- Reservehjul
- Stopklodser
- Plader til at lægge under støttebenene
- Donkraft
- Diverse skruenøgler
- Bidetang, skruetrækker og andet håndværktøj
- Forlængerkabel til 220 volt tilslutning med en kabeldimension på minimum 3 x 2,5 mm2
- Pærer 12 volt til udvendige lygter
- Halogenpærer 12 volt, til indvendig belysning
- Diverse fladsikringer 12 volt fra 7,5 - 30 Ampere

Navodila za uporabo prikolice (Dansko).indd 3 5.3.2008, 13:34

KONSTRUKTION

1 PÅLØBSANORDNING GALVANISERET.
2 TORSIONSFJEDER AKSEL OG BREMSESYSTEM.
3 CHASSIS.
4 GASKASSE TIL 6-10 ELLER 11 KG. FLASKER.
5 VÆGGE OG BUND I SANDWICHKON-STRUKTION.
6 TONEDE, OPLUKKELIGE DOBBELT-VINDUER.
7 GARDINER.
8 KOMPLET UDSTYRET TOILETRUM.
9 SÆDEKASSER MED HYNDER.
10 KØKKEN MED VASK OG KØLESKAB.
11 KLÆDESKAB.
12 KØKKENOVERSKAB MED BELYSNING.
13 LAMPE 12 VOLT.
14 ELEKTRISK VANDPUMPE.
15 VARMEOVN MED TERMOSTAT.

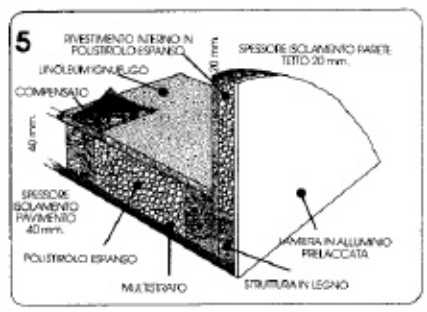

KONSTRUKTION

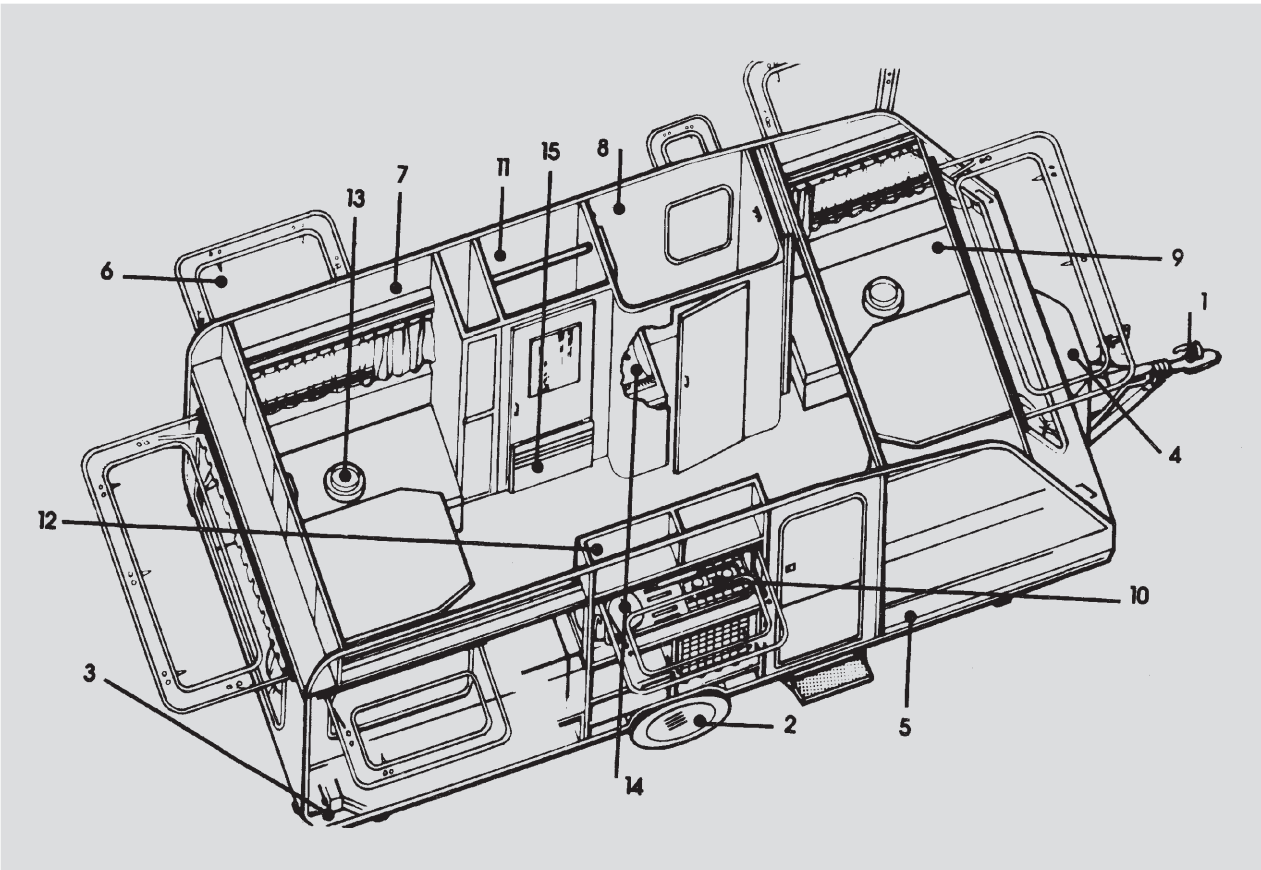

LÆSNING AF CAMPINGVOGNEN

For at opnå den optimale kørekomfort er det vigtigt, at campingvognen læsses rigtigt og omhyggeligt.

- lasten skal fordeles rigtigt (se skitse)
- bordene lægges i nederste position - mellem hynderne.
- overskabene bør ikke indeholde tunge genstande.
- undgå at anbringe tunge ting forrest og bagerst i vognen. De tunge genstande bør anbringes umiddelbart over akslen.
- bagagen fordeles tillige sådan, at vægtforholdet bliver ens i begge sider.
- kugletrykket bør ligge indenfor et område af 50 - 75 kg. For lavt kugletryk forringer køreegenskaberne.
- vær opmærksom på ikke at overskride campingvognens totalvægt.
- under kørslen må der ikke opholde sig personer i campingvognen.
- det er ikke tilrådeligt at gå ind i vognen, førend vognen er stabiliseret med skruestøttebenene.

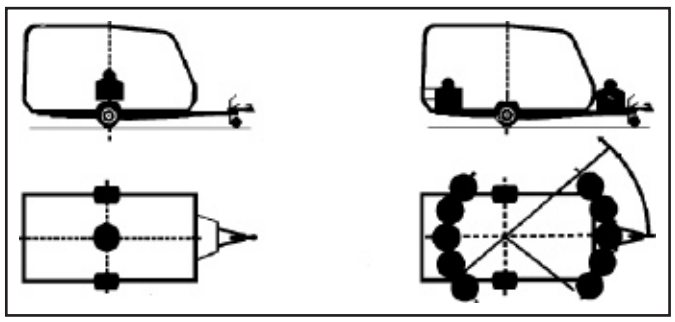

FORDELING AF LASTEN

FØR DE TAGER AFSTED

- luk alle vinduer, tagluger, skabe og døre. Træk TV antennen ned, sluk alle lamper, og tag hængelampen ned, eller fastgør den, så den ikke svinger under kørslen.
- tænd køleskabet på 12 volt og påse, at køleskabsdøren er sikret, så den ikke kan springe op under kørslen.
- gasflaskerne lukkes og fastspænding kontrolleres.
- kontrollèr at dæktrykket er korrekt (se tabellen). Forøg trykket i bilens baghjul med 0,2 bar.
- afprøv alle signallamper
- kontrollèr at hjulboltene på campingvognen er spændt.

FORDELINGSZONER

A Den ideelle zone til at anbringe den letteste bagage som håndklæder, undertrøj, sokker og lign.
B I denne zone anbringes de mellemtunge ting som f.eks. tøj, sengetøj og fødevarer-
C Her anbringes de tunge ting som f.eks. fortelt, konserves, drikkevarer, kabelrulle, ect....

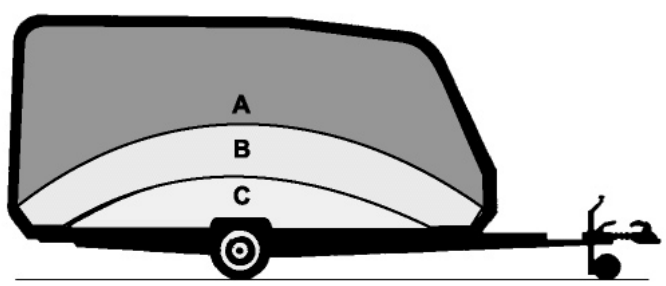

Navodila za uporabo prikolice (Dansko).indd 5 5.3.2008, 13:34

TILKOBLING

Tilkobling af campingvogn til bil er en rutine, som det anbefales at tilegne sig. F.eks. i denne rækkefølge:

- indstil højden af kuglekoblingen, så den passer til bilen, med næsehjulet. Skruestøttebenene skrues helt op, og håndbremsen løsnes.
- bilen bakkes til campingvognen, eller omvendt, og der tilkobles ved at løfte håndtaget på kuglekoblingen fremad og samtidig sætte kuglekoblingen ned over bilens træktøjskugle.
- på campingvognens kuglekobling er der en indikator som med en grøn markering viser om koblingen er korrekt påsat bilens trækkrog.
- Alle Adria modeller er udstyret med en AKS sikkerhedskobling - enten model AKS 1300 eller AKS 3004. Sikkerhedskoblingen skal aktiveres og betjenes i henhold til den vedlagte originale instruktionsvejledning for netop den aktuelle sikkerhedskoblingstype.
- campingvognens sikkerhedswier fastgøres til bilen, isæt stikket til lyset i bilens stikdåse og kontroller at lyset virker. Vær opmærksom på, at kablet ikke kan slæbe hen ad jorden.
- næsehjulet skrues helt op.

Monter sidespejlene på bilen. Spejlene er korrekt indstillet hvis De kan se den bagerste del - og begge sider - af campingvognen.

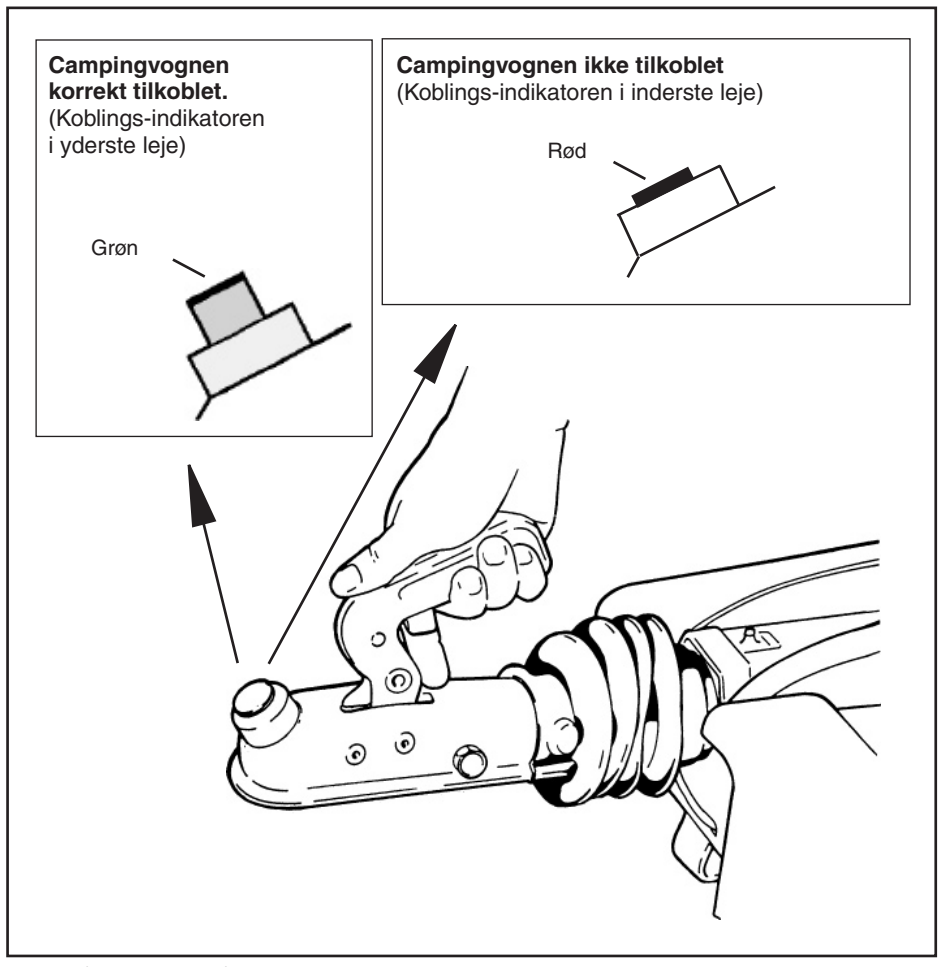

Løft håndtaget på kuglekoblingen fremad.

Navodila za uporabo prikolice (Dansko).indd 6 5.3.2008, 13:34

KØRSEL MED CAMPINGVOGNEN

At køre med campingvogn giver normalt ingen problemer, man skal blot give sig lidt bedre tid og huske på, at vogntoget fylder og vejer mere - derfor kræves der mere plads og vær opmærksom på, at bilens køreegenskaber ændrer sig væsentligt.

NYTTIGE TIP I TRAFIKKEN

- Vis hensyn i trafikken og hold Dem mest mulig i højre kørebane. Glem ikke at campingvognen er bredere og højere end forvognen. Vær ekstra forsigtig ved indkørsel på campingpladsen, i byområder og vejsving.
- Hold dobbelt afstand til det forankørende køretøj.
- Overhaling med campingvogn kræver betydelig mere plads. Begynd aldrig en overhaling uden der er fri bane både for og bagud.
- Inden De trækker ind efter en overhaling, skal De være sikker på, at være helt fri af det overhalede køretøj. Pres aldrig bilen hårdere, end at De har lidt motorkraft i reserve.
- På grund af campingvognens store sideflade og forholdsvis lave vægt påvirkes vognen af den trykbølge der opstår, når man overhaler, eller selv bliver overhalet af større køretøjer - turistbusser i særdeleshed.
- Denne påvirkning kan mindskes ved let modstyring, samt ved at holde størst mulig afstand mellem køretøjerne.
- Skulle det ske, at vognen kommer i slyng, bringes dette som regel bedst til ophør ved, at trykke kort på bremsen flere gange - helst i de øjeblikke, hvor campingvogn og bil danner en lige linie. Forøg først hastigheden igen når vogntoget er helt stabilt.
- Brug spejlene. De bør altid være orienteret om trafikken bag Dem.
- Planlæg turen hjemmefra. Undgå stejle genveje som ikke var planlagt på forhånd - specielt i de sydlige lande bør man holde sig til de større lande-og motorveje.
- Gear ned i god tid når de kommer til stigninger og skarpe kurver.
- Kør aldrig for hurtigt ned ad et bjerg. I princippet bør man ikke køre hurtigere ned ad bakke end opad.
- For ikke at overophede bilens bremser bør man køre nedad i samme gear som man ville have gjort opad. Brug motoren som bremse i størst mulig omfang.
- Igangsætning på en meget kraftig stigning kan være problematisk. Såfremt forholdene tillader det, er det bedste at bakke et stykke således at campingvognen kommer til at stå på skrå efter bilen. Herefter slippes koblingen rimelig hurtigt – og De vil være i gang igen.
- Det er ikke tilrådeligt at overskride de respektive landes hastighedsgrænser for kørsel med campingvogn. De fleste lande anerkender en hastighed på 80 - 100 kmt - så slap af, en jævn glidende fart bliver til flere kilometer end man tror.
- Kør aldrig hvis de er meget træt eller stresset. Hold regelmæssige pauser og kør kun videre når De er udhvilet.

Navodila za uporabo prikolice (Dansko).indd 7 5.3.2008, 13:34

BAKNING

At bakke med en campingvogn kræver øvelse. Find en tom parkeringsplads og følg de skitserede anvisninger. Ved bakning vil de erfare, at campingvognen drejer til modsatte side som De drejer rattet. De bør korrigere retningen i god tid - og kun med små ratudslag.I øvrigt er det ofte lettere at hægte campingvognen fra og dreje den manuelt. Herved undgår man også at belaste bilens kobling unødigt. Koblingen kommer nemt til at lugte "brændt" ved bakning med forøget modstand.

Illustration af campingvognens reaktion ved bilens hjulstilling
1 Udgangsposition
2 Rattet er drejet til venstre
3 Rattet er drejet til højre
4 Tilpas retningen med små venstre og højredrej med rattet

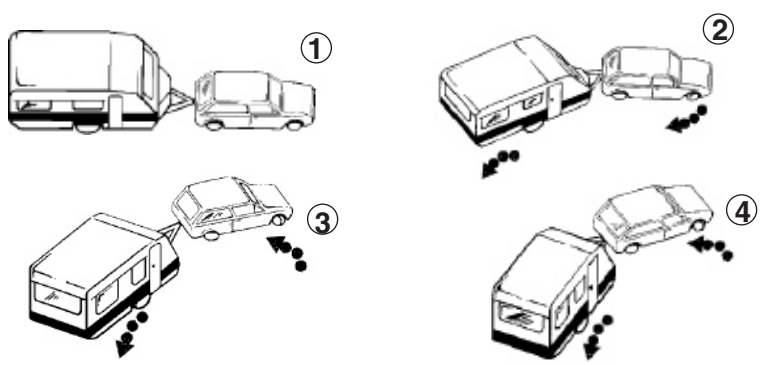

OPSTILLING

Find først campingpladsens bedste ledige parcel, og helst så plan et sted som muligt. Det letter opstillingen - også af forteltet.
- sænk først næsehjulet ned til jorden, træk håndbremsen, kobel campingvognen fra bilen, skru derefter de bageste støtteben ned og korriger let således at vognen står vandret. Herefter skrues de forreste støtteben ned.
- støttebenene er kun til stabilisering. Campingvognens vægt skal altid bæres af hjulene.
- skråner terrænet meget, og det derfor er nødvendigt at løfte campingvognen anbefales det, at køre vognen op på en kile - eller anvende en donkraft som vist på nedenstående skitse.
- brug et vaterpas for at kontrollere om vognen står vandret. Det er ubehageligt at sove i en vogn, der står skævt.
- tilslut el-kablet til pladsens stander og husk at sætte spand eller spildevandstank under afløbet.

NYTTIGE RÅD
- såfremt terrænet skråner meget skal det hjul, der vender mod den lave side, **trækkes** op på en kile således at campingvognens vægt også kommer til at ligge på dette hjul.
- er undergrunden blød vil det være tilrådeligt, at lægge en ekstra plade under hvert støtteben. Dette forhindrer at de relativt spidse støtteben synker i jorden.

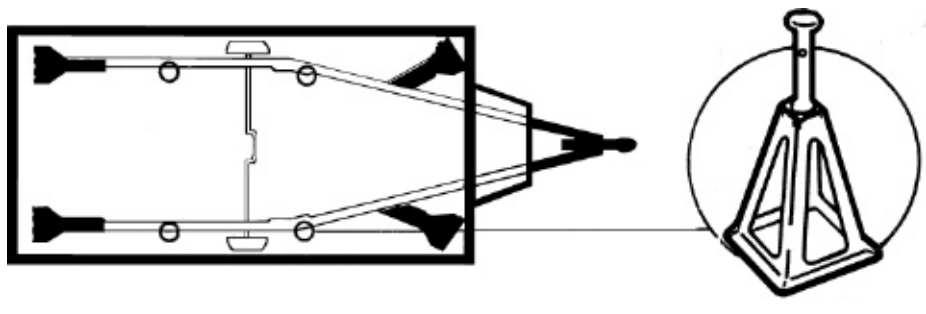

Navodila za uporabo prikolice (Dansko).indd 8 5.3.2008, 13:34

DET RIGTIGE DÆKTRYK

- Dæktrykket bør kontrolleres hver gang vognen skal bruges. Forkert dæktryk kan betyde ustabilitet samt uensartet og for stort dækslid.
- Dæktryk skal kontrolleres når dækkene er kolde. Ved måling af varme dæk skal trykket være 0,3 bar højere end ved kolde dæk.
- For lavt dæktryk medfører overophedning af dækkene med risiko for dækeksplotion.
- Ved kørsel med campingvogn skal bilens dæktryk i bag øges med ca. 0,2 bar. Se bilens instruktionsbog.
- For hver 5000 km anbefaler vi at hjulene byttes om således at der ikke opstår uregelmæssigt slid.
- Dækproducenter anbefaler, uanset gummidybde,at dækkene skiftes efter 6 år.

VIGTIGT!
Deres campingvogn er monteret med slangeløse dæk. Det er ikke tilladt at ilægge en slange i sådan et dæk. Adria Action, Adora, Classica og Adiva modellerne er standard monteret med aluminiumsfælge. Såfremt De ikke ønsker at investere i en aluminiumsfælg som reservehjul – men derimod i en stålfælg SKAL der anvendes originale hjulbolte passende til stålfælge.

Hjulbolte til alu. fælge må ikke anvendes til stålfælge.

DÆKSTØRRELSE		DÆKTRYK
175/70	R 13	2,9 bar
185/70	R 13	2,9 bar
195/70	R 14	3,0 bar
205/70	R 14	3,0 bar
185	R 14 C	4,5 bar
195/70	R 14 C	4,5 bar
195/70	R 15 C	4,5 bar

Navodila za uporabo prikolice (Dansko).indd 9 5.3.2008, 13:34

HJULSKIFTE

Hvis det er muligt, bør campingvognen ikke stå på et skråt eller blødt terræn.
- træk håndbremsen
- tag eventuel hjulkapsel af, og hjulboltene løsnes en omgang mod venstre.
- af sikkerhedsgrunde bør støttebenene skrues ned i den side hvor hjulet skal skiftes.
- placer donkraften under akselrøret eller den langs-gående chassisvange. Er grunden blød, lægges et stabilt underlag under donkraften.
- hjulmøtrikkerne løsnes og tages af. Skift hjulet.
- ved montering: følg foregående instruktioner - bare omvendt.

ADVARSEL
- brug aldrig campingvognens støtteben som donkraft. Skal campingvognen løftes, anvend da en donkraft.
- efter ca. 50 km. kørsel skal hjulmøtrikkerne efterspændes.
- Hjulmøtrikkerne skal spændes over kryds. Korrekt tilspændingsværdi er for stålfælge 98 Nm og for alufælge 120Nm.

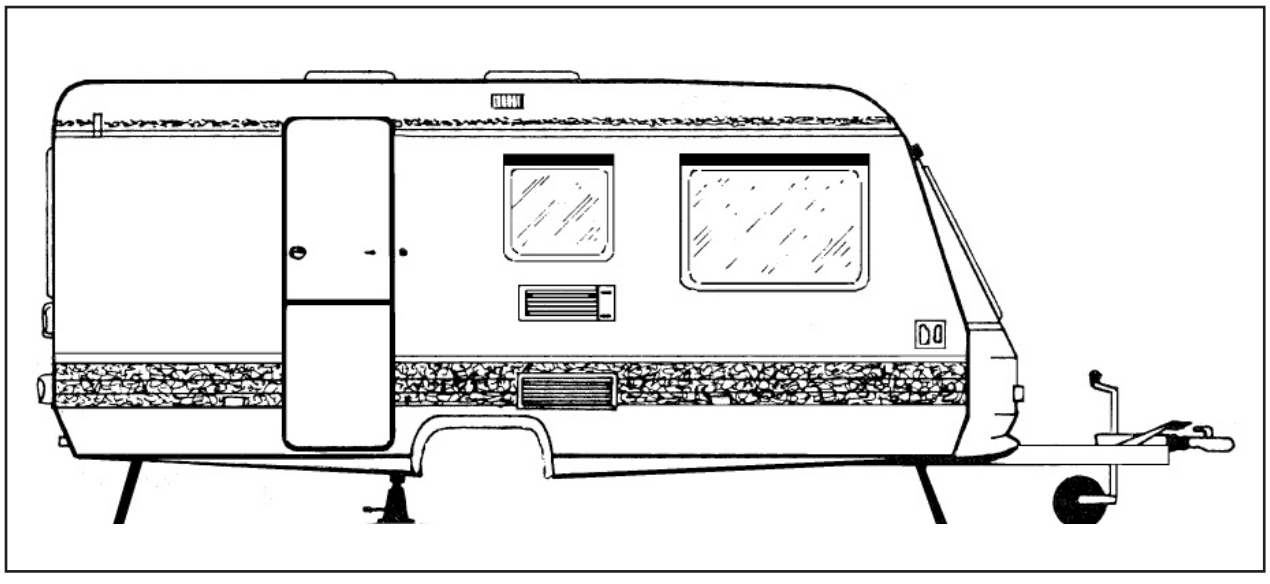

EL-ANLÆG

Det elektriske anlæg i campingvognen er opdelt i 3 strømkredse:
- 12V signal-strømkreds.
- 12V indvendig strømkreds
- 220V indvendig strømkreds

Hver strømkreds er sikret med en særskilt sikring. Hvis der skulle opstå strømsvigt i en af kredsene, skal De kontrollere komponenterne i følgende rækkefølge:
- el-udtaget på campingpladsen kontrolleres
- forbindelsen mellem standeren på campingpladsen og campingvognen kontrolleres.
- overbelastningsrelæet som er indbygget i klædeskabet.
- relæet er forsynet med 2 indbyggede 10 amp. sikringer der automatisk slår fra ved overbelastning. Når fejlen er rettet slås automat-sikringen til igen.
- Classica modellerne har yderligere en 16 amp. automatsikring.
- overbelastningsrelæet er ikke et IHF-relæ.
- sikringerne i sikringsgruppen kontrolleres.
- er fejlen i 12 V signal-strømkredsen kontrolleres bilens sikringer – også sikringen til konstant-strømmen fra bilens akkumulator.

ADVARSEL
Ved udskiftning af sikringer skal de nye sikringer have samme ampere-styrke som de gamle. En sikring med et højere ampere-styrke kan forårsage store skader på kabler og campingvogn.

Hvis årsagen til strømudfaldet ikke er fundet efter ovenstående fremgangsmåde, skal De rette henvendelse til Deres forhandler eller en person med behørig autorisation.

CLASSICA

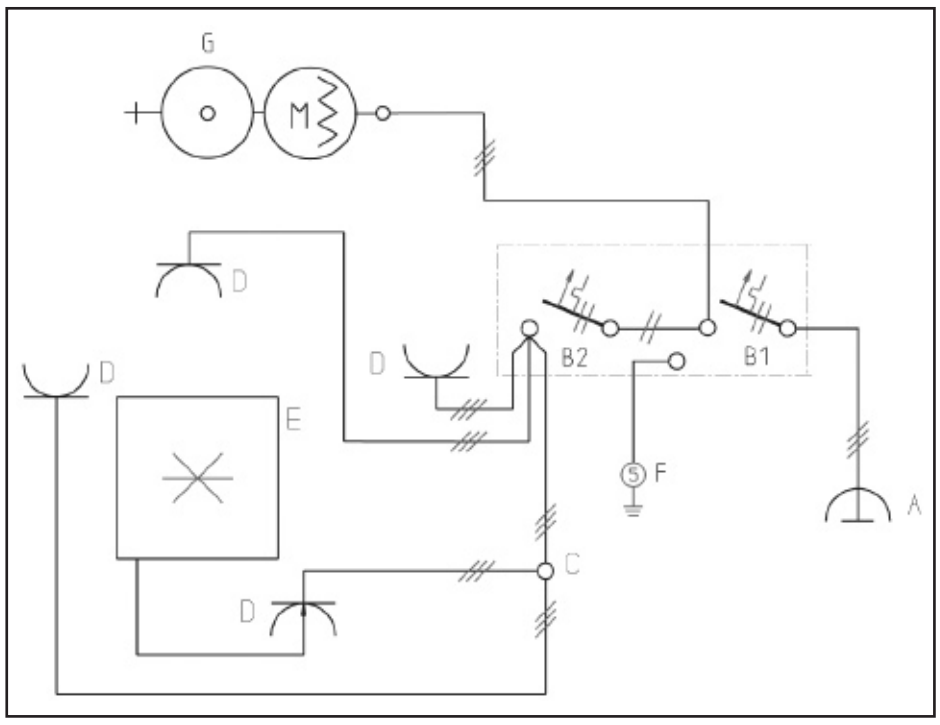

SYMBOLER.
- **A** = Udvendig strømtilslutning 220V - 240V 16A
- **B1** = Overbelastningsrelæ 220V - 240V B16A
- **B2** = Overbelastningsrelæ 220V - 240V B10A
- **C** = Fordelerdåse
- **D** = Stikkontakt 220V - 240V
- **E** = Køleskab
- **F** = Jordforbindelse (HO7V-K) 4mm^2
- **G** = Alde compact 3010
- **///** = Kabel (HO5W-F9)

EL-ANLÆG

220V strømkreds.
Tilslutning til 220 V sker gennem den ydre stikdåse på siden af vognen med et CEE stik.
Den indbyggede omformer leverer strøm til 12 v. indvendige belysning, el-vandpumper, blæsermotor og evt. andre 12 v. komponenter.
Hovedafbryder/overbelastningsrelæ, er monteret i klædeskabet.
Tilslutningsledningen mellem standpladsstikkontakten og campingvognen må højst være 25 m. lang og skal bestå af en stikprop med jordkontakt, campingvognsstik med jordkontakt samt bøjelig, godkendt ledning type H07RN-F3G2,5 eller tilsvarende. Den skal indeholde beskyttelsesleder, og have et mindste ledertværsnit på 2,5 mm2.
Tilslutning: Hovedafbryderen i vognen skal være afbrudt.
Åben dækslet til campingvognens strømindtag og isæt stikket fra el-kablet.
El-kablet tilsluttes strømforsyningen.
Tænd for hovedafbryderen.
Ved demontering samme procedure – blot omvendt.
Campingvognens elsktriske system må maksimalt belastes med 2200 W. Classica modellerne dog med 3000 W.
For at undgå ledningen smelter, p.g.a. induktionsvarme, skal ledningen rulles helt ud ved forbrug på mere end 1000 watt**.**

SYMBOLER.
A = Udvendig strømtilslutning 220V - 240V 16A
B = Overbelastningsrelæ 220V - 240V B10A
C = Fordelerdåse
D = Stikkontakt 220V - 240V
E = Køleskab
F = Jordforbindelse (HO7V-K) 4mm²
G = Varmtvandsanlæg TRUMA-THERME
H = Afbryder til varmevandsanlæg TRUMA-TERME
///= Kabel (HO5W-F9)

ADIVA, ADORA, ALTEA

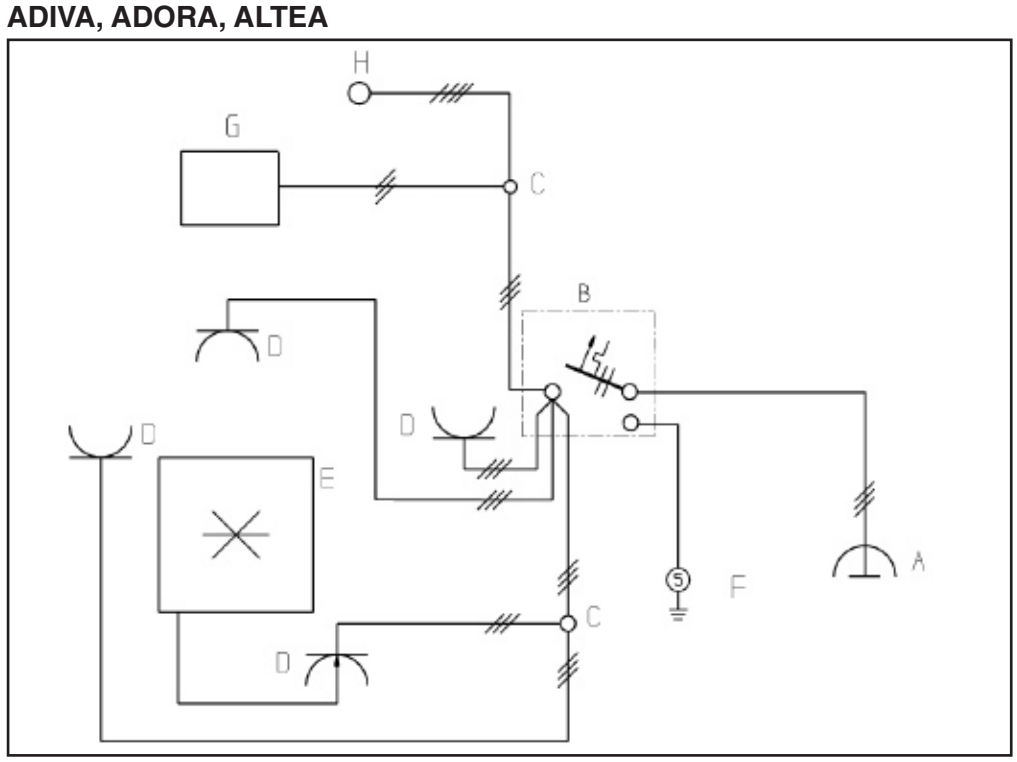

EL-DIAGRAM ALTEA

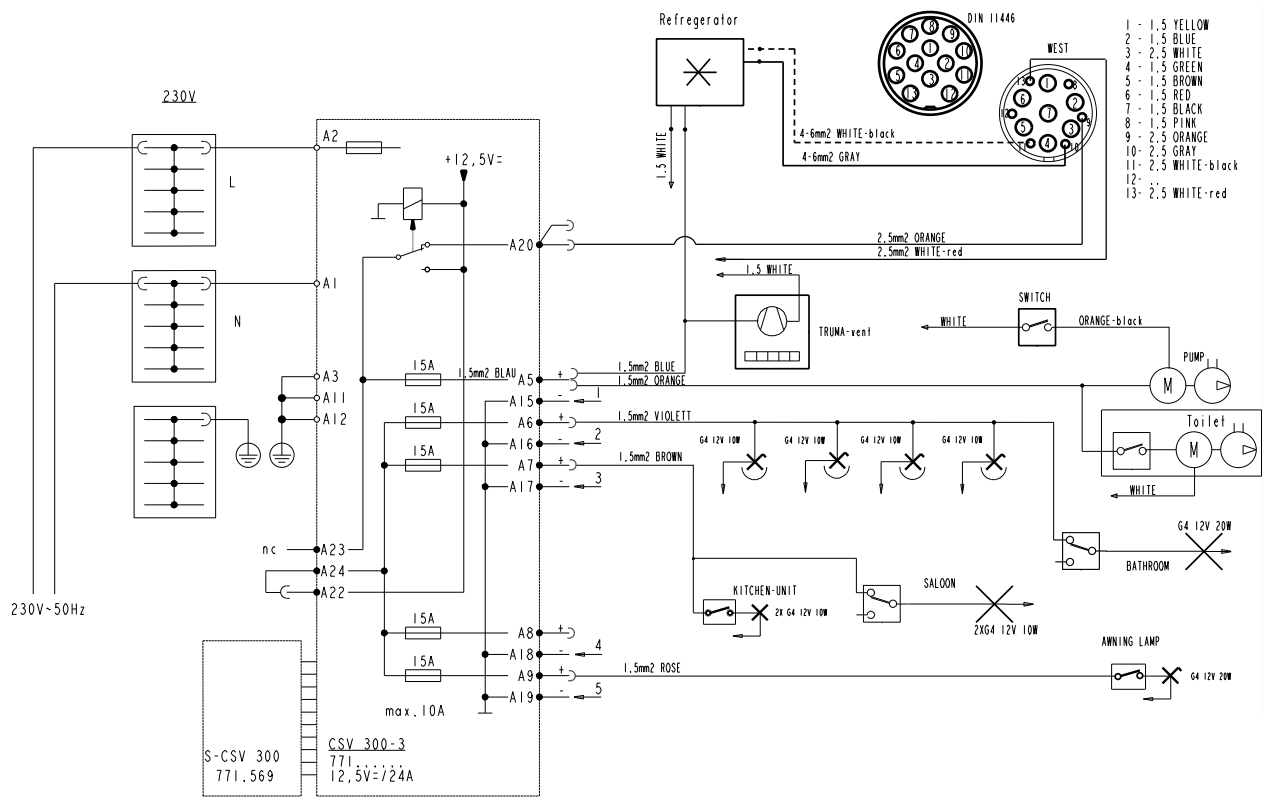

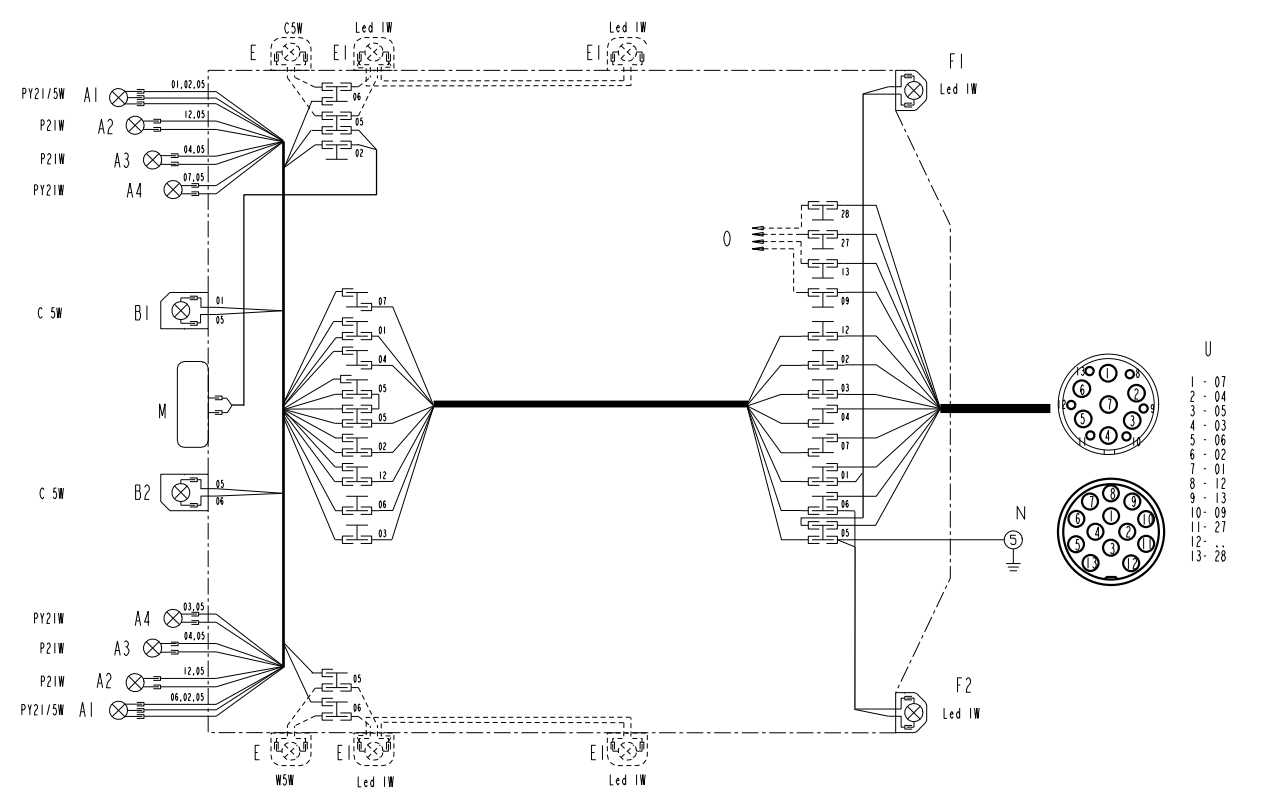

EL-DIAGRAM ADORA

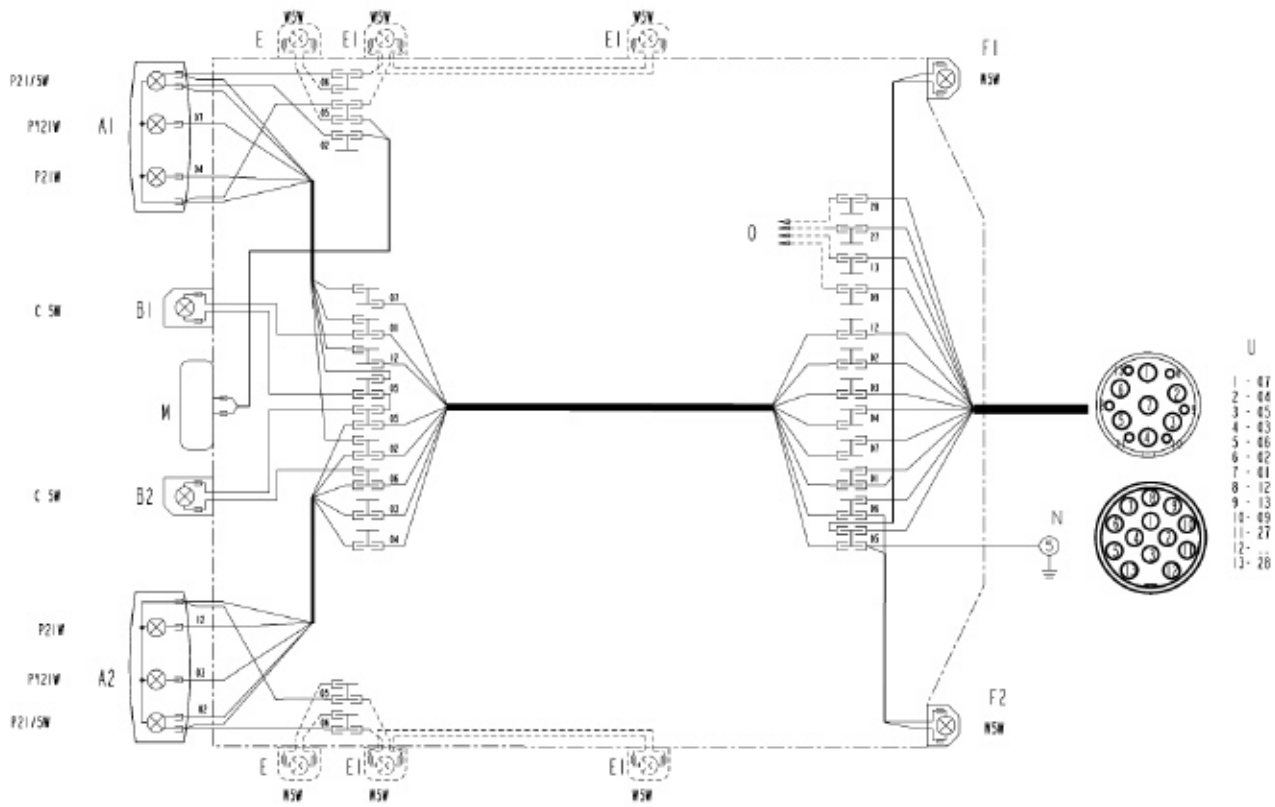

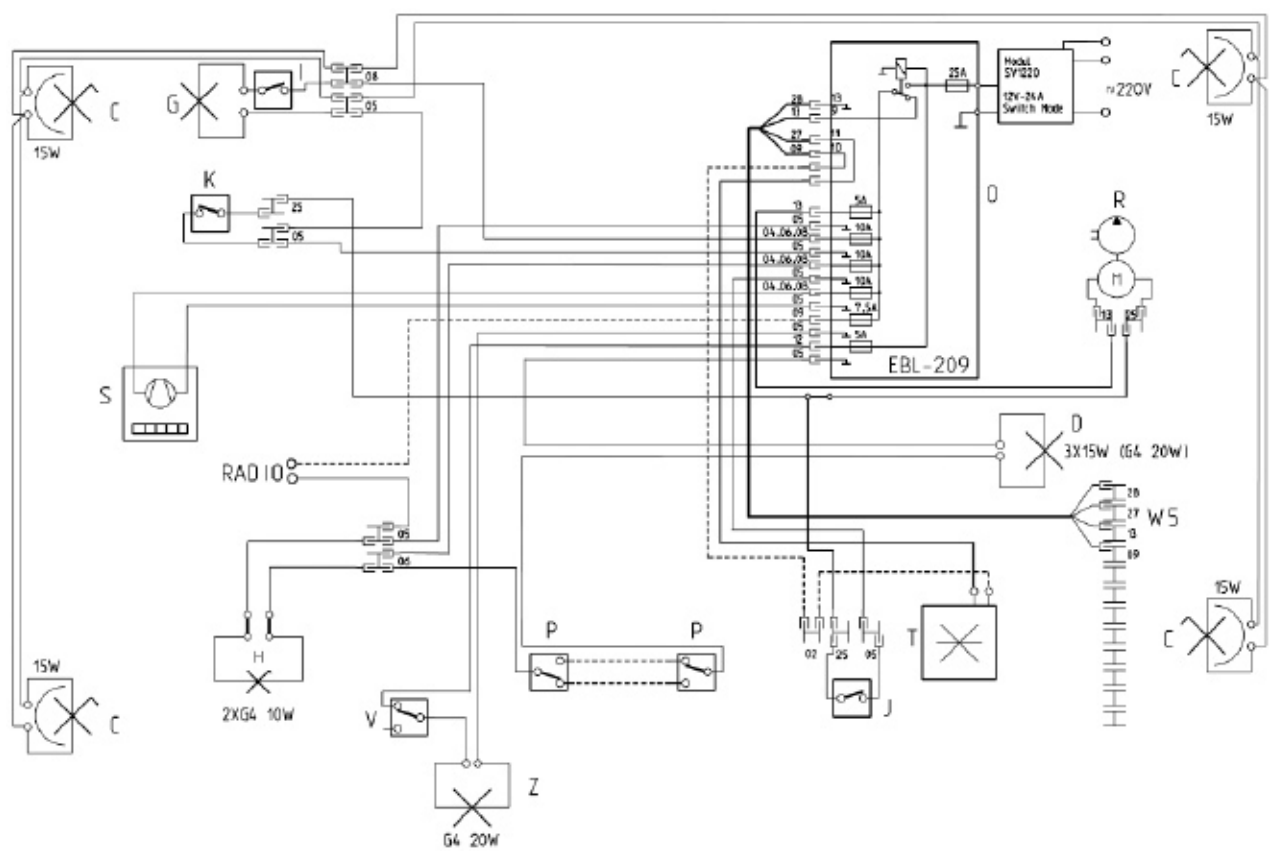

EL-DIAGRAM CLASSICA

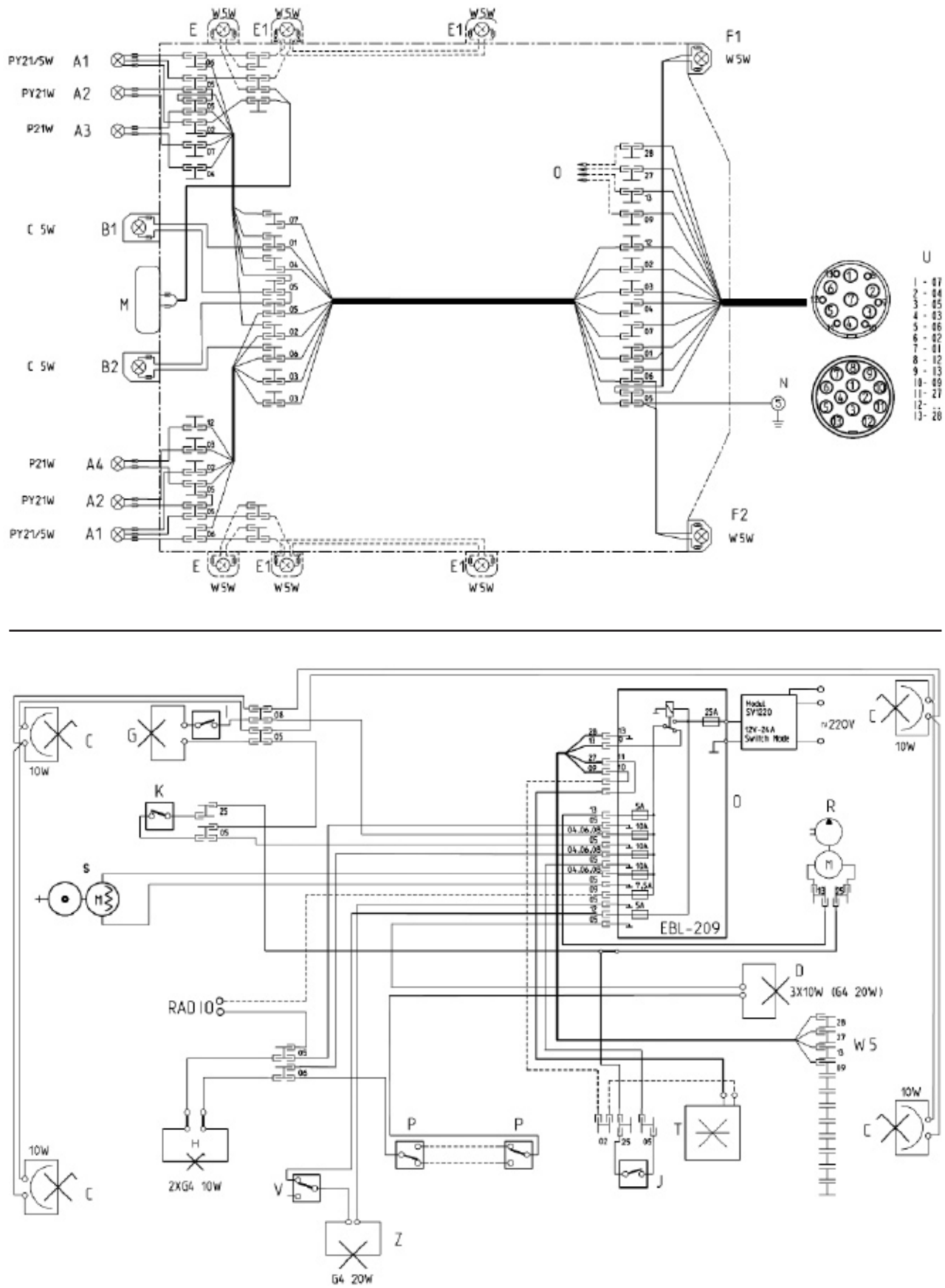

ADRIA

EL-DIAGRAM ADIVA

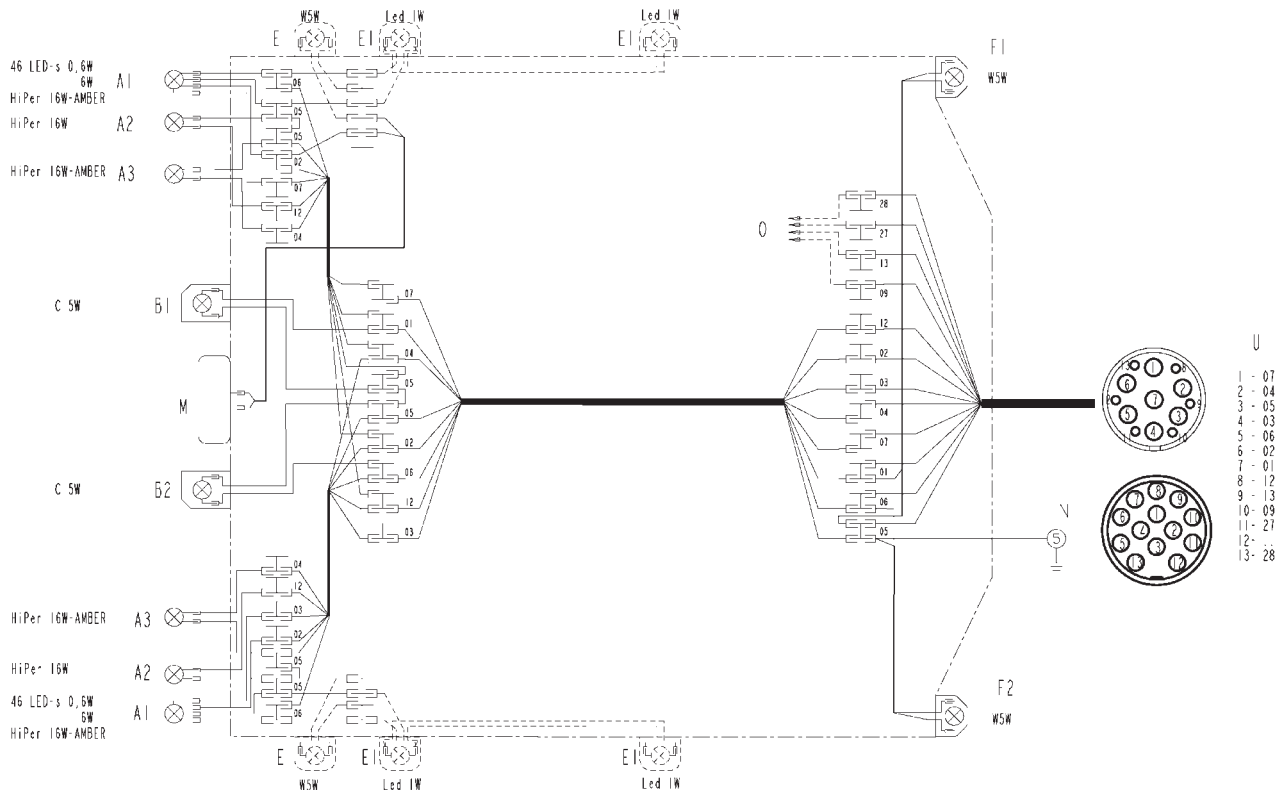

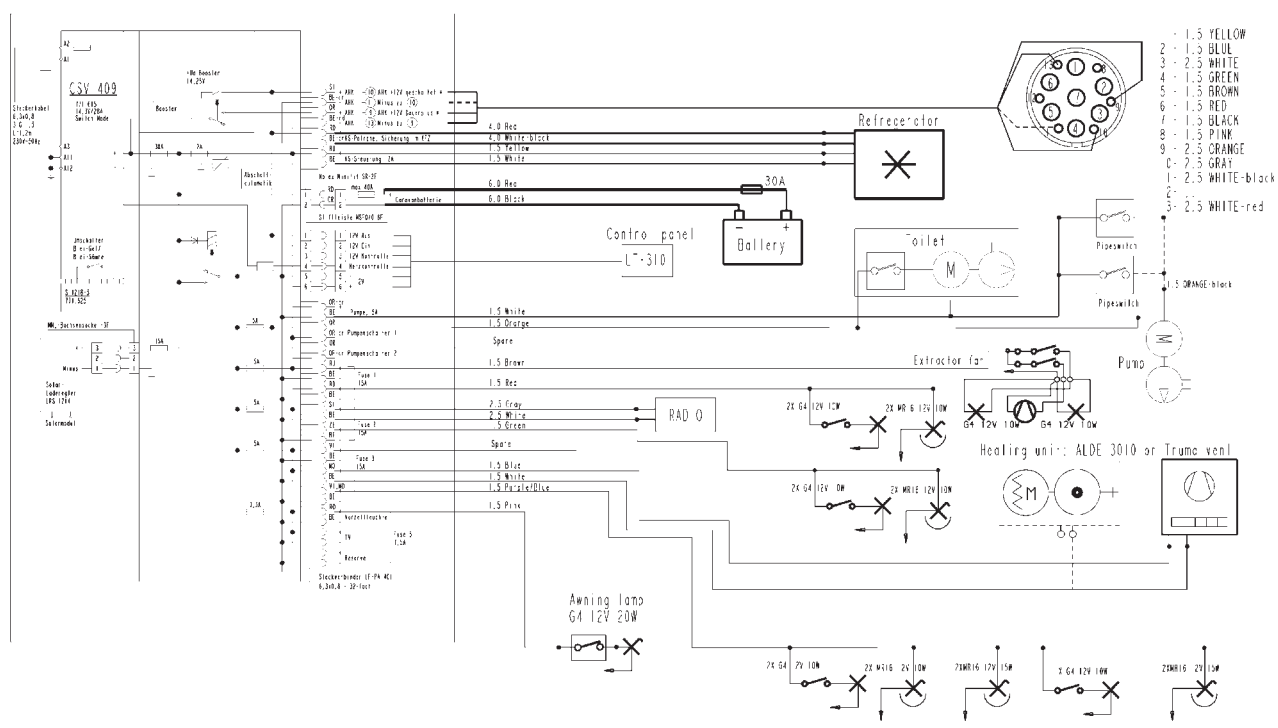

EL-DIAGRAM ACTION

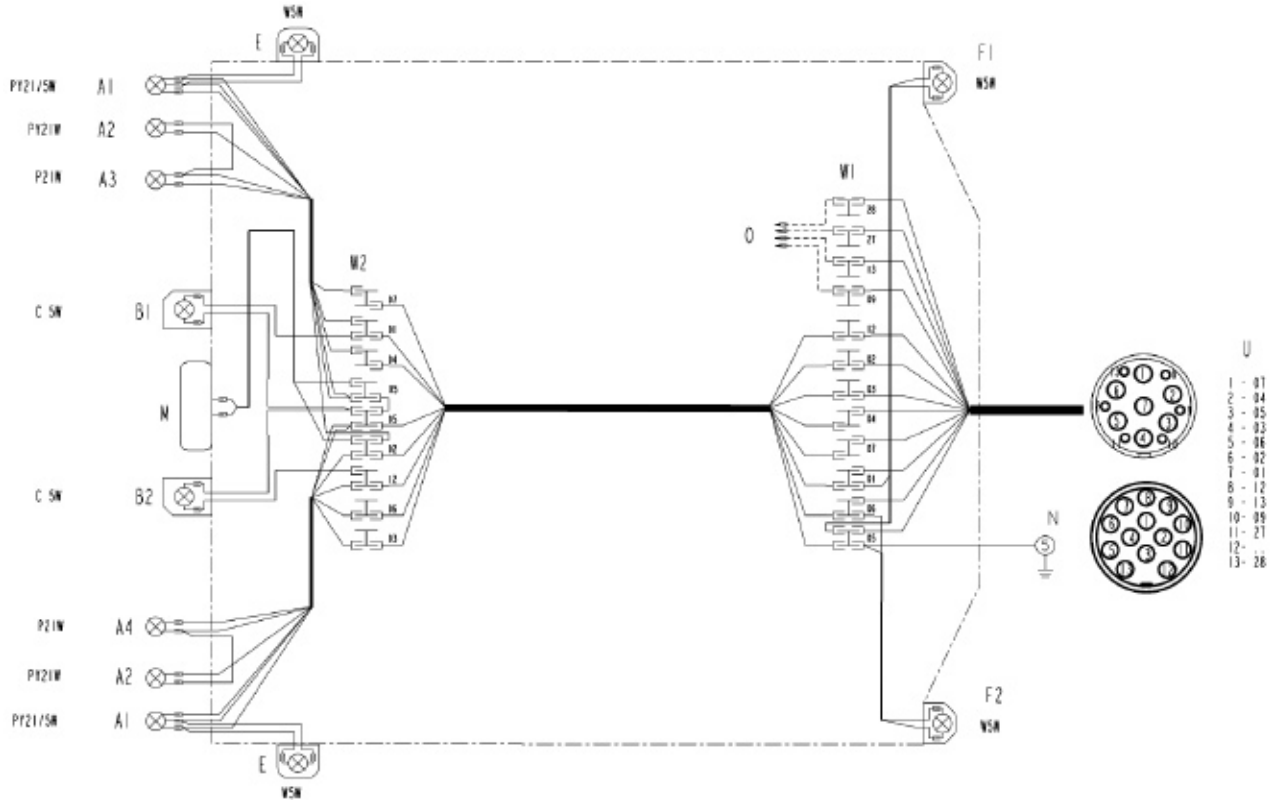

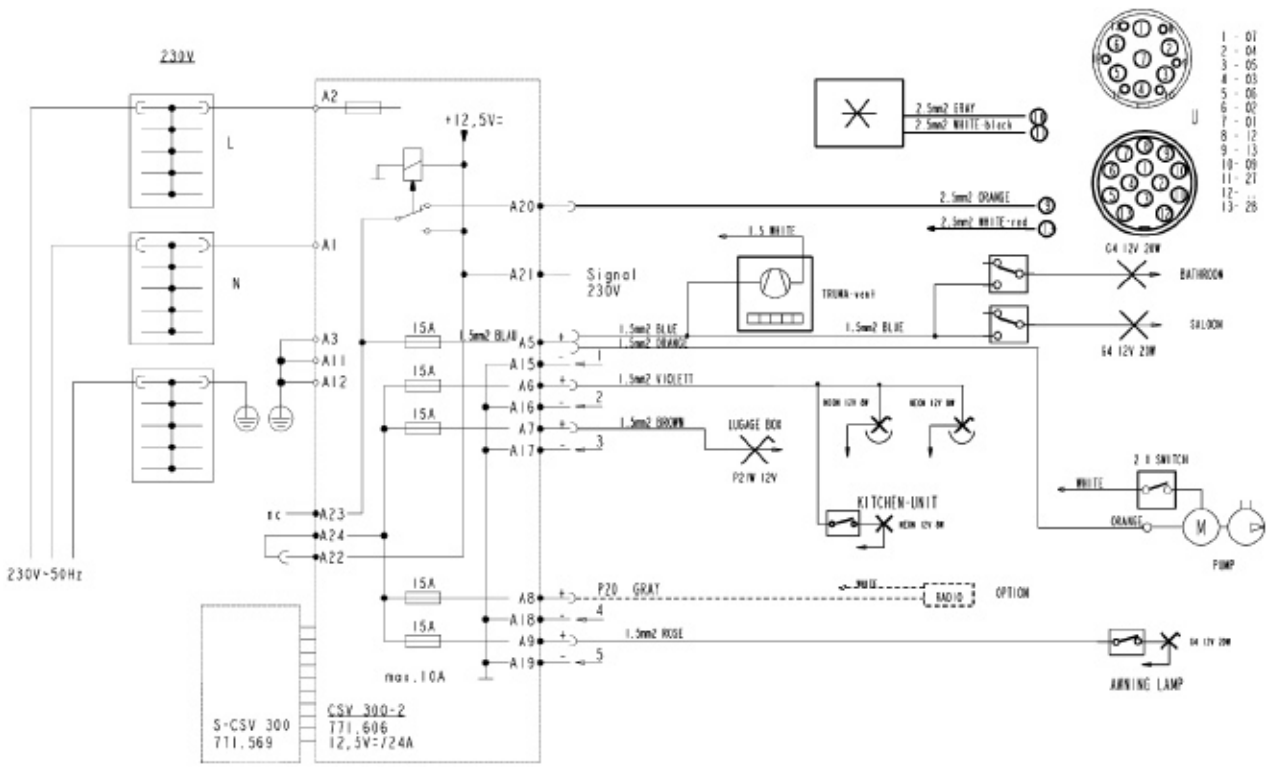

EL-ANLÆG

12V. TIL FORBRUG INDVENDIG I CAMPINGVOGNEN
Under forudsætning af, at Deres bil har en direkte ledning fra akkumulatoren vil denne, når De tilslutter det 7 eller 13 polede stik, levere strøm til de indvendige 12 volt installationer.
Campingvogne med 13 polet stik har en særskilt direkte kabelforbindelse til køleskabet. Er denne forbindelse korrekt monteret på bilen, vil strømmen til køleskabet afbrydes, når tændingen på bilen frakobles.

VIGTIGT:
Når bilen anvendes som strømkilde, skal man være påpasselig med ikke at anvende flere installationer end højst nødvendig. Akkumulatoren har en begrænset kapacitet og tømmes relativt hurtigt. Såfremt forbindelsen til køleskabet ikke er tilsluttet over bilens tænding – eller beskyttet på anden måde – skal man være opmærkson på at slukke for 12 volt tilslutningen til køleskabet, når bilens dynamo ikke arbejder.

Radio med CD
Se venligst de originale instruktionsbøger på disse komponenter. Adria har monteret anlægene således, at lyden fra radioen kommer fra de indbyggede højtalere.

SIGNATURFORKLARING	
Bag-og stoplygte venstre	A1
Bag-og stoplygte højre	A2
Nummerpladelygte B 1 venstre B 2 højre	B
Lampe med afbryder	C
3. stoplygte i tag	C1
Loftslampe	D
Sidemarkeringslygte	E
Positionslygte front	F
Toiletrumslampe	G
Køkkenlampe	H
Toiletrumslampe med afbryder	I
Kontakt til vandpumpe i køkken	J
Afbryder til vandpumpe i toiletrum	K
Sidemarkeringslygte	M
Stelforbindelse	N
Transformer med sikringsgruppe	O
Afbryder til loftslampe	P
Vandpumpe	R
Truma blæservarme	S

Køleskab	T
Stikprop til bil	U
Afbryder til forteltlampe	V
Forteltlampe	Z
Samledåse	W

LEDNINGSFARVER			
Sort	01	Orange	13
Rød	02	Blå-Hvid	19
Grøn	03	Hvid-Blå	21
Blå	04	Gron-Rød	23
Hvid	05	Violet-Hvid	24
Brun	06	Orange-Sort	25
Gul	07	Grøn-Blå	26
Lilla	08	Hvid-Sort	27
Grå	09	Hvid-Rød	28
Rosa	12	Blå-Rød	29

12V. SIGNAL - STRØMKREDS
Signalstrømkredsen bliver tilsluttet bilen gennem enten en 7 polet stikprop af type N, eller en 13 polet stikprop.

7-POLET STIKPROP TYPe "N"

Forbruger	Nr.	Bet.	Farve
Blinklys venstre	1	L	07
Direkte ledning	2	54 G	04
stelforbindelse	3	31	05
Blinklys højre	4	R	03
Positionslygte højre	5	58	06
Nummerpladelygte højre		R	
Stoplys	6	54	02
Positionslygte venstre	7	58	01
Nummerpladelygte		L	

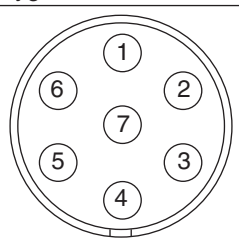

13-POLET STIKPROP.

Forbruger	Nr.	Bet.	Farve
Blinklys venstre	1	L	07
Tågebaglygte	2	54 G	04
DirektStelforbindelse (pos 1-8)	3	31	05
Blinklys højre	4	R	03
Positionslygte højre	5	58	06
Nummerpladelygte højre		R	
Stoplys	6	54	02
Positionslygte venstre	7	58 L	01
nummerpladelygte venstre		L	
Baklygte	8		
Strømforsyning til køleskab	9		04
Strømforsyning til indv. install.	10		19
Stelforbindelse til køleskab	11		
Fri	12		
Stelforbindelse (pos. 9-11)	13		21

Navodila za uporabo prikolice (Dansko).indd 18 5.3.2008, 13:34

VANDFORSYNING

Vandforsyningen sker automatisk fra den indbyggede 12 volt vandpumpe, som er påsat vandslangen.

- når vandpumpen sænkes ned i den fyldte vandbeholder, er den omgående klar til brug. I de vogne som er udstyret med indbygget vandtank er pumpen anbragt permanent.
- hanerne åbnes og pumpen aktiveres automatisk. Pumpen må ikke løbe tør, og er kun beregnet for kort tids drift.
- hvis campingvognen ikke bruges i længere tid tømmes vandanlægget fuldstændig. For at undgå frost-sprængninger skal vandtank eller vandbeholder, vandhaner samt evt. varmtvandsanlæg tømmes inden vinter.

Skulle vandet få afsmag kan vandtanken skylles igennem med en citronsyreopløsning (100g/10l. vand). Kloraminpulver kan også anvendes som desinfektionsmiddel.
Alle Adria modeller, undtagen Action 341 standard, er udstyret med varmt vand i hanere. Opvarmningen sker automatisk når vognen er tilsluttet 220V. Forbruget til vandopvarmningen er 300 W.
Temperaturbegrænsning 65 grader. Opvarmninstid ca. 50 min.Varmtvands-beholderen på 5 liter er monteret i et magasin – eller under sengen. Det er vigtigt, at beholderen fyldes med vand, inden der tændes for strømtilslutningen på Truma-Therme kontakten.
Opfyldning af varmtvandsbeholderen sker automatisk fra vognens indbyggede vandtank ved, at kontakten på vandhanen drejes om til det røde mærke.
Når vandet løber ud af hanen, er beholderen fyldt - og der kan tændes for strømmen. Ved forbrug fyldes beholderen automatisk op.

VIGTIGT! Såfremt varmelegemet tilsluttes uden der er vand i beholderen, vil overhednings-sikringen afbryde systemet ved 85 grader.I vinterperioden - eller hvis anlægget ikke anvendes i længere tid - skal beholderen, for ikke at frostsprænges, tømmes **helt** for vand. Dette gøres ved, at afbryde for strømmen – åben derefter aftapningshanen som sidder i bunden af vognen nær varmtvandsbeholderen. Vandhanerne åbnes derefter enkeltvis. Drej hanen op på markeringen med varmt vand og pust i hanen. Derved presses vandet ud af varmtvandsbeholderen. Kontroller, at **alt** vand er løbet ud – selv den mindste smule vand kan forårsage en frostsprængning**.** Såfremt De ønsker at anvende varmtvandssystemet i vinterperioden, skal De huske at strømtilslutningen ikke på noget tidspunkt må afbrydes til vognen.Det anbefales, ikke at bruge vandet fra Truma Therme til drikkevand.

THETFORD-TOILET.

Alle Adria caravans er udstyret med et Thetford kassettetoilet. Hvordan toilettet betjenes står beskrevet i den vedlagte vejledning fra Thetford.
Bemærk at det drejbare toilet model C 200 CS får vand fra fra friskvandstanken. Der kan derfor ikke påfyldes rensevædske i skyllevandet til denne model.

Navodila za uporabo prikolice (Dansko).indd 19 5.3.2008, 13:34

GASANLÆG

Ved brug af gasanlægget skal følende af Danmarks Gasmateriel Prøvning generelle regler følges:
1. Gasflasker skal altid stå op og være forsvarligt fastspændt.
2. Ved flaskeskift skal påses, at regulatoren påsættes forsvarligt som angivet af gasleverandøren. Gastrykket til campingbrug i Danmark svarer til 300 mm vandsøjle (30 K. Pa.) og der må derfor kun monteres en regulator der afgiver dette tryk.
3. Gasslangen skal fornyes inden den bliver defekt - bør udskiftes mindst hver 3. år
4. Apparater i vognen må ikke anvendes under kørslen og gasflasken skal være lukket.
5. Gasbrænderne skal holdes rene og i god stand.
6. Gasinstallationen som helhed skal holdes i orden og bør regelmæssigt efterses af en fagmand med F-gas certifikat.
7. Gasapparat, varmeovn og køleskab har en særskilt afspærringshane. Der kan således lukkes af for apparater der ikke anvendes.
8. Ventilationsåbninger må ikke tilstoppes eller på anden måde hindres i deres funktion.
9. Lugter De gas i vognen, skal De omgående lukke for regulatoren på gasflasken, og der skal skaffes gennemtræk gennem vinduer og dør. Tænd ikke, før fejlen er fundet og rettet af en fagmand

GASBLUS BETJENINGSVEJLEDNING.
- Ventilen ved afspærringshanen åbnes.
- Drej reguleringsknappen og tryk den ind samtidig med De tænder blusset.
- Efter gassen er antændt holdes knappen inde i ca. 10 sekunder, indtil flammen har opvarmet tændsikringen. Såfremt flammen går ud, vil tændsikringen afkøles og dermed afbryder for gastilførslen.
- Indstil med knappen flammens ønskede styrke.
- Slukning sker ved at dreje knappen om til 0.
- Kontroller altid at gaskomfuret er slukket inden afdækningspladen lægges ned over brænderne.
- Let antændelige genstande må ikke opbevares i nærheden af kogeapparatet.
- Kogeapparatet må ikke anvendes til opvarmning af rummet.
- Gryder og pander med ujævn bund må ikke anvendes.

GASKASSEN.

I gaskassen er der plads til 2 gasflasker. Vi anbefaler anvendelse af aluminiumsflasker, der tom kun vejer 4,8 kg og rummer 6 kg. gas - eller komposit letvægtsflasken der tom vejer 6,7 kg og kan indeholde 10 kg. gas. Gasblandingen består af ca. 5% butan og ca. 95% propangas. Denne blanding er anvendelig hele året, i det der til vintercamping skal bruges en gasblanding der hovedsagelig består af propangas. Propangas kan anvendes helt ned til -40 grader.
Aluminiumsflasken er den BP flaske der p.t. er størst mulighed for at få byttet/fyldt op i udlandet. Vi anbefaler, så vidt det er muligt, at medbringe den nødvendige gas hjemmefra.

Gaskassen er ikke konstrueret så den kan garanteres vandtæt. Det sug der opstår mellem bil og campingvogn kan betyde at der kan trænge vand ind i gaskassen. Samtidig kan der i visse tilfælde også løbe lidt vand ind gennem hængslet. Anbring derfor ikke ting i gaskassen som ikke kan tåle at blive våd.

SKITSE OVER GASANLÆG.

1 Gasflaske med regulator 30 mbar.
2 Afspærringsventiler
3 Kogeblus
4 Køleskab
5 Varmeovn

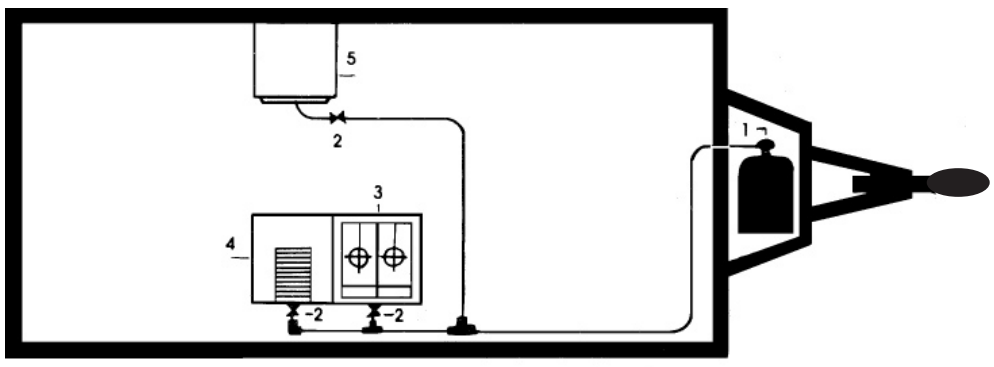

KØLESKAB

Det indbyggede køleskab kan fungere enten på 220 V - 12V eller på gas. Køleskabet er et såkaldt absorptionsskab uden kompressor. Det betyder at køleeffekten vil være afhængig af ude-temperaturen. Man må ved særlig høje udetemperaturer, over 30 grader, påregne en betydelig lavere køleeffekt. Ved evt. at eftermontere en lille elektrisk ventilator kan den opvarmede luft bedre bortledes og en mere effektiv køling kan forventes.
For at opnå optimal drift skal køleskabet stå lige således, at kølevæsken kan cirkulere frit.
Anvend kun een energikilde ad gangen.
Ved 12 volts drift virker termostaten ikke og forbruget vil konstant være på ca. 120 watt - derfor skal man være opmærksom på, at bilens akkumulator hurtig tappes for strøm når dynamoen ikke arbejder. Ved parkering og overnatning på rasteplads skal køleskabet derfor slukkes eller tændes på gasdrift. Thetford og Dometic RM 7655 køleskabet, i henholdsvis Adiva og Classica 613 PU - 613 PK - 743 UP og 743 UT, kan kun tændes på gas, såfremt der er kontinuerlig 12 volts forsyning fra enten bilen, en ekstra indbygget akkumulator, eller fra 220/12 volt omformeren, som er indbygget i campingvognen.
Betjeningen af skabet står udførligt beskrevet i den medfølgende vejledning fra Dometic eller Thetford.

GODE RÅD
Afrim køleskabet hver 15-20 dag - derved opnår De den optimale og billigste drift.

- Rengør køleskabet med lunken vand tilsat eddike, flydende opvaskemiddel, eller endnu bedre Rodalon.
- De løse dele, der er placeret på køleskabets inderside, er ikke beregnet til vask i opvaskemaskine.
- Skulle der opstå driftsforstyrrelser, kontakt da Adria forhandleren. Er vognen udstyret med et Dometic køleskab kan serviceafdelingen Electrolux Service kontaktes på telefon: 70 11 74 00.

Thetford service kan rekvireres hos BC Udstyr telefon 40 50 45 56 eller Adria forhandleren hvor

VARMEOVNEN

Alt efter model, størrelse og udførelse er et af nedenstående varmesystemer indbygget i Deres vogn

- Trumatic gasvarmeovn S 3002
- Trumatic gasvarmeovn med Trumavent blæser-system.
- Alde centralvarme Compact 3010

Alle gasvarme-systemer er forsynet med skorstensaftræk således at kulilten bortledes fra vognes indre.
Gasvarmeovnen er konstrueret med en indbygget tændsikring der sikrer at gastilførslen stoppes hvis det automatiske tændingsanlæg ikke kan genstarte ovnen indenfor ca. 30 sekunder.

BRUGSANVISNING TRUMATIC.

- åben for regulatoren på gasflasken, afspærringsventilen i vognen skal ligeledes være åben. Påse at der er monteret batterier i tændboksen.
- stil betjeningsgrebet på oversiden af ovnen på et tal mellem 1 og 10. Der skal nu kunne høres regelmæssige tændingsgnister.
- tryk betjeningsknappen ned - og hold den nede i 10 sekunder så tændingssikringen aktiveres.
- varmeovnen er nu tændt og De kan se flammen gennem ruden på ovnens frontpanel. Herefter kan rumtempera-turen indstilles med betjeningsgrebet. Den indbyggede termostat vil sikre en konstant varme. For at opnå en rumtemperatur på ca. 22 grader anbefales en indstilling på trin 3-5. Er vognen udstyret med Trumavent-system anbefales trin 4-8.
- slukning foretages ved at dreje betjeningsgrebet til position “0”. Tændingsautomaten frakobles samtidig.
- hvis ovnen skal være slukket i længere tid lukkes der for afspærringsventilen.

Batterierne i tændingsautomaten bør udskiftes når tændingshastigheden bliver træg. Batterierne må kun udskiftes når varmeovnen er slukket. Brug kun temperaturbestandige lækagesikrede Mignon batterier (alkaliske). Andre batterier kan føre til funktionsforstyrrelser.
Når en ny gasvarmeovn tændes første gang, vil der kunne opstå lugtgener og lidt røgdannelse på grund af opvarmning af olie og maling.
Vi anbefaler derfor at tænde for varmeovnen inden vognen beboes. Ved vinterdrift skal både skorsten-saftræk og luftindtag under bunden holdes fri for sne.

Navodila za uporabo prikolice (Dansko).indd 23 5.3.2008, 13:34

VARMEOVNEN - GULVVARME

BETJENINGSVEJLEDNING TRUMAVENT.

Trumavent er en 12 V blæser som gennem de monterede slanger fordeler den varme luft fra varmeovnen rundt i vognen.
Blæserens hastighed kan reguleres manuelt eller sættes i automatic med drejeknappen som er placeret i midten af varmeovnens reguleringsknap.
) = manuel regulering : blæserens hastighed reguleres med drejeknappen.
• = slukket
A= automatic: blæserens hastighed tilpasser sig til den aktuelle varmeafgivelse fra ovnen. Den maksimale effekt kan efter ønske begrænses ved hjælp af drejeknappen. Hastighedsreguleringen mellem den ønskede max. hastighed og langsommere reguleres automatisk. Hastigheden kan aldrig blive højere, end den De har indstillet drejeknappen på.
Strømforbruget på 12 volt er mellem 4 og 12 watt.Skulle der opstå driftsforstyrrelser på Truma varmeovnen, blæseren – eller Alde centralvarmesystemet, kontakt da Adria forhandleren eller serviceafdelingen hos Olympic på telefon 75 58 57 00.

ALDE CENTRALVARME COMPACT 3010.

Classica modellerne er udstyret med det avancerede Alde Compact 3010 centralvarmeanlæg som leveret varme til de indbyggede konvektorer samt varmt vand til alle haner. Systemet fungerer på enten gas eller 220 volt Vedrørende betjening og vedligeholdelse af systemet henvises til de originale instruktionsbøger som medfølger vognen.

GULVVARME.

Adora, Adiva og Classica modellerne er udstyret med 48 volt elektrisk gulvvarme.
Under gulvvinylen er der midt i vognen, i toiletrummet, ved indgangen og ved siddegruppen udlagt et lavvolts varmetæppe som forsynes med strøm fra den indbyggede omformer. Varmeeffekten kan reguleres på omformeren. Strømforbruget er ca. 250 – 300 watt – nok til at gulvet føles lunt og behageligt, men må dog ikke sammenlignes med gulvvarme i beboelseshuse, hvor dette er eneste varmekilde.
Gulvarmen er forsynet med en afbryder med kontrollampe. Placeringen af denne kan være på siden af sengen eller på siden af klædeskabet.

Navodila za uporabo prikolice (Dansko).indd 24 5.3.2008, 13:34

UDVENDIG VEDLIGEHOLDELSE

Den nye Adria har som udvendig beklædning prelakerede aluminiumsplader - eller glasfiberplader, som blot skal vaskes med vand og autoshampo - og derefter tørres efter med et vaskeskind. Benyt aldrig nogen form for sulfopræparater eller vaskemidler med en højere Ph værdi end 7.
En regelmæssig polering med et godt lakplejemiddel – **uden slibemiddel** -, der foruden glæden ved at have en skinnende campingvogn, også beskytter overfladen mod vejr og vind. Samtidig letter det rengøringen ved efterfølgende vask.
Acrylvinduer skal behandles med varsomhed, da de er mere modtagelige for ridser end almindelige glasvinduer. Småridser kan dog med forsigtighed fjernes med Slipol og afvaskes med sæbevand. Acrylvinduer tåler ikke nogen form for lakkonserverende midler. Husk, kun almindelig vask med rigeligt rent vand, inden De evt. eftertørrer med en blød fugtig klud eller vaskeskind.
Aluminiumslisterne er eloxerede og kræver ingen vedligeholdelse, men kan med forsigtighed påføres crombeskytter eller voks.Ved smøring af hængsler og låse bør der kun anvendes syrefri olie.

INDVENDIG VEDLIGEHOLDELSE.
Brug kun en fugtig klud til at aftørre møbler, vægge og lofter. Brug aldrig skuremiddel eller stærke rensevæsker. Hvis det er nødvendigt at afvaske urenheder, gør det forsigtigt med en meget mild sæbeopløsning.Vinyl-gulvbelægningen tåler vask med almindelig grøn sæbe. Vi anbefaler kemisk rensning af gardiner og hyndestof. Pletter kan forsøges fjernet med tørskum eller evt. pletrensemidlet K2R.Køleskabet rengøres med lunken vand tilsat lidt eddike, flydende opvaskemiddel eller Rodalon.. Efter rengøringen skal køleskabslågen altid være åben.
VEDLIGEHOLDELSE AF MIKROFIBER/BOOMTEX.
Hvorledes kan man fjerne pletter:
Olie og fedt pletter : Fjern forsigtig det flydende materiale med spidsen af en kniv - eller tag en bomuldsklud, vædet med denatureret sprit, og tør denne fra plettens yderkant mod centrum. Der skal hele tiden anvendes et rent stykke af kluden.
Kuglepen-plet : Tør hen over pletten med et hjørne af en klud med denatureret sprit. Brug hele tiden en ren del af kluden. Foretag rensningen med forsigtighed. Pletter af te, kaffe, mælk, vin, chokolade og vandfarve og lignende:
Sug det spildte op med papir, svamp eller en ren klud. Skulle der stadig være en skjold - rens derefter med skumshampo beregnet til textil. Til sidst fjernes rester af skummet med lunkent vand. Anvend altid en ren klud til aftørring.
VINTEROPBEVARING.
Hvis campingvognen ikke benyttes i vinterperioden er der vigtigt, at vognen bliver gjort omhyggelig klar til at modstå den kolde og fugtige tid. Bind en plastic pose omkring gasregulatoren samt omkring elstikket til bilen.
Sørg for, at alle ventilationsventiler er frie og åbne. Fjern hynderne fra vægge ved at stille dem på højkant, eller - allerbedst, opbevar dem for vinteren indendørs i et tørt rum. Tøm vandbeholderen, varmtvandsanlæg, vandpumpe og slanger. Pump systemet igennem med en let klorinpulver- eller citronsyreopløsning. Det er vigtigt, at alle vandhaner tømmes helt for vand. Der gøres på følgende måde:
Afbryd strømforsyningen til campingvognen. Grebet på vandhanen stilles i midterpositionen mellem varmt og koldt vand - og herefter åbnes.
Herved vil vandet i hanen løbe tilbage til vandbeholderen som herefter tømmes
Husk at eventuelt højtsiddende bruser-hoved og slange skal anbringes i håndvasken for at de tømmes helt. Er vognen forsynet med en håndbruser monteret i toiletrumsvasken skal slangen rettes ud og lægges i samme højde som vasken.
Smør alle hængsler, låse, skruestøtteben, kobling og bremsedele.
Det indbyggede Thetford kassettetoilets skyllevandstank og affaldstank tømmes.
Lad alle overskabslåger og magasinlåg stå på klem.Rengør vognen omhyggeligt ud-og indvendig. Lakken må meget gerne behandles med et voksmiddel uden opløsningsmidler og slibemasse. De vil herefter have en lækker og pæn campingvogn at starte den nye sæson med.
Det er en god ide at ophænge en fugtpose over en plasticspand - endelig ikke over stålvasken, idet fugtposen indeholder salte, der kan angribe metal.
Sørg for at foretage udluftning af vognen i tørt, frostvejr to-tre gange i løbet af vinteren.

Navodila za uporabo prikolice (Dansko).indd 25 5.3.2008, 13:34

VENTILATION

Den rigtige ventilation i vognen er en forudsætning for Deres velbefindende. Hver person der opholder sig i vognen udskiller ca. 35 g. vand i timen gennem åndedrættet. Sørg derfor for god udluftning mindst 3 gange daglig.
De kan åbne tagventilen i loftet, eller allerbedst luk døren og nogle vinduer op samtidig. Herved vil der ske en hurtig udluftning, uden et for stort varmetab.
Vinduerne åbnes ved at løsne alle vriderne. Herefter åbnes vinduet til den ønskede højde. Når vinduet skal lukkes, løftes det helt op, herved netrauliseres kliksystemet, og vinduet kan herefter lukkes.
Deres Adria-campingvogn er forsynet med luftventiler i bund og loft. Dette er lovpligtige sikkerheds-foran-staltninger, og disse ventiler må ikke tilstoppes eller afblændes.
Ventilationshullerne i magasiner og de dobbelte ryglæn er med til at give luftcirkulation og bør ikke tildækkes.
I øvrigt gælder den regel, at jo flere der opholder sig i vognen, og jo mere der opvarmes, desto mere skal man sørge for god udluftning.

God ventilation er også et effektivt middel mod fugt på vinduernes inderside.

Skulle der forekomme dug imellem dobbeltruderne behøver det ikke at være en fejl i ruden.

Dobbelte ruder i campingvogne må ikke sammenlignes med termovinduer vi kender fra vore huse. Dobbeltvinduer er 2 acrylplader der er sammensvejsede og med ganske almindelig luft imellem. Den fugt, der findes i luften, er også til stede mellem acrylpladerne. Da acryl ikke holder de vand-dampe ude, som altid findes i luft, vil luftfugtigheden ændre sig med årstiden.
I perioder hvor udetemperaturen er væsentligt lavere end indetemperaturen, kan der derfor opstå kondens mellem ruderne. Denne kondens vil efter nogen tid forsvinde af sig selv.

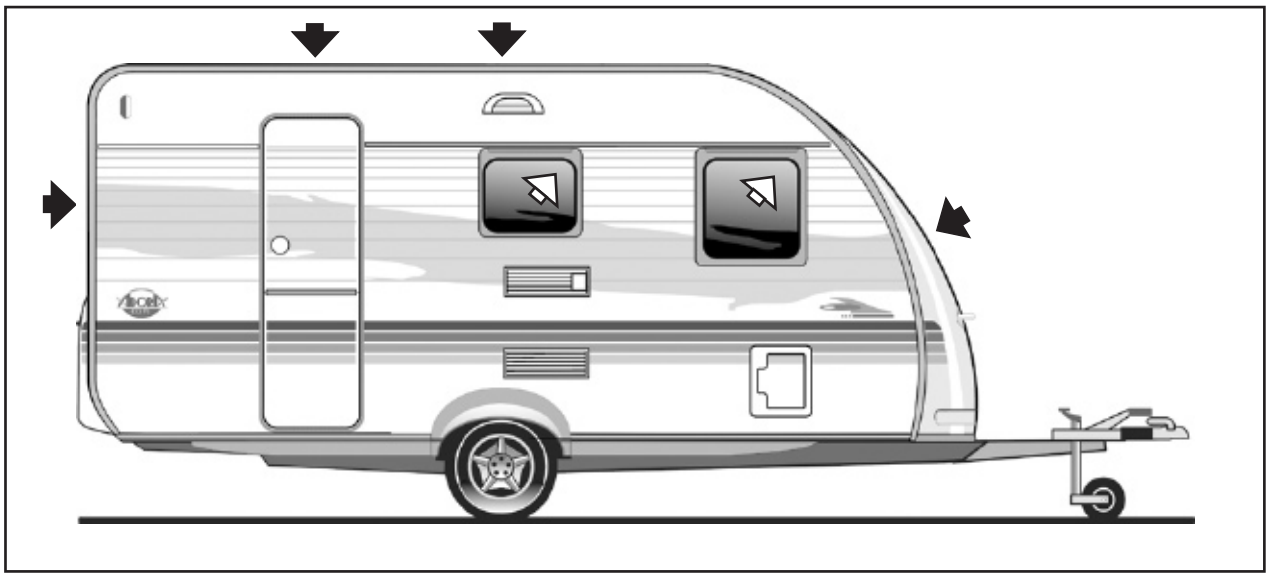

Efter weekend-eller ferieturen bør campingvognen udluftes, vaskes og rengøres. Vask er særdeles vigtig hvis man har kørt på saltstrøede veje, eller været ved havet hvor der forekommer salt havgus.

VEDLIGEHOLDELSES-SKEMA

¤ Kontrolleres af campingvognsbrugeren. **# Obligatorisk vedligeholdelsesservice hos Deres caravanforhandler.**		**Inden De starter.**	**Kontrolpunkter**
Træktøjsaggregatet: Rengøring og smøring af kuglekobling samt alle			
bevægelige led.			#
Bremseklodser på AKS kuglekobling kontrolleres for brud og slitage.			#
Bremsesystemet	:Kontrol af bremsebelægning og træktøjsstøddæmper		#
“	: Justering af bremser		#
“	: Smøring af justeringsskruer og øvrige bremseforbindelser		#
Aksel og hjul	: Kontrol af hjullejeslør		#
“	: Kontrol af dæktryk samt evt. uens dækslitage	¤	#
“	: Efterspænding af hjulbolte	¤	#
“	: Kabelforbindelser smøres		#
Næsehjul	: Smøring af spindel og klemmeskrue		#
Skruestøtteben	: Smøring af spindel og bevægelige led		#
El. anlæg	: Kontrol af 12 volt signallygter	¤	#
“	: Afprøvning af 12 og 220 volt indvendig komponenter		#
“	: Gulvvarmesystemet kontrolleres		#
Vandsystem	: Funktions-og tæthedsprøvning		#
Gasinstallationer	: Gastest i henhold til bestemmelser		#
Kogeblus	: Rengøring af luftsystem samt afprøvning af brændere		#
Køleskab	: Funktionskontrol og Co2 kontrol		#
Varmeovn	: Funktionskontrol kontrol af blæser og evt. centralvarmeanlæg		#
Karosseri	: Tæthedskontrol af karrosseri, vinduer, serviceklapper, dør samt ventiler. Tæthedskontrolskemaet skal udfyldes og kopi tilsendes Adria Danmark.		# #
Hængsler og låse	: Smøring med olie – grafit. Dørlåse med et TEFLON smøremiddel		#
Vinduer	: Udstillerarme smøres og kontrolleres		#

GARANTIBESTEMMELSER

Campingvognen har 2 års fabriksgaranti og 5 års tæthedsgaranti fra købsdatoen. Garantien omfatter fabrikations-og eventuelle materialefejl.

Garantien gælder under forudsætning af:
- at vognen er forskriftmæssigt vedligeholdt og obligatoriske eftersyn er overholdt.
- at vedhæftede garantikupon er udfyldt og tilsendt importøren
- at campingvognen anvendes normalt og følger fabrikantens forskrifter i henhold til denne instruktionsbog.
- at alle garantireparationer udføres på et aut. Adria værksted.
- køber foranlediger for egen regning campingvognen transporteret til forhandleren.
- ingen udbedring af fabrikations-eller konstruktionsfejl må påbegyndes, førend dette er accepteret af Adria Caravan Danmark.

Garantien gælder ikke:

- såfremt campingvognens specifikationer ændres.
- hvis campingvognen har været udsat for misbrug eller overbelastning.
- for skader opstået som følge af trafikuheld, uvejrsskader og lignende.
- hvis campingvognen anvendes til udlejning.
- for udskiftning efter normal slitage af bremseanlæg, dæk, pærer samt frostsprængning af vandbeholdere, vandhaner og vandpumper.
- eventuelle følgeskader opstået efter garantifejl.

ADRIA

1. VEDLIGEHOLDELSESSERVICE
skal foretages 12-14 måneder fra købsdatoen.

Servicen er udført i henhold til vedligeholdelsesskemaet.

Stempel, dato og underskrift

2. VEDLIGEHOLDELSESSERVICE
skal foretages 36-38 måneder fra købsdatoen.

Servicen er udført i henhold til vedligeholdelsesskemaet.

Stempel, dato og underskrift

3. VEDLIGEHOLDELSESSERVICE
skal foretages 59 måneder fra købsdatoen.

Servicen er udført i henhold til vedligeholdelsesskemaet.

Stempel, dato og underskrift

4. VEDLIGEHOLDELSESSERVICE
skal foretages 84-86 måneder fra købsdatoen.

Servicen er udført i henhold til vedligeholdelsesskemaet.

Stempel, dato og underskrift

5. VEDLIGEHOLDELSESSERVICE

Servicen er udført i henhold til vedligeholdelsesskemaet.

Stempel, dato og underskrift

6. VEDLIGEHOLDELSESSERVICE

Servicen er udført i henhold til vedligeholdelsesskemaet.

Stempel, dato og underskrift

7. VEDLIGEHOLDELSESSERVICE

Servicen er udført i henhold til vedligeholdelsesskemaet.

Stempel, dato og underskrift

8. VEDLIGEHOLDELSESSERVICE

Servicen er udført i henhold til vedligeholdelsesskemaet.

Stempel, dato og underskrift

Navodila za uporabo prikolice (Dansko).indd 28 5.3.2008, 13:34